DACIA DUSTER

1

EXPLORA TU DUSTER

DESCUBRE

2

TU DUSTER EN EL DÍA A DÍA

DESCUBRE

3

EQUIPAMIENTOS

DESCUBRE

4

EL ESPÍRITU DACIA DE LA FORMA MÁS SENCILLA

DESCUBRE

EL AUTÉNTICO SUV

SENCILLAMENTE ROBUSTO

¡Nada lo detiene! Dacia Duster es, más que nunca, «el» SUV emblemático. Su diseño reafirmado y sus nuevos colores de carrocería refuerzan su carácter aventurero. También disponible en acabado EXTREME con su nuevo color exclusivo Verde Cedro para un aspecto aún más aventurero.

EXTREME, UN ASPECTO MÁS DUSTER QUE NUNCA

Dacia Duster EXTREME se reconoce a primera vista por sus acabados. En el interior, los umbrales de las puertas y las alfombrillas de suelo de caucho serigrafiadas te dan la bienvenida a bordo. El color Marrón Cobre se destaca en los aireadores y la base de la palanca de cambios, los pespuntes de las puertas delanteras, el apoyabrazos central y el freno de mano. Por último, la tapicería mixta TEP MicroCloud fácilmente lavable está hecha para soportar los rigores de la aventura.

En el exterior, también se pueden encontrar detalles en color Marrón Cobre tales como los retrovisores, el logotipo Dacia en los laterales, la palabra Duster en las barras de techo modulares y las letras Dacia en el portón trasero. Y gracias a sus llantas de aleación en color negro brillante adornadas con el logotipo Dacia en Marrón Cobre, los embellecedores de los guardabarros y la antena de tiburón se desprende una auténtica sensación de aventura.

Carcasas de retrovisor de color Marrón Cobre

Llantas de aleación negro brillante con logotipo Dacia en color Marrón Cobre

Letras Dacia Marrón Cobre en el portón trasero

EVITA OBSTÁCULOS

Siéntete libre: Dacia Duster te lleva con total tranquilidad hasta donde quieras ir.

Con su chasis robusto, su distancia al suelo sobreelevada y su gran capacidad de paso (en la versión de cuatro ruedas motrices), no se le resiste ningún relieve ni desnivel. La ayuda al arranque en pendiente permite afrontar las pendientes más empinadas, y el control de trayectoria en descensos* evita los derrapes gracias al control de la velocidad de tu SUV.

En cuanto a la funcionalidad Monitor 4x4, con brújula y altímetro integrados, te permite tener siempre la información adecuada en el momento preciso. Acciona la rueda* para pasar de la tracción a cuatro ruedas motrices ¡y déjate llevar a la aventura sobre cualquier terreno!

* En versiones 4x4.

Gran capacidad de paso

Brújula y altímetro

Rueda 4x4

HAZ CLIC Y CONFIGURA

VOLVER AL RESUMEN

AVENTURERO URBANO

Dacia Duster también se siente como en casa en la ciudad. Su conducción nunca ha sido tan fluida como con su dirección asistida eléctrica, su detector de ángulo muerto y su nueva caja de cambios automática EDC[1]. En cuanto a la motorización, ofrece una auténtica variedad de elección: diésel, gasolina o bicarburación de gasolina y GLP.

(1) Disponible con la motorización TCe 150 2x2.

UN HABITÁCULO COMPLETAMENTE EQUIPADO

En el interior, el confort también está a la altura: se han modernizado los aireadores para darles forma rectangular, el apoyabrazos central es deslizante y ofrece un espacio de organización adicional (casi 1,1 l). En el volante, los botones retroiluminados mejoran la legibilidad. El salpicadero acoge una gran pantalla táctil semiempotrada de 8 pulgadas y dos puertos USB.

Además, están disponibles dos sistemas multimedia para responder a las necesidades de cada uno: Media Display, con su interfaz intuitiva y fácil de usar, dispone de una pantalla de 8 pulgadas, cuatro altavoces, conectividad Bluetooth® y replicación de smartphone compatible con Android Auto™ y Apple CarPlay™.

Por su parte, Media Nav se enriquece de la navegación a bordo MAP CARE (mapa de Europa Occidental + seis actualizaciones gratuitas durante 3 años) y dos altavoces adicionales. En la parte de atrás, los pasajeros disponen de dos tomas USB* para cargar tablets y smartphones. ¡Viaja todo lo lejos que quieras con total tranquilidad!

Android Auto™ es una marca de Google Inc.
Apple CarPlay™ es una marca de Apple Inc.
* Opcional según la versión.

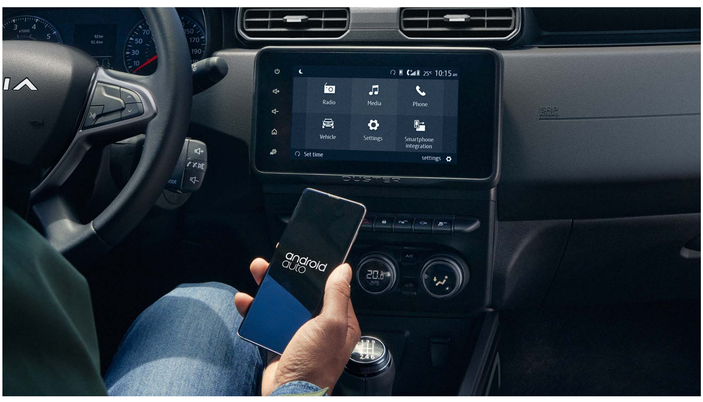

Replicación de smartphone con cable USB y wi-fi

MALETERO E IDEAS

Es increíble todo lo que puedes llevar en Dacia Duster. ¡Así que no te prives! Tu SUV a tu servicio para transportar equipaje, paquetes o muebles. Su gran modularidad permite adaptar el habitáculo según tus deseos o tus necesidades: la capacidad de carga del maletero y la flexibilidad de utilización del volumen interior (la banqueta trasera es abatible 1/3-2/3, pero también pueden abatirse todos los asientos) multiplican las posibilidades de transporte.

Los múltiples espacios de almacenamiento en las puertas o detrás de los respaldos de los asientos delanteros te invitan a liberar los bolsillos para moverte sin preocupaciones

Volumen de maletero de 478 litros

Banqueta trasera abatible

CIRCULA CON TOTAL SEGURIDAD

Los verdaderos aventureros dan prioridad a la seguridad. Dacia Duster no es la excepción y ofrece dispositivos que te permiten circular con total tranquilidad, independientemente del terreno de juego. La estructura de la carrocería reforzada, los airbags frontales y laterales, y el sistema de fijación ISOFIX para los asientos para niños velan para proteger a todos los ocupantes.

CÁMARA MULTIVISIÓN
¡La cámara multivisión te ofrece más ojos! Gracias a las vistas delanteras, traseras y laterales, te ayuda a detectar agujeros, piedras u obstáculos que no se distinguen a simple vista, y simplifica el trayecto.

CONTROL DE TRAYECTORIA EN DESCENSOS
El control de trayectoria en descensos mantiene una velocidad constante adaptable entre 5 km/h y 30 km/h en modo «Lock» para prevenir cualquier derrape (en versión 4x4).

LIMPIAPARABRISAS AUTOMÁTICOS
El sensor de lluvia situado en la parte superior del parabrisas activa automáticamente los limpiaparabrisas.

HAZ CLIC Y CONFIGURA

VOLVER AL RESUMEN

DESCUBRE LOS EQUIPAMIENTOS

COLORES +
AMBIENTES +
ACCESORIOS +
EQUIPAMIENTOS Y OPCIONES +
DIMENSIONES +

COLORES

LIQUEN CAQUI | NARANJA ARIZONA | BLANCO GLACIAR | GRIS COMETA | NEGRO NACARADO

GRIS URBAN | VERDE CEDRO

LIQUEN CAQUI(1)

NARANJA ARIZONA(2)*

BLANCO GLACIAR(1)

GRIS COMETA(2)

NEGRO NACARADO(2)

GRIS URBAN(1)

VERDE CEDRO(2)**

(1) Pintura opaca. (2) Pintura metalizada.
* no disponible en el nivel EXTREME.
** únicamente disponible en el nivel EXTREME.
Imágenes no contractuales.

DESCARGAR DACIA AR

AMBIENTES

ESSENTIAL

PRINCIPALES EQUIPAMIENTOS

EQUIPAMIENTOS

- 6 airbags (delanteros, hombros, cortinas)
- ABS y ayuda al frenado de emergencia
- Encendido automático de las luces
- Cierre centralizado a distancia
- Dirección asistida eléctrica con asistencia variable
- Eco Mode, Stop & Start e indicador de cambio de velocidad
- ESC y ayuda al arranque en pendiente
- Espacios de organización en las puertas traseras
- Fijación ISOFIX en las plazas laterales traseras
- Kit de reparación de neumáticos
- Elevalunas eléctricos delanteros
- Limitador y regulador de velocidad con mandos en el volante
- Toma de 12 V en la parte delantera
- Retrovisores con reglaje manual
- Luces de cruce delanteras Eco-LED
- Banqueta trasera fraccionable y abatible 1/3-2/3
- Dacia Plug & Music (radio DAB, tomas jack y USB, telefonía Bluetooth® con mandos satélite al lado del volante)
- 4 altavoces
- Volante regulable en altura y profundidad
- Volante Soft Feel
- Climatización manual
- Faros antiniebla
- Ayuda al aparcamiento trasero

DISEÑO

- Nueva calandra que integra el nuevo emblema y elementos decorativos blancos
- Paragolpes en el color de la carrocería
- Rejillas de ventilación gris acero
- Contornos de aireadores rectangulares en gris acero
- Llantas de acero de 41 cm (16")
- Tiradores de puerta y retrovisores exteriores negros
- Tapicería de tela
- Firma luminosa con LED
- Barras de techo longitudinales negras

EXPRESSION

PRINCIPALES EQUIPAMIENTOS EXPRESSION = ESSENTIAL +

EQUIPAMIENTOS

- Elevalunas delanteros eléctricos y conductor impulsional
- Elevalunas traseros eléctricos
- Bolsillos en el respaldo de los asientos delanteros
- Toma de 12 V en la parte trasera
- Retrovisores exteriores eléctricos y antiescarcha
- Asiento del conductor con regulación en altura
- Media Display 8": radio DAB, replicación de smartphone a través del cable USB, compatible con Android Auto™ y Apple CarPlay™, conexión Bluetooth®, 4 altavoces, pantalla táctil de 8", audio streaming y telefonía Bluetooth® con mandos en el volante, información 4x4[1], coaching eco-conducción

DISEÑO

- Llantas de aleación de 41 cm (16") Oraga
- Tiradores de puerta exteriores en el color de la carrocería
- Retrovisores exteriores de aspecto Silver
- Tiradores de puerta interiores en gris acero
- Contornos de los aireadores rectangulares gris acero con cursores blancos
- Pomo de la palanca de velocidades negro brillante
- Tapicería «Expression»

OPCIONES

- Pack Navegación: ayuda al aparcamiento trasero con cámara, Media Nav 8" con navegación Map Care (mapa de Europa Occidental + 6 actualizaciones gratuitas durante 3 años), 6 altavoces, pantalla táctil 8", replicación de smartphone mediante cable USB y wi-fi, compatible con Android Auto™ y Apple CarPlay™, audio streaming y telefonía Bluetooth® con mandos en el volante, 4x4[1], coaching eco-conducción
- Rueda de repuesto (salvo versión ECO-G)[2]

(1) En versiones 4x4.
(2) La opción «rueda de repuesto» sustituye al equipamiento «kit de inflado».
Android Auto™ es una marca de Google Inc. Apple CarPlay™ es una marca de Apple Inc.

JOURNEY Y JOURNEY GO

PRINCIPALES EQUIPAMIENTOS
JOURNEY Y JOURNEY GO = EXPRESSION +

EQUIPAMIENTOS
- Climatización automática
- Limpiaparabrisas automáticos
- Retrovisores abatibles automáticamente
- Ayuda al aparcamiento trasero con cámara
- Media Nav 8": navegación con Map Care (mapa Europa Occidental + 6 actualizaciones gratuitas durante 3 años), radio DAB, replicación de smartphone mediante cable USB y wi-fi, compatible con Android Auto™ y Apple CarPlay™, 6 altavoces, pantalla táctil de 8", audio streaming y telefonía Bluetooth® con mandos en el volante, información 4x4[1], coaching eco-conducción
- Detector de ángulo muerto
- Consola central de media altura con apoyabrazos de TEP deslizante y compartimento de 1,1 l
- Rueda de repuesto + gato (salvo versión ECO-G)[2]
- Tarjeta manos libres
- Guantera iluminada
- Barras de techo modulares
- Cámara multivisión

DISEÑO
- Pack Look exterior: protecciones delanteras y traseras, barras de techo y carcasas de retrovisores exteriores gris megalithe
- Llantas de aleación de 43 cm (17") Tergan
- Paneles de las puertas delanteras en TEP con pespuntes
- Tiradores de las puertas delanteras Fog Grey
- Tapicería «Journey»
- Elementos decorativos interiores con mandos de climatización Fog Grey

(1) En versión 4x4.
(2) La opción «rueda de repuesto» sustituye al equipamiento «kit de inflado».
Android Auto™ es una marca de Google Inc. Apple CarPlay™ es una marca de Apple Inc.

JOURNEY GO
DISPONIBLE ÚNICAMENTE CON LA OFERTA UP&GO

UP&GO

AÚN MEJOR
AÚN MÁS RÁPIDO

UP & GO, disfruta de una versión totalmente equipada en un plazo reducido. Sin opciones que añadir, ya está todo incluido. Solo tienes que elegir lo esencial:
la motorización y el color de la carrocería.

EQUIPAMIENTOS
Versiones totalmente equipadas

ENTREGA ACELERADA
¡Recibe tu Dacia en un plazo reducido!

Y SIEMPRE CON EL PRECIO DE DACIA
¡Siempre saldrás ganando!

EQUIPAMIENTOS

TODO INCLUIDO DE SERIE

MOTORIZACIÓN
Puedes elegir entre el motor GLP ECO-G 100, TCE 130 o TCE 150 EDC.

COLORES

Elige el color que prefieras entre los 6 que ofrece Dacia Duster:
- NARANJA ARIZONA(1)
- BLANCO GLACIAR(2)
- GRIS COMETA(1)
- NEGRO NACARADO(1)
- LIQUEN CAQUI(2)
- GRIS URBAN(2)

(1) Pintura metalizada.
(2) Pintura opaca.

EXTREME

PRINCIPALES EQUIPAMIENTOS EXTREME = JOURNEY +

DISEÑO

- Llantas de aleación de 17" en negro con el emblema Dacia en marrón cobre
- Antena de tiburón color negro
- Calandra con la nueva identidad visual de Dacia
- Carcasas de retrovisor color marrón cobre, adhesivos de puerta y laterales con motivos topográficos, logotipo de Dacia en el portón trasero en color marrón cobre
- Embellecedores de pasos de rueda delanteros y traseros
- Barras de techo modulares con letras Duster en color marrón cobre
- Tapicería mixta de TEP MicroCloud fácilmente lavable con serigrafía específica
- Paneles de las puertas delanteras en TEP MicroCloud fácilmente lavable con pespuntes en color marrón cobre
- Detalles en color marrón cobre en los aireadores y en la base de la palanca de cambios
- Pespuntes marrón cobre en la palanca de cambios (solo en EDC), freno de mano y apoyabrazos central
- Alfombrillas de caucho serigrafiadas
- Umbrales de puertas delanteras serigrafiados

HAZ CLIC Y CONFIGURA

VOLVER AL RESUMEN

ACCESORIOS

PACK OFF ROAD EXTREME*
Acentúa el estilo robusto de tu Duster con el pack de protecciones de faros delanteros y protecciones de los laterales de la parte inferior de las puertas.

ESTRIBOS Y FALDILLAS DE PROTECCIÓN
Imprescindibles para reforzar el estilo 4x4 del Duster, alcanzar fácilmente la carga transportada en el techo y proteger la parte inferior de la carrocería de proyecciones y gravilla.

ADHESIVOS DE PERSONALIZACIÓN
Juego de 3 adhesivos perfectamente adaptados a la puerta del maletero, a las partes traseras laterales y a las carcasas de los retrovisores, para diferenciarte con estilo.

BARRAS DE ESTILO DELANTERAS Y LATERALES CROMADAS
Refuerza el aspecto robusto y potente de tu nuevo Duster, ¡para que tu vehículo reivindique su carácter con autoridad y distinción!

ANTENA TIBURÓN**
Dale un toque de elegancia con esta antena tiburón perfectamente integrada en la línea de tu vehículo.

COFRE DE TECHO DACIA
Aumenta la capacidad de carga de tu Duster. Práctico y robusto, esencial para viajar sin renunciar a nada. Disponible en 400 l o 480 l.

PORTABICICLETAS SOBRE LAS BARRAS DE TECHO
Permite transportar la bicicleta de forma fácil y segura, sin ningún ajuste.

PORTABICICLETAS EN SISTEMA DE REMOLCADO DESMONTABLE SIN HERRAMIENTA
Lleva tus bicis a todas partes de forma rápida, sencilla y segura gracias al sistema de remolcado que se desmonta de forma rápida y sin herramienta.

REJILLA DE SEPARACIÓN
Una separación real entre el maletero y el habitáculo, práctica para transportar tu mascota.

PROTECCIÓN MODULABLE EASYFLEX
Cubre el umbral y la zona de carga. Versátil, impermeable, se adapta a la posición de los asientos traseros, incluso cuando se encuentran abatidos.

* Disponible próximamente ** Según versión.

DESCARGA EL FOLLETO DE ACCESORIOS

EQUIPAMIENTOS & OPCIONES

	ESSENTIAL	EXPRESSION	JOURNEY / JOURNEY GO	EXTREME
PRESENTACIÓN EXTERIOR				
Firma luminosa con LED	•	•	•	•
Luces de día de encendido automático	•	•	•	•
Calandra con embellecedores blancos	•	•	•	•
Protecciones delantera y trasera	Negro	Negro	Gris megalithe	Gris megalithe
Tiradores de puerta exteriores	Negro	Color carrocería	Color carrocería	Color carrocería
Retrovisores exteriores	Negro	Silver	Gris megalithe	Marrón Cobre
Barras de techo	Negro	Negro	-	-
Barras de techo modulares	-	-	Gris megalithe	Gris megalithe
Antena de tiburón color negro metálico	-	-	-	•
Embellecedores de aletas de plástico negro	-	-	-	•
Llantas de acero de 41 cm (16")	•	-	-	-
Llantas de aleación de 41 cm (16") Oraga	-	•	-	-
Llantas de aleación de 43 cm (17") Tergan	-	-	•	Negro
ASIENTOS Y AMBIENTES INTERIORES				
Contornos de los aireadores	Gris acero	Gris acero	Gris acero	Marrón Cobre
Tiradores de puerta interiores	Negro	Gris acero	Gris acero	Gris acero
Respaldo de la banqueta trasera abatible y fraccionable 1/3-2/3	•	•	•	•
Volante Soft Feel	•	•	•	•
Tapicería específica Essential	•	-	-	-
Tapicería específica Expression	-	•	-	-
Tapicería específica Journey	-	-	•	-
Tapicería específica Extreme	-	-	-	•
SEGURIDAD ACTIVA Y PASIVA				
ABS (Anti-lock Braking System) + EBA (Emergency Brake Assist)	•	•	•	•
Sistema de control de trayectoria (ESC)(1) con ayuda al arranque en pendiente (HSA)	•	•	•	•
Airbag frontal conductor	•	•	•	•
Airbag frontal del pasajero desactivable	•	•	•	•
Airbags laterales y de cortina	•	•	•	•
Cinturones de seguridad delantero y trasero con pretensor pirotécnico	•	•	•	•
Detección de presión de los neumáticos	•	•	•	•
3.er cinturón trasero de 3 puntos con enrollador	•	•	•	•
Detector de ángulo muerto	-	-	•	•
Rueda de repuesto + gato(2) (salvo versión ECO-G)	-	○	•	•
Sistema de fijaciones Isofix para asiento infantil en las plazas laterales traseras	•	•	•	•
CONDUCCIÓN Y APARATOS DE CONTROL				
Dirección asistida eléctrica	•	•	•	•
Ordenador de a bordo 13 funciones (pantalla TFT): totalizador general, totalizador parcial, carburante utilizado, consumo medio, autonomía prevista, velocidad media, intervalos de revisión/ vaciado, indicador de cambio de velocidad, velocidad de circulación, ajuste del idioma, testigo de puertas abiertas, reloj, temperatura exterior	•	•	•	•
Aviso visual y acústico de cinturones delanteros no abrochados	•	•	•	•
Eco Mode (Euro 6) + Stop & Start + indicador de cambio de velocidad	•	•	•	•
Control de trayectoria en descensos (solo en versión 4x4)	-	•	•	•
Regulador y limitador de velocidad	•	•	•	•
Ayuda al aparcamiento trasero	•	•	•	•
Ayuda al aparcamiento trasero con cámara	-	○	•	•
Cámara multivisión	-	-	•	•

• : disponible de serie ; ○ : disponible en opción; - : no disponible. (1) Desconectable únicamente en las versiones 4x4. (2) La opción «rueda de repuesto + gato» sustituye al «kit de inflado».

EQUIPAMIENTOS & OPCIONES (CONTINUACIÓN)

	ESSENTIAL	EXPRESSION	JOURNEY / JOURNEY GO	EXTREME
VISIBILIDAD				
Faros antiniebla	•	•	•	•
Luneta trasera térmica/limpialuneta trasera temporizada	•/•	•/•	•/•	•/•
Retrovisores exteriores con ajuste manual interior	•	-	-	-
Retrovisores exteriores eléctricos y antiescarcha	-	•	•	•
Encendido automático de las luces	•	•	-	-
Encendido automático de las luces y sensor de lluvia	-	-	•	•
CONFORT				
Climatización manual	•	•	-	-
Climatización automática	-	-	•	•
Retrovisores abatibles automáticamente	-	-	•	•
Bloqueo de las puertas eléctrico y mando a distancia por radiofrecuencia	•	•	-	-
Tarjeta manos libres	-	-	•	•
Elevalunas delanteros eléctricos	•	•	•	•
Elevalunas traseros eléctricos	-	•	•	•
Volante regulable en altura y profundidad	•	•	•	•
Asiento del conductor regulable en altura	-	•	-	-
Asiento del conductor regulable en altura con regulación lumbar	-	-	•	•
Consola central cerrada con reposabrazos deslizante	-	-	•	•
2 tomas USB en la parte trasera	-	-	•	•
Tomas de 12 V delantera y trasera	•/-	•/•	•/•	•/•
Iluminación guantera	-	-	•	•
Iluminación maletero	•	•	•	•
AUDIO				
Plug & Music: radio MP3 DAB, tomas jack y USB, 4 altavoces, telefonía Bluetooth® con mandos por satélite	•	-	-	-
Media Display 8": radio DAB, replicación de smartphone a través del cable USB, conexión Bluetooth®, 4 altavoces, pantalla táctil de 8"	-	•	-	-
Media NAV 8": navegación con Map Care (mapa de Europa Occidental + 6 actualizaciones gratuitas durante 3 años), radio DAB, replicación de smartphone a través del cable USB y wi-fi, conexión Bluetooth®, 6 altavoces, pantalla táctil de 8"	-	○	•	•
PACKS				
Pack Navegación: ayuda al aparcamiento trasero con cámara, Media Nav con navegación MAP CARE (mapa de Europa Occidental + 6 actualizaciones gratuitas durante 3 años) y replicación de smartphone mediante cable USB y wi-fi	-	○	-	-

• : disponible de serie ; ○ : disponible en opción; - : no disponible. (1) Desconectable únicamente en las versiones 4x4. (2) La opción «rueda de repuesto + gato» sustituye al «kit de inflado».

HAZ CLIC Y CONFIGURA

VOLVER AL RESUMEN

DIMENSIONES

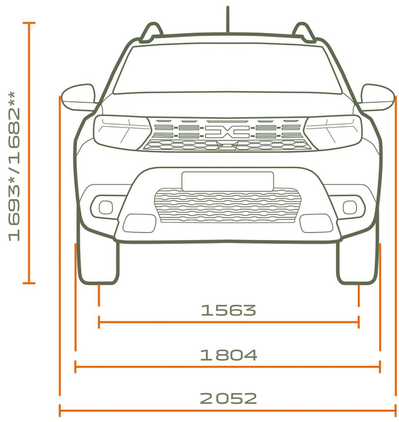

VISTA DELANTERA

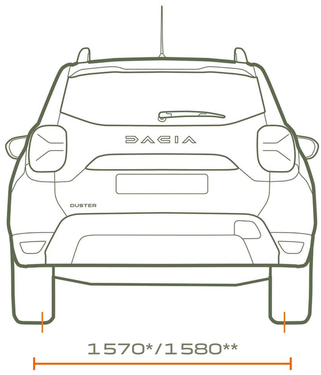

VISTA TRASERA

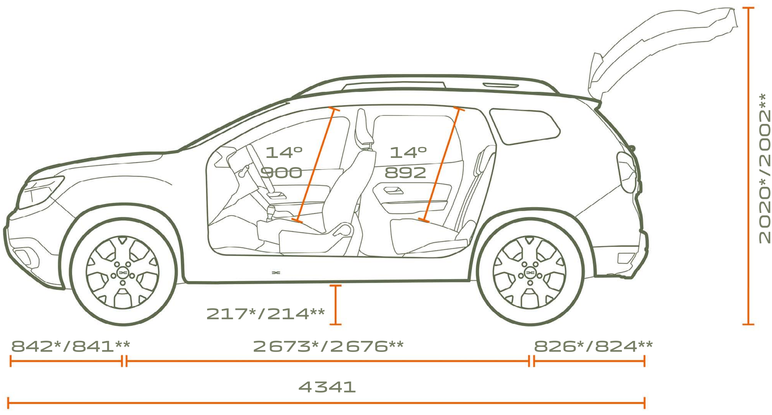

VISTA DE PERFIL

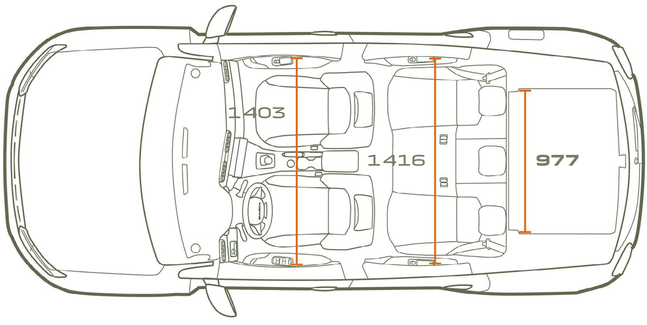

VISTA DESDE ARRIBA

VOLUMEN DEL MALETERO (EN DM³ - NORMA VDA / LITROS)	
Volumen del maletero mínimo bajo tapaequipajes con rueda de repuesto (en 4x2/4x4)	478 / 414
Volumen del maletero máximo bajo con banqueta trasera abatida con rueda de repuesto (en 4x2/4x4)	1 623 / 1 559

Dimensiones en mm.
* Versión 4x2.
** Versión 4x4.

UNA INCREÍBLE HISTORIA DE ÉXITO

En Dacia, ofrecemos vehículos prácticos y robustos, al mejor precio. Modelos con estilo, pero sin nada superfluo, equipados con las tecnologías más fiables, y todo a un precio imbatible. En quince años, hemos cambiado el panorama y revolucionado el mercado del automóvil.

PARA APRENDER MÁS

HAZ CLIC Y CONFIGURA

PIDE UNA PRUEBA

ENCUENTRA TU CONCESIONARIO

Accede a la cuenta de DACIA en Facebook

Accede a la cuenta de DACIA en YouTube

Accede a la cuenta de DACIA en Instagram

Se ha hecho todo lo posible para que el contenido del presente folleto sea exacto y esté actualizado en la fecha de divulgación. Este documento se ha elaborado a partir de preseries o prototipos. De acuerdo con su política de mejora continua de los productos, Dacia se reserva el derecho a realizar en cualquier momento modificaciones de las especificaciones y de los vehículos y accesorios descritos y representados. Estas modificaciones se notifican a los concesionarios Dacia lo antes posible. Según los países de comercialización, las versiones pueden ser distintas y algunos equipamientos pueden no estar disponibles (de serie, como opción o como accesorio). Consulta en tu concesionario de la marca Dacia para recibir la información más reciente. Dados los límites propios del soporte, los colores reproducidos en este documento pueden diferir ligeramente de los colores reales de la pintura o los materiales de guarnecido interior. Todos los derechos reservados. Queda prohibida la reproducción en cualquier formato y por cualquier medio de la totalidad o una parte del presente folleto sin la autorización previa por escrito de Dacia.

Dacia recomienda Castrol

PUBLICIS – CRÉDITOS DE FOTOGRAFÍA: ADDITIVE, BAM, P. CURTET, MARC & DAVID, H. PICARD, ©RENAULT MARKETING 3D-COMMERCE – JULIO 2023

DACIA.ES