DACIA
GEWOON. GOED

DACIA SANDERO
DACIA SANDERO STEPWAY

PRIJSLIJST JUNI 2025

belangrijkste standaarduitrusting Sandero

essential

techniek en veiligheid
- antiblokkeersysteem (ABS)
- active emergency braking system met voetganger- en fietserdetectie
- gordijnairbags vóór en achter
- frontairbags bestuurder en passagier
- (uitschakelbare passagiersairbag)
- automatische noodoproep bij ongeval
- automatische activatie alarmlichten bij hard remmen
- automatische deurvergrendeling bij wegrijden
- bandenspanningcontrolesysteem
- bandenreparatieset
- cruise control en snelheidsbegrenzer
- boordcomputer met LCD scherm
- instrumentenpaneel met analoge toerenteller en snelheidsmeter
- eco-modus[1]
- schakelindicator
- stop/start functie
- hill start assist
- richtingaanwijzer met 'snelwegfunctie'
- LED verlichting
- dagrijverlichting
- lane departure warning
- vermoeidheidsdetectiesysteem
- intelligent speed assist
- parkeersensoren achter met sonische weergave

comfort
- verwarming en ventilatie met vier snelheden met luchtrecirculatiestand
- centrale deurvergrendeling met afstandsbediening
- sleutel met afstandbediening
- elektrisch bedienbare ramen vóór
- stuurwiel in hoogte verstelbaar
- bestuurdersstoel in hoogte verstelbaar
- licht- en regensensor

multimedia
- Dacia media control radio DAB+, Bluetooth®[2], stuurwielbediening, 2 speakers telefoonhouder voor gebruik smartphone als multimediascherm
- 12 volt aansluiting vóór

exterieur
- buitenspiegelkappen in zwart
- portierhandgrepen in zwart
- bumpers in carrosseriekleur
- stalen velgen 15" met wieldoppen 'Elma"

interieur
- bekleding 'essential'
- dashboard tweekleurig in 'two-tone'
- achterbank leuning neerklapbaar in 2 delen (1/3-2/3))

Sandero essential vanaf € 18.200

[1] Bij activering van de eco- modus worden de prestaties van de auto geoptimaliseerd, de auto reageert minder snel op het gaspedaal, er is minder koppel en vermogen beschikbaar en worden de snelfuncties van airco- en verwarmingssysteem beperkt om het brandstofverbruik te reduceren.
[2] De werking van de bluetoothondersteuning kan verschillen, afhankelijk van het type en merk telefoon

belangrijkste standaarduitrusting Sandero

expression (extra t.o.v. essential)

techniek en veiligheid
- mistlampen vóór

comfort
- handbediende airconditioning
- elektrisch bedienbare ramen vóór met sneltoets voor bestuurder
- elektrisch bedienbare ramen achter
- elektrisch verstelbare en verwarmbare buitenspiegels
- stuurwiel in hoogte en diepte verstelbaar

multimedia
- Dacia media display 8 "touchscreen, radio DAB+, Bluetooth®[2], stuurbediening, 4 speakers smartphone replicatie via USB ondersteund door Android auto- en Apple CarPlay

exterieur
- portierhandgrepen in carrosseriekleur
- buitenspiegelkappen in carosseriekleur
- stalen designvelgen 16" met wieldoppen 'Atara'

interieur
- bekleding "expression"
- dashboard tweekleurig in 'two-tone' met textiel inleg
- stuurwiel met kunstleer bekleed
- portierhandgrepen binnenzijde in zachtgrijs
- versnellingspookknop in zachtgrijs met satijnglans

Sandero expression vanaf € 20.100

journey (extra t.o.v. expression)

techniek en veiligheid
- achteruitrijcamera
- dodehoeksensor (blind spot warning)
- parkeersensoren voor en achter

comfort
- elektronisch geregelde airconditioning
- Dacia handsfree card voor het openen, sluiten en starten zonder sleutel

exterieur
- lichtmetalen velgen 16" 'Randia'
- buitenspiegelkappen in hoogglans zwart
- shark fin antenne

interieur
- kofferbakvloer in hoogte verstelbaar

Sandero journey vanaf € 21.500

[1] Bij activering van de eco- modus worden de prestaties van de auto geoptimaliseerd, de auto reageert minder snel op het gaspedaal, er is minder koppel en vermogen beschikbaar en worden de snelfuncties van airco- en verwarmingssysteem beperkt om het brandstofverbruik te reduceren.
[2] De werking van de bluetoothondersteuning kan verschillen, afhankelijk van het type en merk telefoon

belangrijkste standaarduitrusting Sandero Stepway

expression

techniek en veiligheid
- antiblokkeersysteem (ABS)
- active emergency braking system met voetganger- en fietserdetectie
- gordijnairbags vóór en achter
- frontairbag bestuurder en passagier
- (uitschakelbare passagiersairbag)
- automatische noodoproep bij ongeval
- automatische activatie alarmlichten bij hard remmen
- automatische deurvergrendeling bij wegrijden
- bandenspanningcontrolesysteem
- bandenreparatieset
- cruise control en snelheidsbegrenzer
- boordcomputer met LCD scherm
- instrumentenpaneel met analoge toerenteller en snelheidsmeter
- eco-modus[1]
- schakelindicator
- stop/start functie
- hill start assist
- richtingaanwijzer met 'snelwegfunctie'
- LED verlichting
- dagrijverlichting
- lane departure warning
- vermoeidheidsdetectie via het stuurwiel
- intelligent speed assist
- parkeersensoren achter met sonische weergave
- mistlampen vóór

comfort
- handbediende airconditioning
- centrale deurvergrendeling met afstandsbediening
- sleutel met afstandbediening
- elektrisch bedienbare ramen vóór met sneltoets voor bestuurder
- elektrisch bedienbare ramen achter
- elektrisch verstelbare en verwarmbare buitenspiegels
- stuurwiel in hoogte en diepte verstelbaar
- bestuurdersstoel in hoogte verstelbaar
- licht- en regensensor

multimedia
- Dacia media display 8" touchscreen, radio DAB+, Bluetooth®[2], stuurbediening, 4 speakers smartphone replicatie via USB ondersteund door Android auto- en Apple CarPlay

exterieur
- portierhandgrepen in carrosseriekleur
- buitenspiegelkappen in carosseriekleur
- bumpers in carrosseriekleur
- stalen designvelgen 16" met wieldoppen 'Atara'
- B-stijl in zwart
- modulaire dakdragers, in zwart

interieur
- bekleding 'stepway'
- dashboard tweekleurig in 'two-tone' met textiel inleg
- stuurwiel met kunstleer bekleed
- achterbank leuning neerklapbaar in 2 delen (1/3-2/3)

sandero stepway expression vanaf € 22.300

[1] Bij activering van de eco- modus worden de prestaties van de auto geoptimaliseerd, de auto reageert minder snel op het gaspedaal, er is minder koppel en vermogen beschikbaar en worden de snelfuncties van airco- en verwarmingssysteem beperkt om het brandstofverbruik te reduceren.
[2] De werking van de bluetoothondersteuning kan verschillen, afhankelijk van het type en merk telefoon

belangrijkste standaarduitrusting Sandero Stepway

extreme (extra t.o.v. expression)

techniek en veiligheid
- achteruitrijcamera
- extended grip

comfort
- elektronisch geregelde airconditioning
- kofferbakvloer in hoogte verstelbaar (Eco-G 100)
- Dacia handsfree card voor het openen, sluiten en starten zonder sleutel

exterieur
- lichtmetalen velgen 16" Extreme 'Mahalia'
- shark fin antenne
- koperkleurige buitenspiegelkappen 'extreme'
- extreme accenten in koperkleur / topografische designelementen

interieur
- bekleding 'extreme'
- rubberen vloermatten met topografisch design

sandero stepway extreme vanaf € 23.300

versieprijzen Sandero

MOTOR	UITVOERING	kW / pk	ENERGIE-LABEL[1]	CO_2[2]	NETTO CATALOGUSPRIJS €	BTW €	BPM €	FISCALE WAARDE €	CONSUMENTEN-ADVIESPRIJS €[3]	BIJTELLING VANAF €[4]
benzine										
Eco-G 100	essential	74 / 100	A	105	11.524,79	2.420,21	3.255,00	17.200,00	**18.200,00**	112,95
	expression	74 / 100	A	105	13.095,04	2.749,96	3.255,00	19.100,00	**20.100,00**	125,43
	journey	74 / 100	A	105	14.252,07	2.992,93	3.255,00	20.500,00	**21.500,00**	134,62
TCe 90	expression	67 / 92	B	119	12.085,12	2.537,88	5.677,00	20.300,00	**21.300,00**	133,31
	journey	67 / 92	B	119	13.242,15	2.780,85	5.677,00	21.700,00	**22.700,00**	142,50
TCe 90 automaat	journey	67 / 92	C	129	13.713,22	2.879,78	7.407,00	24.000,00	**25.000,00**	157,61

BPM BEDRAG IN COMBINATIE MET CO_2 UITSTOOT

De hier getoonde consumentenadviesprijs is een vanafprijs voor de standaarduitvoering van de versie exclusief eventuele pakketten en/of opties. Het toevoegen van pakketten en/of opties kan van invloed zijn op de CO_2-uitstoot en het daaraan gekoppelde BPM bedrag. Een hogere CO_2-uitstoot en BPM bedrag is van invloed op de hier getoonde fiscale waarde, de consumentenadviesprijs en de bijtelling. Voor de actuele consumentenadviesprijs en BPM bedrag van de door u gewenste configuratie van de auto inclusief pakketten en/of opties verwijzen wij u naar de configurator op Dacia.nl en/of uw Dacia dealer.

[1] Het energielabel is berekend op basis van de CO_2-uitstoot gebaseerd op de WLTP-testmethode.
[2] Gemiddelde CO_2-uitstoot g/km (gemeten volgens EG-richtlijn 715/2007). De vermelde waarden voor CO_2-uitstoot zijn gebaseerd op de WLTP - testmethode voor de standaarduitvoering van de versie zonder paketten en/of opties.
[3] Consumentenadviesprijs is de fiscale waarde inclusief: 1) kosten rijklaar maken (uitgebreide routeservice gedurende de garantieperiode, lifehammer, transportkosten, €10 brandstof, nulbeurt, deconserveren, poetsen, kentekenplaten, kentekenhouders, handlings- en administratiekosten, uitleg veiligheidssystemen, t.w.v. € 916,90 incl. 21% BTW), 2) recyclingsbijdrage aan Auto Recycling Nederland (t.w.v. €20,00 incl. BTW) en 3) registratiekosten (t.w.v. €63,10 deels BTW-vrij).
[4] Netto bijtelling per maand geboseerd op de fiscale waarde van het voertuig exclusief opties en op een belastingschijf van 35,82%.

gris urban

blanc glacier

noir nacré

vert cèdre

gris schiste

bleu iron

versieprijzen Sandero Stepway

MOTOR	UITVOERING	kW / pk	ENERGIE-LABEL[1]	CO_2[2]	NETTO CATALOGUSPRIJS €	BTW €	BPM €	FISCALE WAARDE €	CONSUMENTEN-ADVIESPRIJS €[3]	BIJTELLING VANAF €[4]
benzine										
Eco-G 100	expression	74 / 100	B	113	13.769,42	2.891,58	4.639,00	21.300,00	**22.300,00**	139,88
	extreme	74 / 100	B	114	14.452,89	3.035,11	4.812,00	22.300,00	**23.300,00**	146,44
TCe 110	expression	81 / 110	C	125	13.376,03	2.808,97	6.715,00	22.900,00	**23.900,00**	150,38
	extreme	81 / 110	C	126	14.059,50	2.952,50	6.888,00	23.900,00	**24.900,00**	156,95
TCe 90 automaat	extreme	67 / 92	D	139	14.101,65	2.961,35	9.137,00	26.200,00	**27.200,00**	172,06

BPM BEDRAG IN COMBINATIE MET CO_2 UITSTOOT

De hier getoonde consumentenadviesprijs is een vanafprijs voor de standaarduitvoering van de versie exclusief eventuele pakketten en/of opties. Het toevoegen van pakketten en/of opties kan van invloed zijn op de CO_2-uitstoot en het daaraan gekoppelde BPM bedrag. Een hogere CO_2-uitstoot en BPM bedrag is van invloed op de hier getoonde fiscale waarde, de consumentenadviesprijs en de bijtelling. Voor de actuele consumentenadviesprijs en BPM bedrag van de door u gewenste configuratie van de auto inclusief pakketten en/of opties verwijzen wij u naar de configurator op Dacia.nl en/of uw Dacia dealer.

[1] Het energielabel is berekend op basis van de CO_2-uitstoot gebaseerd op de WLTP-testmethode.
[2] Gemiddelde CO_2-uitstoot g/km (gemeten volgens EG-richtlijn 715/2007). De vermelde waarden voor CO_2-uitstoot zijn gebaseerd op de WLTP - testmethode voor de standaarduitvoering van de versie zonder paketten en/of opties.
[3] Consumentenadviesprijs is de fiscale waarde inclusief: 1) kosten rijklaar maken (uitgebreide routeservice gedurende de garantieperiode, lifehammer, transportkosten, €10 brandstof, nulbeurt, deconserveren, poetsen, kentekenplaten, kentekenhouders, handlings- en administratiekosten, uitleg veiligheidssystemen, t.w.v. € 916,90 incl. 21% BTW), 2) recyclingsbijdrage aan Auto Recycling Nederland (t.w.v. €20,00 incl. BTW) en 3) registratiekosten (t.w.v. €63,10 deels BTW-vrij).
[4] Netto bijtelling per maand geboseerd op de fiscale waarde van het voertuig exclusief opties en op een belastingschijf van 35,82%.

beige safari

blanc glacier

noir nacré

vert cèdre

gris schiste

bleu iron

lichen kaki

pakketten & opties Sandero & Sandero Stepway

	Sandero essential	Sandero expression	Sandero journey	Sandero Stepway expression	Sandero Stepway extreme	CONSUMENTENADVIESPRIJS NETTO €	BTW €	INCL. BTW € EXCL. BPM
pakketten								
pack assist dodehoeksensor (blind spot warning) parkeersensoren voor en achter achteruitrijcamera	-	○	●	○	-	413,22	86,78	500,00
pack extreme automatische parkeerrem middenconsole met armsteun en opbergvak dodehoeksensor (blind spot warning) parkeersensoren voor en achter	-	-	-	-	○	495,87	104,13	600,00
pack comfort middenconsole met armsteun en opbergvak automatische parkeerrem	-	-	○	-	-	330,58	69,42	400,00
media NAV Live 8" touchscreen, radio DAB+, bluetooth®[1], stuurwielbediening, 6 speakers, smartphonereplicatie via USB, ondersteund door Android Auto- en Apple CarPlay, navigatiekaart West Europa (incl. 2 updates per jaar voor een periode van 3 jaar)[2]	-	○	○	○	○	495,87	104,13	600,00
opties								
veiligheid								
reservewiel (max 80 km/h) (niet mogelijk i.c.m. Eco-G 100)	-	○	○	○	○	165,29	34,71	200,00
comfort								
handbediende airconditioning	○	●	-	●	-	495,87	104,13	600,00
elektronisch geregelde airconditioning	-	○	●	-	●	330,58	69,42	400,00
elektrisch te openen glazen zonnedak	-	-	-	-	○	413,22	86,78	500,00
stoelverwarming voorstoelen	-	-	○	-	○	247,93	52,07	300,00
exterieur								
lichtmetalen velgen 16"	-	○	●	-	-	413,22	86,78	500,00
gris urban	●	●	●	-	-	0,00	0,00	0,00
beige safari	-	-	-	●	●	0,00	0,00	0,00
blanc glacier	○	○	○	○	○	165,29	34,71	200,00
noir nacré	○	○	○	○	○	495,87	104,13	600,00
vert cèdre	-	○	○	○	○	495,87	104,13	600,00
gris schiste	-	○	○	○	○	495,87	104,13	600,00
bleu iron	-	○	○	○	○	495,87	104,13	600,00
lichen kaki	-	-	-	○	○	495,87	104,13	600,00

BPM BEDRAG IN COMBINATIE MET CO_2-UITSTOOT

De hier getoonde consumentenadviesprijs is de adviesprijs van de optie of het pakket exclusief een eventueel effect op de CO_2 uitstoot. Het toevoegen van pakketten en/of opties kan van invloed zijn op de totale CO_2-uitstoot en het daaraan gekoppelde BPM bedrag van de door u gewenste configuratie. Een hogere CO_2-uitstoot en BPM bedrag is van invloed op de fiscale waarde, de consumentenadviesprijs en de bijtelling. Voor de actuele consumentenadviesprijs en het BPM bedrag van de door u gewenste configuratie van de auto inclusief pakketten en/of opties verwijzen wij u naar de configurator op Dacia.nl en/of uw Dacia dealer.

● = standaard, ○ = optie, - = niet leverbaar

[1] De werking van de bluetoothondersteuning kan verschillen, afhankelijk van het type en merk telefoon.
[2] Kaart West-Europa dekt de volgende landen: Nederland, België, Luxemburg, Duitsland, Zwitserland, Oostenrijk, Frankrijk, Spanje, Portugal, Italië, Griekenland, het Verenigd Koninkrijk, Ierland, Cyprus, Malta, Zweden, Denemarken, Noorwegen, IJsland en Finland.

technische gegevens Sandero & Sandero Stepway

	Eco-G 100		TCe 90	TCe 90 automaat		TCe 110
	Sandero	Sandero Stepway	Sandero	Sandero	Sandero Stepway	Sandero Stepway
zitplaatsen						
aantal zitplaatsen	5	5	5	5	5	5
motor						
cilinderinhoud (cm³)	999		999	999		999
brandstof	LPG / Benzine		Benzine	Benzine		Benzine
aantal cilinders / kleppen	3 / 12		3 / 12	3 / 12		3 / 12
max. vermogen kW (pk)	74 (100)		67 (91)	67 (91)		81 (110)
bij toerental (t/min)	4 600 / 5 000		4 600 / 5 000	4 500 / 5 000		5 000 / 5 250
max. koppel in Nm (rpm)	170 (2 000 - 3 500)		160 (2 100 - 3 750)	142 (1 750 - 4 500)		200 (2 900 - 3 500)
inspuitsysteem	indirecte multipoint injectie + turbo		indirecte multi-point injectie + turbo	indirecte multipoint injectie + turbo		GDI (gasoline direct injection)
emissienorm	euro 6		euro 6	euro 6		euro 6
efficiency						
stop & start	ja		ja	ja		ja
versnellingsbak						
aantal versnellingen	5	6	5	n.v.t.		6
remsysteem						
vóór: geventileerde schijven - Ø (mm)	258 / 22		258 / 22	258 / 22		258 / 22
achter: trommelremmen - (inch)	8		8	8		8
ABS met noodstopbekrachtiging	standaard		standaard	standaard		standaard
wielophanging						
type voortrein	Pseudo McPherson met driehoekige draagarm					
type achtertrein	flexibele achteras met voorgeprogrammeerde geometrie - schroefveren					
stuurinrichting						
stuurbekrachtiging	elektronische stuurbekrachtiging					
draaicirkel tussen stoepranden (m)	10,53	10,39	10,53	10,53	10,39	10,39
banden						
standaard velgen / banden	185/65 R15	205/60 R16	185/65 R15	185/65 R15	205/60 R16	205/60 R16
inhoud						
volume kofferruimte minimaal (l)	410		410	410		410
volume kofferruimte maximaal (l)	1 455		1 455	1 455		1 455
brandstoftank (benzine/LPG) (l)	50/40		50	50		50
prestaties						
0-100 km/h (s)	12,2	11,9	12,2	13,4	14,2	10
topsnelheid op het circuit (km/u) (LPG / benzine)	174	174 / 173	174	169	163	174

technische gegevens Sandero & Sandero Stepway

	Eco-G 100		TCe 90	TCe 90 automaat		TCe 110
	Sandero	Sandero Stepway	Sandero	Sandero	Sandero Stepway	Sandero Stepway
brandstofverbruik in l/100 km (volgens eg richtlijn 715/2007 tijdens wltp testcylcus)3						
gecombineerd verbruik op benzine	5,4	5,8	5,3	5,7	6,2	5,5
verbruik bij lage snelheid	6,7 - 6,8	7,0 - 7,1	6,6	7,5	7,8	6,2
verbruik bij gemiddelde snelheid	5,1	5,3	4,9	5,2	5,5	5,0
verbruik bij hoge snelheid	4,6	5	4,5	4,7	5,1	4,7
verbruik bij extra hoge snelheid	5,8	6,3	5,7	6,2	6,8 - 6,9	6,3
CO_2 (g/km) op benzine	122	130 - 131	119	129	139 - 140	126 - 127
gecombineerd verbruik op LPG	6,5 - 6,6	7,1	-	-	-	-
verbruik bij lage snelheid	8,3	8,5	-	-	-	-
verbruik bij gemiddelde snelheid	6,0 - 6,1	6,4	-	-	-	-
verbruik bij hoge snelheid	5,6	6,1	-	-	-	-
verbruik bij extra hoge snelheid	6,9	7,7	-	-	-	-
CO_2 (g/km) op LPG	105 - 106	114	-	-	-	-
gewicht (kg) (volgens eg richtlijn 715/2007)						
massa rijklaar (essential - expression)	1181 - 1203	1209 - 1229	1147	1173	1197	1181
massa ledig (essential - expression)	1081 - 1103	1109 - 1129	1047	1073	1097	1081
max. toelaatbaar gewicht (essential - expression)	1576 - 1602	1602 - 1618	1561	1586	1601	1587
max. toelaatbaar treingewicht (essential - expression)	2676 - 2702	2702 - 2718	2661	2686	2701	2687
max. toelaatbaar aanhangergewicht (geremd)[2]	1100	1100	1100	1100	1100	1100
max. toelaatbaar aanhangergewicht (ongeremd)	590 - 600	600 - 610	570	585	595	590
max. toelaatbare kogeldruk	75	75	75	75	75	75

CO_2-UITSTOOT EN BRANDSTOFVERBRUIK

De hier getoonde CO_2-uitstoot en brandstofverbruiksgegevens zijn gebaseerd op de standaarduitvoering van de versie exclusief eventuele pakketten en/of opties. Het toevoegen van pakketten en/of opties kan van invloed zijn op de totale CO_2-uitstoot en het brandstofverbruik van de door u gewenste configuratie. Voor de actuele CO_2-uitstoot van de door u gewenste configuratie van de auto inclusief pakketten en/of opties verwijzen wij u naar de configurator op Dacia.nl en/of uw Dacia dealer.

[1] De CO_2- en relatieve verbruikscijfers worden officieel gemeten volgens EG-richtlijn 715/2007. Deze testmethode geeft u de mogelijkheid auto's op zuinigheid met elkaar te vergelijken en heeft niet als doel het daadwerkelijke verbruik nauwkeurig weer te geven. De vermelde waarden voor brandstofverbruik en CO_2-uitstoot zijn gebaseerd op de WLTP - testmethode voor de standaarduitvoering van de versie zonder opties. Het verbruik van uw auto zal in de praktijk veelal afwijken van de in het kader van de Europese test gemeten waarden en is afhankelijk van zaken als de belading, weersomstandigheden en uw rijgedrag.

[2] Dit maximale aanhangergewicht is alleen toegestaan als bovengenoemd treingewicht (beladen auto + beladen aanhanger) niet wordt overschreden.

afmetingen Sandero

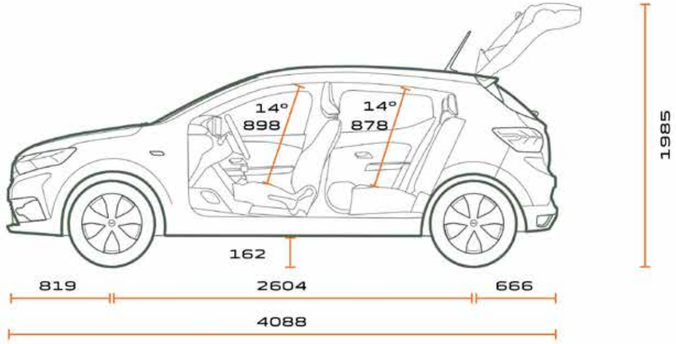

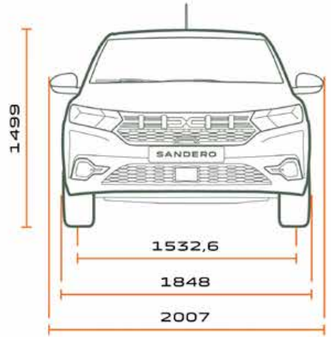

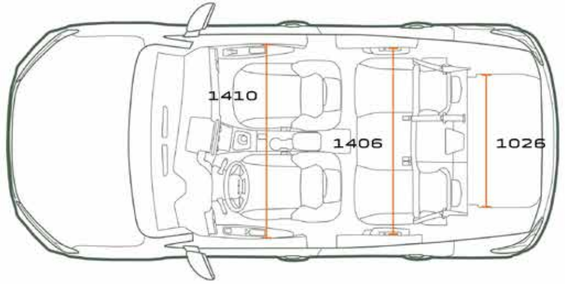

afmetingen Sandero Stepway

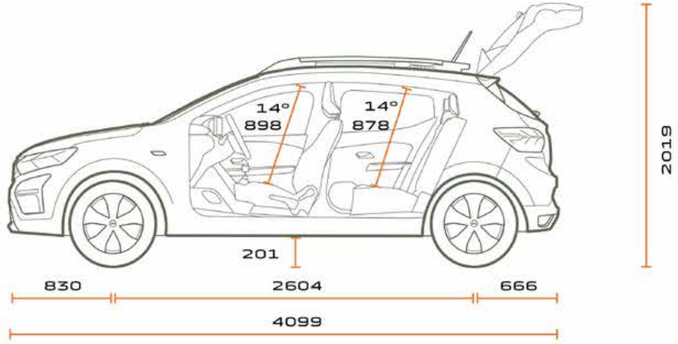

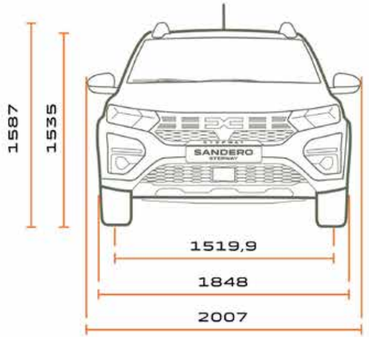

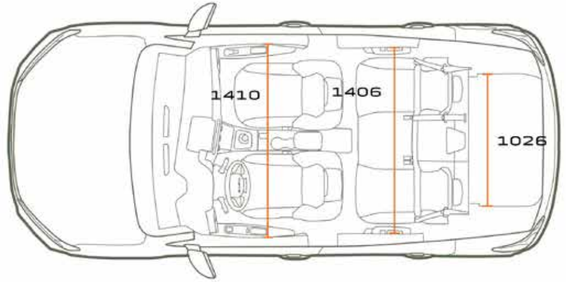

algemene voorwaarden en informatie Sandero & Sandero Stepway

BPM PERSONENAUTO'S

Het BPM-bedrag wordt berekend op basis van de CO_2-uitstoot van het voertuig:

Voor de BPM berekening voor 2025 geldt:

2025		
	BENZINE & DIESEL	€ PER GRAM
Vrijgesteld	0	667
1e schijf	1-79 g/km	2
2e schijf	80-101 g/km	79
3e schijf	102-141 g/km	173
4e schijf	142 -157 g/km	284
5e schijf	>158 g/km	568

Tevens is voor personenauto's met een dieselmotor een extra dieseltoeslag verschuldigd van €109,87 per gram vanaf 70 gram uitstoot.

Naast het BPM-bedrag op basis van de CO2-uitstoot moet voor elke personenauto een vast BPM-bedrag van € 667,- worden betaald.

Het eventueel uit de gewijzigde BPM-wetgeving voortvloeiende bedrag is verwerkt in de consumentenprijzen van deze prijslijst. In de praktijk kan het voorkomen, dat een in deze prijslijst genoemde energie-efficientieklasse, CO_2 - uitstoot en/of fijnstofuit niet overeenkomt met de definitieve door het RDW gehanteerde waarde waardoor het vastgestelde bpm-bedrag op het moment van tenaamstelling van het kenteken kan afwijken van het in deze prijslijst genoemde bedrag. Dit kan ontstaan door wijzigingen in de specificaties van het product of door de aanpassing van de berekeningsmethode van de overheid. Dacia Nederland en haar verkooporganisatie zijn in dat (eventuele) geval niet aansprakelijk voor afwijkingen in de prijsstelling. Mogelijke verschillen zijn te allen tijde voor rekening van de koper. Tevens verwijzen wij u naar de relevante algemene leveringsvoorwaarden van de BOVAG.

Voor elektrische personenauto's geldt een volledige vrijstelling van BPM. Dit houdt in dat bij aanschaf van een elektrische personenauto de bovengenoemde belastingen niet van toepassing zijn.

GARANTIE*

Dacia geeft op al haar nieuwe personenauto's, vanaf de datum van aflevering, standaard 3 jaar fabrieksgarantie of 100.000 kilometer, hetgeen het eerst wordt bereikt. De Daciadealer geeft 1 jaar garantie op alle reparaties die hij uitgevoerd en gefactureerd heeft. Dacia geeft op al haar personenauto's 6 jaar plaatwerkgarantie en 2 jaar lakgarantie.

DACIA ROUTE SERVICE.

Dacia Route Service is 24 uur per dag, 7 dagen per week vanuit vrijwel geheel Europa bereikbaar om u te helpen als uw auto strandt met pech, en in Nederland ook bij schade. Het telefoonnummer van de Dacia Route Service is +31(0)88 - 303 5 303.

DACIA ROUTE SERVICE+.

Met Dacia Route Service+ kunt u zich verzekeren van uitgebreidere pechhulp tijdens de fabrieksgarantie periode én na afloop van de fabrieksgarantie. Hiermee bent u verzekerd van vele extra diensten bij een onverhoopt pechgeval, zowel in het binnenland als in het buitenland. Duurt de reparatie van de auto bijvoorbeeld wat langer, dan regelt Dacia Route Service+ zo nodig een hotelovernachting of vervangend vervoer.

DACIA GARANTIEPLUS VERZEKERING.**

Met de Dacia GarantiePlus heeft u de mogelijkheid om de oorspronkelijke garantie te verlengen. U maakt met de Dacia GarantiePlus verzekering kosteloos gebruik van Dacia Route Service in Europa. U kunt de GarantiePlus verzekering bij aankoop van de auto afsluiten bij uw Dacia dealer.

LEASING & FINANCIERING - MOBILIZE FINANCIAL SERVICES.

Mobilize Financial Services is de huisleverancier van Dacia op het gebied van leasing en financiering. Bij de Dacia dealer kunt u terecht voor deskundig advies en het beheer van uw wagenpark, maar ook om uw auto te financieren. Voor zowel nieuwe auto's als voor occasions heeft Mobilize Financial Services altijd een passende oplossing voor u.

Alles is in het werk gesteld om juiste en actuele informatie in deze uitgave ten tijde van zijn verschijning (mei 2025) te vermelden. Deze brochure werd samengesteld op basis van voorseries of prototypes. In het kader van zijn streven naar constante verbetering van zijn producten behoudt Dacia zich op ieder moment het recht voor om wijzigingen in de specificaties en aan de beschreven en afgebeelde auto's en accessoires door te voeren. Eventuele wijzigingen worden zo snel mogelijk aan de Dacia-dealers doorgegeven. Per land kunnen de op de markt gebrachte versies verschillen en kunnen bepaalde uitrustingen niet leverbaar zijn (standaard, optioneel of accessoire). Raadpleeg daarom uw plaatselijke Dacia-dealer voor de meest recente informatie. Vanwege technische beperkingen bij het drukproces kunnen de in deze brochure afgebeelde kleuren verschillen van de echte kleur van de lakken en materialen in het interieur. Alle rechten voorbehouden. Dacia is op geen enkele wijze aansprakelijk voor mogelijke gevolgen van onjuistheden of onvolkomenheden van de inhoud van deze brochure. Gehele of gedeeltelijke reproductie van deze publicatie in welke vorm of met welk middel dan ook is verboden zonder voorafgaande schriftelijke toestemming van Dacia. Prijzen onder voorbehoud van wijzigingen.

Wie slim is, gaat voor Dacia!

Dacia adviseert Castrol

DACIA NEDERLAND - POSTBUS 75784 - 1118 ZX SCHIPHOL / WWW.DACIA.NL / HANDELSREGISTER (onder RENAULT NEDERLAND N.V.) 33102829