Dacia Bigster od 1 199 zł / mies. (RRSO 12,65%)[1] z pakietem przeglądów i ochroną pogwarancyjną [2]

CENA KATALOGOWA W ZŁ

SILNIK	NAPĘD	essential	expression	extreme	journey
mild hybrid 140	4X2	99 900	108 900	117 400	117 000
mild hybrid-G 140		101 400	110 400	118 900	118 500
hybrid 155		-	124 900	133 400	133 000
mild hybrid 130	4X4	111 500	120 500	129 000	-

OFERTA SPECJALNA

- Zyskaj **6 650 zł** z finansowaniem Dacia[6]
- **5 LAT SPOKOJU**
  3 lata gwarancji + 2 lata ochrony pogwarancyjnej **za 1 499 zł**[7]

DACIA FINANSOWANIE

- Kredyt Smart Start[1]
- Kredyt Ulgowy[3][4]
- Leasing Dacia PROMO[5]

Cennik obowiązuje od 02.07.2025. Prezentowane ceny są cenami katalogowymi. Liczba aut w promocji ograniczona. Oferta ważna do wyczerpania zapasów. Szczegóły w salonach Dacii.

DACIA BIGSTER SMART START

Przejdź na wyższy poziom z kredytem Smart Start i zyskaj lepiej wyposażony samochód! Dacia Bigster już od 1066 zł / mies. (RRSO 12,57%)[9]

CENA / RATA W ZŁ

SILNIK	NAPĘD	essential	expression	extreme	journey
mild hybrid 140	4X2	94 905 zł/ 1066 zł	103 455 zł/ 1162 zł	111 530 zł/ 1253 zł	111 150 zł/ 1249 zł
mild hybrid-G 140		96 330 zł/ 1082 zł	104 880 zł/ 1178 zł	112 955 zł/ 1269 zł	112 575 zł/ 1265 zł
hybrid 155			118 655 zł/ 1276 zł	126 730 zł/ 1380 zł	126 350 zł/ 1376 zł
mild hybrid 130	4x4	105 925 zł/ 1190 zł	114 475 zł/ 1286 zł	122 550 zł/ 1377 zł	

+ 96 zł mies.

ESSENTIAL

- Klimatyzacja manualna
- Kamera cofania
- Kolorowy, cyfrowy zespół zegarów 7”
- Media Dispaly 10,1”
- ABS / AEBS / LKA / LDWS / DDAW / ISA / AFU / ESP

+ 91 zł mies.

EXPRESSION

- Klimatyzacja automatyczna
- Kanapa dzielona 40/20/40 z funkcją Easy Fold 60/40
- Elektrycznie składane lusterka
- Automatyczny hamulec postojowy
- Antena płetwa rekina
- Media Display 10,1”

EXTREME

- Elektryczny dach panoramiczny
- Kolorowy, cyfrowy zespół zegarów 10”
- Modułowe relingi dachowe
- Karta Keyless Entry
- Media Nav Live 10,1”
- Ładowarka indukcyjna
- Gumowe dywaniki i wykładzina do bagażnika

JOURNEY

- Elektrycznie sterowana klapa bagażnika
- Kolorowy, cyfrowy zespół zegarów 10”
- Elektrycznie sterowany fotel kierowcy
- Karta Keyless Entry
- Media Nav Live 10,1”
- Ładowarka indukcyjna
- Felgi aluminiowe 18”

Skorzystaj również z oferty **Easy Service**[7]

TECHNOLOGIA

Technologia i ergonomia ułatwiają bezpieczne codzienne użytkowanie samochodu. Informacje dotyczące jazdy oraz funkcji multimedialnych są wyświetlane na 10-calowym zestawie wskaźników oraz centralnym ekranie dotykowym o przekątnej 10,1 cala. Elegancka zielona linia poprowadzona między ekranami stylistycznie integruje je z deską rozdzielczą. Bezprzewodowa ładowarka do smartfona pomoże zapewnić niezakłóconą łączność.

KOMFORT

Fotel kierowcy można regulować elektrycznie, aby dobrać odpowiednie dla siebie ustawienia wysokości siedziska i pochylenia oparcia. Obydwa przednie fotele mają regulowane ręcznie podparcie lędźwiowe. Wersje Journey i Extreme z napędem Hybrid 155 są wyposażone w konsolę środkową z uchwytami na napoje i chłodzonym schowkiem.

FUNKCJONALNOŚĆ

Funkcjonalność nowej Dacii Bigster to również zasługa dużego bagażnika o pojemności do 702 litrów (667 dm3 wg normy VDA). Tylna klapa wyposażona w elektryczne siłowniki otwiera się automatycznie, co ułatwia codzienne użytkowanie samochodu w pracy oraz w czasie wyjazdów rekreacyjnych.

PRZESTRZEŃ

Panoramiczny otwierany szklany dach rozświetla wnętrze kabiny. Pięciomiejscowe wnętrze zachwyca przestronnością. Z tyłu pasażerowie mają najwięcej miejsca na kolana oraz na wysokości głowy w tym segmencie. Tylną kanapę dzieloną w układzie 40/20/40 można złożyć, aby powiększyć przestrzeń bagażową, a oparcie środkowego segmentu po złożeniu zamienia się w wygodny podłokietnik.

DACIA BIGSTER WYPOSAŻENIE

ESSENTIAL

- ABS / AEBS / LKA / LDWS / DDAW / ISA / AFU / ESP
- 6 poduszek powietrznych
- Klimatyzacja manualna
- Media Display: radio, USB-C, Bluetooth, replikacja smartfona, 4 głośniki)
- Cyfrowy zestaw wskaźników 7"
- Kierownica regulowana w dwóch płaszczyznach
- Kamera cofania i czujniki z tyłu
- Tempomat
- Elektryczne szyby z przodu i z tyłu
- Relingi dachowe
- Kanapa dzielona 1/3-2/3
- Felgi aluminiowe 17"

EXPRESSION=ESSENTIAL+

- Dwustrefowa automatyczna klimatyzacja z nawiewami na tył
- Automatyczne wycieraczki
- Antena w kształcie płetwy rekina
- Fotel kierowcy z regulacją ledźwia
- Fotel pasażera z regulacją wysokości
- Elektrycznie składane lusterka
- Elektryczny hamulec postojowy
- Konsola centralna z podłokietnikiem i schowkiem
- Tylna kanapa dzielona w układzie 40/20/40 z systemem składania Easy Fold 60/40

EXTREME=EXPRESSION+

- Panoramiczny szklany dach
- Przyciemniane tylne szyby
- Modułowe relingi dachowe
- Automatyczne światła drogowe
- Karta Keyless Entry
- Ładowarka indukcyjna
- Media Nav Live: nawigacja on-line na 8 lat, 6 głośników, system audio Arkamys 3D Sound, App Store Dacia
- Gumowe dywaniki i wkład do bagażnika

JOURNEY=EXPRESSION+

- Przyciemniane tylne szyby
- Elektrycznie sterowana klapa bagażnika
- Karta Keyless Entry
- Cyfrowy zestaw wskaźników 10"
- Automatyczne światła drogowe
- Media Nav Live: nawigacja on-line na 8 lat, 6 głośników, system audio Arkamys 3D Sound, App Store Dacia, ładowarka indukcyjna
- Felgi aluminiowe 18"

DACIA BIGSTER WYPOSAŻENIE

	essential	expression	extreme	journey
WYGLĄD ZEWNĘTRZNY				
Zderzaki: część górna / część dolna	w kolorze nadwozia / czarne	w kolorze nadwozia / szary Megalithe	w kolorze nadwozia / szary Megalithe	w kolorze nadwozia / szary Megalithe
Przednie klamki	w kolorze nadwozia	w kolorze nadwozia	w kolorze nadwozia	w kolorze nadwozia
Obudowy zewnętrznych lusterek bocznych	czarne	szary Megalite	brązowo miedziane	szary Megalite
Relingi dachowe	szary Megalite	szary Megalite	-	szary Megalite
Modułowe relingi dachowe	-	-	szary Megalite	-
Dach panoramiczny elektrycznie otwierany	-	-	●	4 300
Antena w kształcie płetwy rekina	-	●	●	●
Szyby tylne przyciemniane	-	-	●	●
Felgi aluminiowe 17'' - TERGAN	●	-	-	-
Felgi aluminiowe 17'' - TERGAN diamentowane	-	●	-	-
Felgi aluminiowe 18'' - TAGASAN pół diamentowane	-	-	●	-
Felgi aluminiowe 18'' - TAGASAN diamentowane	-	-	-	●
Felgi aluminiowe 19'' - RASAN pół diamentowane	-	-	-	1 200
Lakier metalizowany	3 000	3 000	3 000	3 000
Nadwozie dwukolorowe (niedostępne w połączeniu z czarnym lakierem)	-	-	1400	1400
FOTELE I WYSTRÓJ WNĘTRZA				
Obramowanie nawiewów	szary Acier	szary Acier	brązowo miedziane	szary Acier
Tapicerka materiałowa w kolorze czarnym	●	-	-	-
Tapicerka materiałowa Denim	-	●	-	●
Tapicerka materiałowa łączona z łatwoczyszczącym materiałem MicroCloud i wstawkami w kolorze khaki	-	-	●	-
Tapicerka materiałowa łączona z łatwoczyszczącym materiałem MicroCloud i wstawkami w kolorze jasnoszarym	-	-	-	●
Fotel kierowcy z regulacją wysokości	●	●	●	-
Fotel kierowcy z elektryczną regulacją wysokości i kąta oparcia	-	-	-	●
Fotel kierowcy z regulacją podparcia lędźwiowego	-	●	●	●
Fotel pasażera z regulacją wysokości	-	●	●	●
Fotele przednie podgrzewane	-	P3 / P4	P3 / P4	P3 / P4
Konsola centralna z podłokietnikiem i schowkiem	-	●	●	●
Chłodzony schowek	-	-	Hybrid 155	Hybrid 155
2 gniazda USB-C z tyłu konsoli centralnej dla pasażerów drugiego rzędu	-	●	●	●
BEZPIECZEŃSTWO CZYNNE I BIERNE				
Aktywny system wspomagania nagłego hamowania z funkcją wykrywania pieszych i rowerzystów (AEBS)	●	●	●	●
ABS z układem wspomagania nagłego hamowania (AFU)	●	●	●	●
System kontroli toru jazdy (ESC) + system wspomagania ruszania pod górę (HSA)	●	●	●	●
HDC - system kontroli zjazdu ze wzniesienia (wyłacznie dla wersji Extreme oraz 4x4)	-	●	●	●
System kontroli bezpiecznej odległości (DW)	●	●	●	●
System kontroli pasa ruchu (LDWS)	●	●	●	●
System utrzymania pasa ruchu (LKA)	●	●	●	●
System kontroli zmęczenia kierowcy (DDAW)	●	●	●	●
System rozpoznawania znaków drogowych z ostrzeganiem o nadmiernej prędkości (ISA)	●	●	●	●
System monitorowania martwego pola (BSW)	-	-	P2	P2
Przycisk "My Safety" umożliwiający łatwe włączenie/ wyłączanie wybranych systemów wspomagających kierowcę	●	●	●	●
Rescue Code® - kod QR na przedniej i tylnej szybie	●	●	●	●
Czołowa poduszka powietrzna kierowcy	●	●	●	●
Czołowa poduszka powietrzna pasażera z możliwością wyłączenia	●	●	●	●
Boczne poduszki powietrzne z przodu chroniące głowę i klatkę piersiową	●	●	●	●
Poduszki powietrzne kurtynowe	●	●	●	●
Przednie i tylne pasy bezpieczeństwa z napinaczami pirotechnicznymi bez regulacji wysokości	●	●	●	●
Zagłówki przednie z regulacją wysokości	●	●	●	●
3 tylne pasy bezpieczeństwa 3-punktowe	●	●	●	●
3 zagłówki tylne wysuwane	●	●	●	●
System mocowania fotelika dla dziecka Isofix na bocznych miejscach z tyłu	●	●	●	●
Funkcja połączenia alarmowego e-Call	●	●	●	●
Wskaźnik zmiany biegów	●	●	●	●
System kontroli ciśnienia w oponach	●	●	●	●
Koło zapasowe dojazdowe 215/70 R16 100H (dotyczy mild hybrid 130 4x4)	800	800	800	800
Koło zapasowe dojazdowe "space saver" 135/80 R17 (dotyczy mild hybrid 140 4x2 i hybrid 155)	800	800	800	800
Zestaw naprawczy do opon (niedostępny w przypadku wyboru koła zapasowego)	●	●	●	●
WIDOCZNOŚĆ				
Światła do jazdy dziennej LED w kształcie litery Y	●	●	●	●
Automatycznie włączane światła mijania / wycieraczki	● / -	● / ●	● / ●	● / ●
Światła mijania LED	●	●	●	●
Funkcja automatycznej zmiany świateł drogowych na mijania (AHL)	-	-	●	●
Światła przeciwmgłowe LED	-	●	●	●
Zewnętrzne lusterka boczne regulowane elektrycznie i podgrzewane	●	-	-	-
Zewnętrzne lusterka boczne regulowane, podgrzewane i składane elektrycznie	-	●	●	●

DACIA BIGSTER WYPOSAŻENIE

	essential	expression	extreme	journey
PROWADZENIE I SYSTEMY KONTROLNE				
Elektryczne zmienne wspomaganie układu kierowniczego	●	●	●	●
Cyfrowy, kolorowy, konfigurowalny, wyświetlacz zespołu wskaźników	7"	7"	10,1"	10,1"
Komputer pokładowy (z informacją o temperaturze zewnętrznej, licznik kilometrów, średnie zużycie paliwa, zasięg na pozostałym zapasie paliwa, średnia prędkość)	●	●	●	●
Ogranicznik / Regulator prędkości	● / ●	● / ●	● / ●	● / ●
Adaptacyjny regulator prędkości	-	-	Hybrid 155	Hybrid 155
Czujniki parkowania z tyłu	●	●	●	●
Kamera cofania	●	●	●	●
Czujniki parkowania z przodu i z boku	-	P1	P2	P2
System Multiview kamera	-	P1	P2	P2
Automatyczny hamulec	-	●	●	●
Sygnalizacja niezamknięcia drzwi	●	●	●	●
Sygnalizacja dźwiękowa i wizualna niezapięcia pasów bezpieczeństwa	●	●	●	●
Tryb ECO	●	●	●	●
KOMFORT				
Klimatyzacja manualna	●	-	-	-
Klimatyzacja automatyczna dwustrefowa z nawiewami na tył	-	●	●	●
Centralny zamek drzwi zdalnie sterowany falami radiowymi	●	●	●	●
Keyless Entry - system bezkluczykowego dostępu i uruchamiania silnika	-	P1	●	●
Szyby przednie regulowane elektrycznie z włącznikiem impulsowym	●	●	●	●
Szyby tylne regulowane elektrycznie z włącznikiem impulsowym	●	●	●	●
Podgrzewana przednia szyba	-	P4	P4	P4
Kierownica pokryta skórą ekologiczną	●	●	●	●
Kierownica z regulacją: wysokości / głębokości	●/●	●/●	●/●	●/●
Kierownica podgrzewana	-	P3 / P4	P3 / P4	P3 / P4
YouClip – uchwyt do smartfona	-	●	●	●
YouClip – 3 w 1	-	-	●	-
Ładowarka indukcyjna	-	-	●	●
Oparcie tylnej kanapy składane w układzie 60/40	●	-	-	-
Oparcie tylnej kanapy składane w układzie 40/20/40 z systemem składania Easy Fold 60/40	-	●	●	●
Podłoga bagażnika ustawiana w dwóch płaszczyznach (góra i dół)*	-	●	●	●
Pokrywa bagażnika sterowana elektrycznie	-	-	1 300	●
Gniazdo 12V w bagażniku	-	●	●	●
2 gniazda USB-C z przodu	●	●	●	●
2 gniazda USB-C z tyłu konsoli centralnej dla pasażerów drugiego rzędu	-	●	●	●
Oświetlenie kabinowe typu LED	●	●	●	●
MULTIMEDIA				
System Media Display: system multimedialny z ekranem dotykowym 10", radio, replikacja ekranu smartfona przez przewód USB lub bezprzewodowo poprzez sieć Wi-Fi, Bluetooth®, 4 głośniki i pakiet usług zdalnych	●	●	-	-
System Media Nav Live: system multimedialny z ekranem dotykowym 10", nawigacja on-line z automatyczną aktualizacją map, informacjami o ruchu drogowym i niebezpieczeństwach w czasie rzeczywistym przez 8 lat, radio cyfrowe DAB, 2 porty USB-C, replikacja ekranu smartfona przez przewód USB lub bezprzewodowo przez Wi-Fi, Bluetooth®, 6 głośników, system audio Arkamys 3D sound®, App Store Dacia i pakiet usług zdalnych	-	2 400	●	●
Pakiet usług zdalnych (za pośrednictwem aplikacji MY Dacia) na 8 lat: znajdź mój pojazd (zdalna geolokalizacja na mapie, dane z mojego komputera pokładowego (przebyty przebieg, pozostały zasięg jazdy)	●	●	●	●
FOTA (Firmware Over-The-Air): umożliwia wprowadzenie poprawek i udoskonaleń oprogramowania bezpośrednio do samochodu, bez wizyty w ASO (do 5 lat)	●	●	●	●
PAKIETY WYPOSAŻENIA				
Pakiet EASY (P1): czujniki parkowania z przodu, z tyłu i z boku, Multiview Camera, system kontroli martwego pola (BSW), karta Keyless Entry	-	2 700	-	-
Pakiet PARKING (P2): czujniki parkowania z przodu, z tyłu i z boku, Multiview kamera, system kontroli martwego pola (BSW)	-	-	2 200	2200
Pakiet ZIMOWY (P3): przednie fotele podgrzewane, kierownica podgrzewana	-	1 200	1 200	1 200
Pakiet ZIMOWY PLUS (P4): przednie fotele podgrzewane, kierownica podgrzewana, podgrzewana przednia szyba	-	2 300	2 300	2 300

● = seryjne P = element pakietu - = niedostępne ceny opcji w zł

Niektóre opcje wymagają zamówienia dodatkowego wyposażenia opcjonalnego lub wykluczają się wzajemnie. Szczegóły u Autoryzowanych Partnerów Dacii.

DACIA BIGSTER DANE TECHNICZNE

	mild hybrid 140	mild hybrid-G 140	mild hybrid 130 4x4	hybrid 155	
SILNIKI					
Rodzaj napędu	4X2	4X2	4X4	4X2	
Typ skrzyni biegów	manualna 6-biegowa	manualna 6-biegowa	manualna 6-biegowa	automatyczna Multi-mode	
Rodzaj paliwa	benzyna	benzyna + LPG	benzyna	benzyna	elektryczny
Norma emisji spalin			Euro 6		
Pojemność skokowa (cm^3)	1 199	1 199	1 199	1 789	
Liczba cylindrów / zaworów	3 / 12	3 / 12	3 / 12	4 / 16	
Moc maksymalna (układ hybrydowy) w kW EWG (KM)	-	-	-	116 (157)	
Moc maksymalna kW (kM) przy prędkości obrotowej silnika (obr./min)	103 (140) przy 5 500	103 (140) przy 5 500	96 (130) przy 4 500	80 (109) przy 5300	E-Motor = 36 kW HSG = 15 kW
Maksymalny moment obrotowy (Nm) przy prędkości obrotowej silnika (obr./min)	230 przy 2 100	230 przy 2 100	230 przy 2 250	172 przy 3 000	205 przy 1 630
Rodzaj wtrysku	bezpośredni	bezpośredni / wielopunktowy (LPG)	bezpośredni	bezpośredni	
Stop&Start	tak	tak	tak		
Elektryfikacja	48V mild-hybrid	48V mild-hybrid	48V mild-hybrid	200V full hybrid	
Pojemność baterii (kWh)	0,839	0,839	0,839	1,4	
OSIĄGI					
Prędkość maksymalna (km/h)	180	180	180	180	
0 – 100 km/h (s)	9,8	10,0	11,2	9,7	
1000 m ze startu zatrzymanego (s)	30,7	31	32,8	31	
ZUŻYCIE PALIWA I EMISJA CO_2 W CYKLU MIESZANYM					
Pojemność zbiornika paliwa (l)	50	50 / 50 (LPG)	50	50	
Emisja CO_2 (g/km)	124	w trakcie	137	106	
Cykl mieszany (l/100 km)	5,5	homologacji	6,1	4,7	
POJEMNOŚĆ BAGAŻNIKA (dm^3 norma ISO 3832)					
Maksymalna bez koła zapasowego	667	609	550	546	
Maksymalna pojemność bagażnika	1937	1877	1853	1851	
KOŁA I OPONY					
Wymiary			215/65/17 99 / 6.5 J17 EC32 215/60/18 98 / 6.5J18 EC32 205/55/19 97 / 7J19 EC31		
Rodzaj	letnie	letnie	całoroczne	letnie	
MASY (kg)					
Masa własna min.	1350	1350	1428	1419	
Dopuszczalna masa całkowita	1890	1890	1970	1940	
Maksymalna masa całkowita przyczepy z hamulcem	1500	1500	1500	1000	
Maksymalna ładowaność	451/540	451/540	455/522	453/521	

Zużycie paliwa w cyklu mieszanym dla różnych wersji modelu Bigster wynosi od 4,7 do 7,1 l/100km, a emisja CO2 od 106 do 137 g/km. W/w wartości określone zostały na podstawie pomiarów w cyku WLTP (zgodnie z Rozporządzeniem (UE) 2017/1151, ze zmianami). Stan na dzień 09.01.2025.

Zużycie paliwa oraz emisja CO2 w spalinach konkretnego pojazdu w rzeczywistych warunkach drogowych może różnić się od podanych wyników pomiarów, gdyż na wartości te wpływają m.in. takie czynniki jak: masa pojazdu (zależna od liczby pasażerów i obciążenia, a także od zainstalowanego wyposażenia dodatkowego), jego stan techniczny (np.: ciśnienie w oponach), umiejętności i zachowania kierowcy oraz warunki drogowe (natężenie ruchu, stan nawierzchni, itp.).

Koncern Renault w ramach programu Driving ECO2 wyposaża swoje samochody w rozwiązania, które pomagają kierowcy aktywnie wpływać na ekonomiczną i ekologiczną jazdę i tym samym przyczyniają się do ochrony środowiska. Samochody Koncernu Renault budowane są również, zgodnie z przepisami dotyczącymi wymogów ochrony środowiska, z wykorzystaniem części i materiałów pochodzących z odzysku i recyklingu. Szczegółowe informacje dotyczące spełniania wymogów ochrony środowiska znajdują się na dacia.pl i u Autoryzowanych Partnerów Dacii.

Wymiary podane w mm
*wymiary dla wersji z napędem 4x2
**wymiary dla wersji z napędem 4x4

DACIA BIGSTER WYMIARY

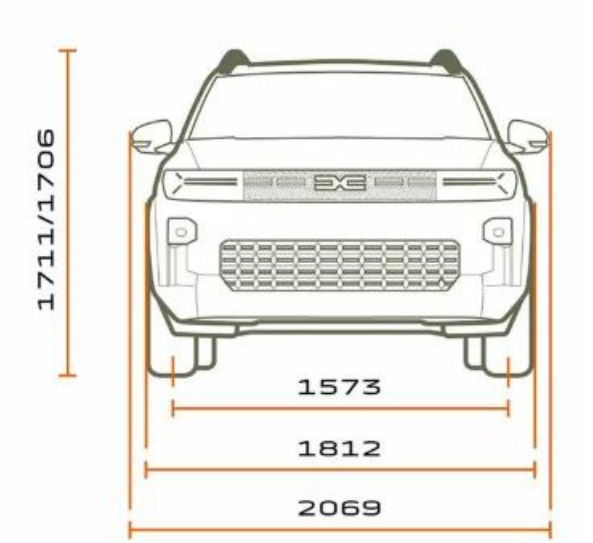

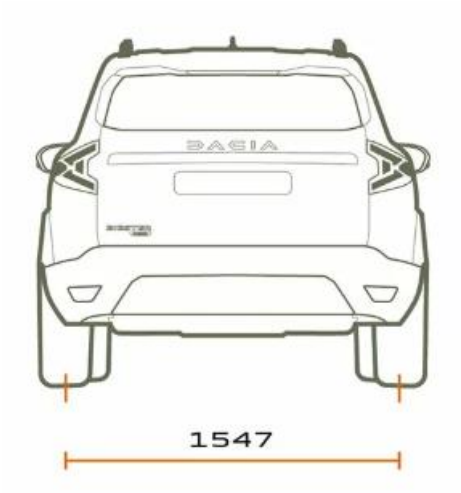

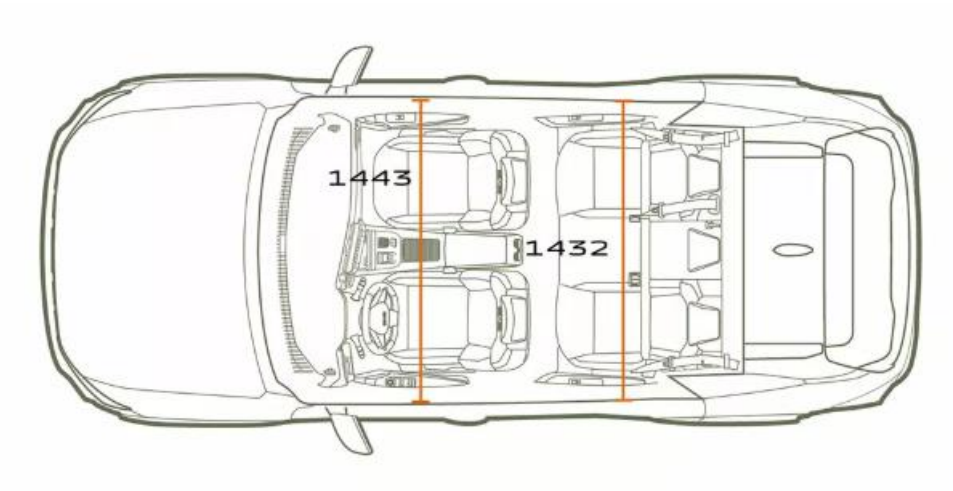

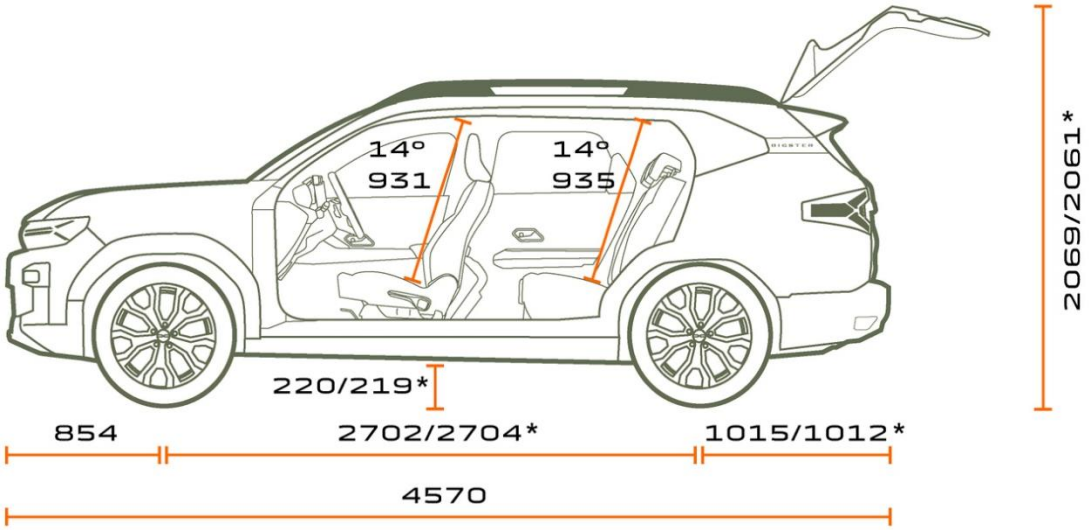

*4x2/4x4

DACIA BIGSTER

cennik akcesoriów

STOPNIE BOCZNE

Stopnie boczne mogą być używane do łatwiejszego wsiadania i wysiadania z pojazdu, do wygodnego sięgania do ładunku na dachu lub do ochrony nadwozia przed codziennymi uderzeniami i wstrząsami. Co więcej, podkreślają styl obieżyświata Twojego pojazdu.

DYWANIKI TEKSTYLNE PREMIUM I PODŚWIETLANE NAKŁADKI PROGOWE

Zapewnij swojemu pojazdowi dodatkową ochronę! Wykonany na wymiar, praktyczny i łatwy w utrzymaniu zestaw 4 wysokiej jakości dywaników z logotypem Dacia. Wykonane w 33% z materiałów pochodzących z recyklingu, zapewniają całkowitą ochronę podłogi kabiny.

AKCESORIA YOUCLIP

Nowe, sprytne akcesoria w stylu Dacii.

YouClip to innowacyjny system punktów mocowania, który umożliwia przymocowanie szerokiej gamy akcesoriów dla modelu Bigster, takich jak uchwyt na tablet z ekranem dotykowym, torbę do przechowywania lub uchwyt na smartfona, w kluczowych punktach kabiny pasażerskiej.

Prezentowane na ulotce zdjęcia akcesoriów mają charakter poglądowy. Kolory i niektóre wewnętrzne lub zewnętrzne elementy mogą różnić się od rzeczywistych. Wszystkie szczegóły oraz dostępność akcesoriów do sprawdzenia u autoryzowanego partnera Dacii.

DACIA BIGSTER INFORMACJA PRAWNA

Niniejsza oferta jest wyłącznie informacją handlową i nie stanowi oferty w rozumieniu przepisów kodeksu cywilnego. Czas promocji i liczba samochodów objętych promocją ograniczone. Podane ceny obejmują podatek VAT (23%). Niniejszy cennik anuluje wszystkie poprzednie edycje.

(1) RRSO dla Kredytu Dacia Smart Start wynosi 12,65% dla następującego reprezentatywnego przykładu: cena katalogowa auta 99 900,00 zł; rabat dla rocznika produkcji 2025: 4 995,00zł, cena auta po rabacie, finansowana: 94 905,00 zł, okres 61 miesięcy, wpłata własna 20 803,18 zł, oprocentowanie stałe nominalne w skali roku 8,99%, finansowane: prowizja bankowa: 3 196,03 zł i ubezpieczenie kredytobiorcy: 5 119,60 zł, umowa serwisowa: 5 799,00 zł. Miesięczna rata kredytowa 1 198,98 zł. Ostatnia rata 4 7642,31 zł. Całkowita kwota kredytu: 79 900,82 zł. Całkowita kwota do zapłaty: 119 580,86 zł.

(2) Pakiet przeglądów Easy Service dla Bigstera dostępne w cenie 5 799 zł zawiera dodatkowe 2 lata ochrony pogwarancyjnej z limitem 80 000 km. Oferta za 5 799 zł obowiązuje w ciągu trzech miesięcy od chwili wydania pojazdu. Szczegółowy zakres usług określony jest w Ogólnych Warunkach Umowy Serwisowej dostępnych u Autoryzowanych Partnerów Dacii

(3) RRSO dla Kredytu Ulgowego wynosi 14,63% dla następującego reprezentatywnego przykładu: cena auta 90 987,00 zł, okres 60 miesięcy, wpłata własna 34 931,71 zł, oprocentowanie stałe nominalne w skali roku 8,99%, finansowane: prowizja bankowa: 2 238,61 zł i ubezpieczenie kredytobiorcy: 4 190,68 zł. Miesięczna rata kredytowa 1 294,91 zł. Całkowita kwota kredytu: 55 965,28 zł. Całkowita kwota do zapłaty: 77 694,36 zł.

(4) RRSO dla Kredytu Ulgowego wynosi 14,63% dla następującego reprezentatywnego przykładu: cena auta 123 901,00 zł, okres 60 miesięcy, wpłata własna 50 241,85 zł, oprocentowanie stałe nominalne w skali roku 8,99%, finansowane: prowizja bankowa: 2 946,37 zł i ubezpieczenie kredytobiorcy: 5 515,60 zł. Miesięczna rata kredytowa 1 704,30 zł. Całkowita kwota kredytu: 73 659,14 zł. Całkowita kwota do zapłaty: 102 258,03 zł.

(5) Szczegółowe warunki leasingu Leasing Dacia Promo oferowanego przez RCI Leasing Polska Sp. z o.o. (Mobilize Financial Services) dostępne u Autoryzowanych Partnerów Dacia. Zawarcie umowy leasingu uzależnione jest od posiadania zdolności leasingowej. Mobilize Financial Services to marka handlowa dla RCI Banque S.A. Oddział w Polsce i RCI Leasing Polska Sp. z o.o.

(6) Zysk 6 650 zł dla modelu Dacia Bigster wyprodukowanego w 2025 roku zakupionego w ramach Dacia Finansowanie liczony jako różnica od ceny katalogowej. Przykładowo, cena katalogowa Bigster extreme hybrid 155 to 133 400 zł. Cena dla extreme hybrid 155 z rocznika 2025 zakupionego w ramach Dacia Finasowanie wynosi 126 750 zł. Dostępność pojazdu może się różnić w zależności od w salonu. Oferta obowiązuje do zamówień od 02.07.2025 do 30.09.2025

(7) Oferta ochrony pogwarancyjnej (Formuła Non Stop z limitem kilometrów) dotyczy Dacii Bigster. Korzystając z tej oferty za 1499 zł można wydłużyć gwarancję producenta o dodatkowe 2 lata z limitem do 80.000 kilometrów. Szczegółowy zakres usług określony jest w Ogólnych Warunkach Umowy Serwisowej dostępnych u Autoryzowanych Partnerów Dacia. Oferta skierowana jest do klientów indywidualnych oraz małych i średnich przedsiębiorstw i obowiązuje do zamówień od 01.04.2025 do 31.07.2025.

(8) RRSO dla Kredytu Dacia Smart Start wynosi 12,57% dla następującego reprezentatywnego przykładu: cena katalogowa auta 99 900,00 zł; rabat dla rocznika produkcji 2025: 4 995,00 zł, cena auta po rabacie, finansowana: 94 905,00 zł, okres 61 miesięcy, wpłata własna 20 803,18 zł, oprocentowanie stałe nominalne w skali roku 8,99%, finansowane: prowizja bankowa: 2 964,07 zł i ubezpieczenie kredytobiorcy: 4 748,03 zł. Miesięczna rata kredytowa 1 066,10 zł. Ostatnia rata 4 7642,31 zł. Całkowita kwota kredytu: 7 4101,82 zł. Całkowita kwota do zapłaty: 111 608,37 zł.

Stan oferty na dzień 02.07.2025. Szczegóły w salonach Dacii.

Kredyt oferowany jest przez RCI Banque S.A. Oddział w Polsce (Mobilize Financial Services) i dostępny u pośredników kredytowych wykonujących czynności faktyczne związane z zawieraniem umów kredytowych na podstawie umowy z RCI Banque S.A. Oddział w Polsce z siedzibą w Warszawie. Mobilize Financial Services to marka handlowa dla RCI Banque S.A. Oddział w Polsce i RCI Leasing Polska Sp. z o.o.

Podane ceny obowiązują przy stanie prawnym na dzień publikacji. Renault Polska Sp. z o.o. / Sprzedający zastrzega możliwość zmiany ceny w każdym czasie w przypadku zmiany przepisów prawnych, w tym w szczególności zmian w przepisach podatkowych mogących mieć wpływ na wysokość ceny pojazdu. W takim przypadku, Kupujący – Konsument ma prawo odstąpić od umowy sprzedaży, zgodnie z postanowieniami Ogólnych warunków Sprzedaży. Szczegóły u Autoryzowanych Partnerów Dacii.