Nowa Dacia Logan już od 525 zł/mies. (RRSO 8,84%) w kredycie Smart Start [1]

CENY KATALOGOWE W ZŁ

SILNIK	ESSENTIAL	COMFORT
ECO-G 100	57 900	61 400

Sprzedaż tylko ze składów dealerskich.

OFERTA SPECJALNA

- Ubezpieczenie 1,99%[2]

PROMOCYJNA OFERTA SERWISOWA

Rozszerzona gwarancja z przeglądami już od 1 899 zł w ramach Dacia Finansowanie[6]

DACIA FINANSOWANIE

- Kredyt Smart Start[1]
- Kredyt 50/50[3]
- Kredyt Ulgowy[4]
- Leasing od 103,5%[5]

Cennik obowiązuje od 14.04.2022. Prezentowane ceny są cenami katalogowymi. Oferta ważna do wyczerpania zapasów. Szczegóły w salonach.

DACIA LOGAN

NOWOCZESNY DESIGN

Nowa linia stylistyczna pozostaje wierna tożsamości marki Dacia zgodnie z jej stylem, oznaczonym poziomymi liniami, które nadają Nowej Dacii Logan solidny wygląd i charakter. Prosty projekt, ale bardzo efektowny, prawdziwy krok naprzód.

NOWY WYSTRÓJ WNĘTRZA

Dacia na nowo zaprojektowała wnętrze nowej Dacii Logan. Dzięki nowym wzorom tapicerek, materiałowym elementom na drzwiach i desce rozdzielczej wnętrze jest bardziej komfortowe
i eleganckie.

INTUICYJNE SYSTEMY MULTIMEDIALNE

Nowa Dacia Logan wyposażona została w nowoczesny i zintegrowany z samochodem system multimedialny Media Display i Media Nav. Nowe systemy multimedialne posiadają 8" ekran, który zwrócony jest w stronę kierowcy.

WYPOSAŻENIE, KTÓRE UŁATWIA

O spokój ducha w każdej sytuacji na drodze zadbają liczne, pomocne w prowadzeniu zaawansowane technologie: przednie i tylne czujniki parkowania, kamera cofania, automatyczny hamulec postojowy, system wspomagania nagłego hamowania, system monitorowania martwego pola i regulator

DACIA LOGAN WYPOSAŻENIE

	ESSENTIAL	COMFORT
WYGLĄD ZEWNĘTRZNY		
Osłona chłodnicy	w kolorze czarnym	w kolorze chromu
Przedni i tylny zderzak	w kolorze nadwozia	w kolorze nadwozia
Zewnętrzne klamki drzwi	w kolorze czarnym	w kolorze nadwozia
Lusterka boczne w kolorze czarnym	•	-
Lusterka boczne w kolorze nadwozia	-	•
Lakier metalizowany	2100	2100
FOTELE I WYSTRÓJ WNĘTRZA		
Obramowania nawiewów	chromowany mat	podwójnie chromowany mat
Wewnętrzne klamki drzwi	w kolorze czarnym	chromowany mat
Tekstlne obicie deski rozdzielczej i podłokietników w przednich drzwiach	-	•
Tylna kanapa ze składanym niedzielonym oparciem	-	-
Tylna kanapa ze składanym oparciem dzielona w układzie 1/3 - 2/3	•	•
Tapicerka materiałowa w kolorze czarnym	•	-
Tapicerka materiałowa w kolorze czarno-szarym z białymi przeszyciami	-	•
BEZPIECZEŃSTWO CZYNNE I BIERNE		
ABS i wspomaganie hamowania awaryjnego	•	•
System automatycznego nagłego hamowania (AEBS)	•	•
ESP (Electronic Stability Program) + HSA (wspomaganie ruszania pod górę)	•	•
Funkcja połączenia alarmowego eCall	•	•
Czołowa poduszka powietrzna kierowcy / Czołowa poduszka powietrzna pasażera z możliwością dezaktywacji	•	•
Regulator i ogranicznik prędkości	•	•
Boczne poduszki powietrzne i poduszki kurtynowe	•	•
System mocowania fotelików dziecięcych Isofix na tylnych bocznych siedzeniach	•	•
Wspomaganie parkowania tyłem	700	700
Wspomaganie parkowania przodem i tyłem + kamera cofania	-	P
Wspomaganie parkowania przodem i tyłem + kamera cofania + monitorowanie martwego pola	-	P
Automatyczny hamulec postojowy i konsola centralna z podłokietnikiem i schowkiem	-	P
System kontroli ciśnienia w oponach	•	•
Koło zapasowe + podnośnik (nie dotyczy wersji z silnikiem LPG)	700	700
Zestaw do naprawy uszkodzonej opony	•	•
WIDOCZNOŚĆ		
Światła przeciwmgłowe	450	•
Lusterka boczne sterowane manualnie	•	-
Lusterka boczne sterowane elektrycznie	P	•
KOMFORT		
Klimatyzacja manualna	1700	•
Klimatyzacja automatyczna	-	1200
Automatycznie włączane światła mijania / wycieraczki	• / -	• / •
Centralny zamek zdalnie sterowany	•	•
Automatyczna blokada drzwi podczas jazdy	•	•

DACIA LOGAN WYPOSAŻENIE

	ESSENTIAL	COMFORT
KOMFORT		
Elektrycznie sterowane szyby przednie	•	-
Sekwencyjny podnośnik szyby po stronie kierowcy (z funkcją zapobiegania przytrzaśnięciu palców), przycisk podnośnika szyby po stronie pasażera wbudowany w drzwi (niesekwencyjny)	•	•
Elektrycznie sterowane szyby tylne	-	350
Kierownica z regulacją wysokości / głębokości	•/P	•/•
Fotel kierowcy z regulacją wysokości	*	-
Fotel kierowcy z regulacją wysokosci i podłokietnikiem wbudowanym w fotel kierowcy	-	•
Gniazdo USB	•	•
Gniazdo 12 V z przodu / z tyłu	•/-	•/P
Podgrzewane przednie fotele	-	600
MULTIMEDIA		
Media Control: radio DAB z przyciskami sterowania na kierownicy, wyświetlanie informacji na ekranie komputera pokładowego, stały uchwyt smartfona na desce rozdzielczej, 2 przednie głośniki, złącze Bluetooth®, aplikacja mobilna Dacia Media Control	•	-
Media Display 8": radio DAB, replikacja ekranu smartfona przez przewód USB, złącze Bluetooth®, 4 głośniki, ekran dotykowy 8"(kompatybilny z Apple CarPlay™ i Android Auto™)	1200	•
Media Nav: nawigacja, radio DAB, replikacja ekranu smartfona przez przewód USB, złącze Bluetooth®, 6 głośników (4 głośniki + 2 głośniki wysokotonowe), ekran dotykowy 8", (kompatybilny z Apple CarPlay™ i Android Auto™)	-	P
Mapy Europy w wersji podstawowej *	-	P
PAKIETY WYPOSAŻENIA		
Pakiet MEDIA NAV: System multimedialny MEDIA NAV z radiem DAB, nawigacją, Bluetooth, replikacją ekranu smartfona przez przewód USB, z pilotem do sterowania na kierownicy, mapy w wersji podstawowej	-	900
Paliet KLIMAT: Klimatyzacja manualna, kryterium techniczne niezbędne do zamówienia klimatyzacji manualnej	1 700	-
Pakiet KEYLESS ENTRY: Karta Keyless Entry + zamek wlewu paliwa	-	700
Pakiet PARKING: Czujniki parkowania tył/przód, kamera cofania	-	1400
Pakiet KOMFORT: Fotel kierowcy z regulacją wysokości, podłokietnikiem, kierownica z regulacją wysokości i głebokości	900	-
Pakiet KOMFORT PREMIUM: karta Keyless Entry, automatyczny hamulec ręczny, gniazdo 12V z tyłu, konsola centralna z podłokietnikiem i schowkiem	-	1600
Pakiet PARKING PLUS: system wspomagania parkowania tył/przód, kamera cofania, system kontroli martwego pola	-	1900

• = seryjne P = element pakietu - = niedostępne ceny opcji w zł

*wyposażenie opcjonalne w połączeniu z systemem Media Nav Evolution

Niektóre opcje wymagają zamówienia dodatkowego wyposażenia opcjonalnego lub wykluczają się wzajemnie. Szczegóły u Autoryzowanych Partnerów Dacii.

DACIA LOGAN DANE TECHNICZNE

	ECO-G 100
SILNIKI	
Rodzaj paliwa	benzyna + LPG
Norma emisji spalin	Euro 6
Typ skrzyni biegów	manualna 6 -biegowa
Pojemność skokowa (cm^3)	999
Liczba miejsc	5
Liczba cylindrów / zaworów	3 / 12
Maksymalna moc w kW CEE (KM DIN) przy (obr./min.)	LPG: 74 (100) przy 4 600- 5 000 Ben: 67 (90) przy 4 800- 5 000
Maksymalny moment obrotowy Nm CEE (m.kg) przy (obr./min.)	LPG: 170 przy 2 000 Ben: 160 przy 2 100 - 3 750
Rodzaj wtrysku	wielopunktowy
System STOP&START	seryjnie
OSIĄGI	
Prędkość maksymalna (km/h)	LPG: 186 Ben:181
0 – 100 km/h (s)	11,6
EMISJA CO_2(g/km)[2]	
Cykl mieszany (l/100 km)	LPG: 6,9-7,3 Ben: 5,3-5,6
Emisja CO_2 (g/km)	LPG: 106-112 Ben: 119-127
Pojemność zbiornika paliwa (l)	LPG: całkowita pojemność/ pojemność napełniania: 50/40 Ben:50
BAGAŻNIK	
Pojemność bagażnika w dm^3 (wg normy VDA)	528

Zużycie paliwa w cyklu mieszanym dla różnych wersji modelu Logan wynosi od 5,3 do 7,3 l/100km, a emisja CO2 od 106 do 127 g/km. w/w wartości określone zostały na podstawie pomiarów w cyku WLTP (zgodnie z Rozporządzeniem (UE) 2017/1151, ze zmianami). Stan na dzień 01.04.2022.

Zużycie paliwa oraz emisja CO2 w spalinach konkretnego pojazdu w rzeczywistych warunkach drogowych może różnić się od podanych wyników pomiarów, gdyż na wartości te wpływają m.in. takie czynniki jak: masa pojazdu (zależna od liczby pasażerów i obciążenia, a także od zainstalowanego wyposażenia dodatkowego), jego stan techniczny (np.: ciśnienie w oponach), umiejętności i zachowania kierowcy oraz warunki drogowe (natężenie ruchu, stan nawierzchni, itp.).

Koncern Renault w ramach programu Driving ECO2 wyposaża swoje samochody w rozwiązania, które pomagają kierowcy aktywnie wpływać na ekonomiczną i ekologiczną jazdę i tym samym przyczyniają się do ochrony środowiska. Samochody Koncernu Renault budowane są również, zgodnie z przepisami dotyczącymi wymogów ochrony środowiska, z wykorzystaniem części i materiałów pochodzących z odzysku i recyklingu. Szczegółowe informacje dotyczące spełniania wymogów ochrony środowiska znajdują się na dacia.pl i u Autoryzowanych Partnerów Dacii.

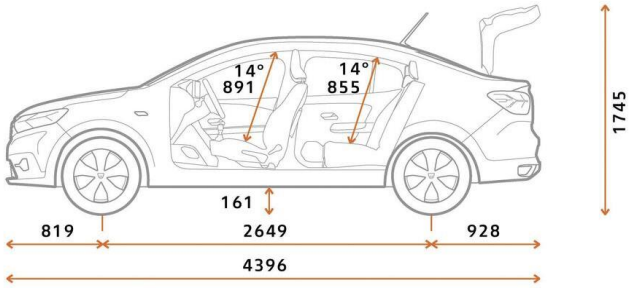

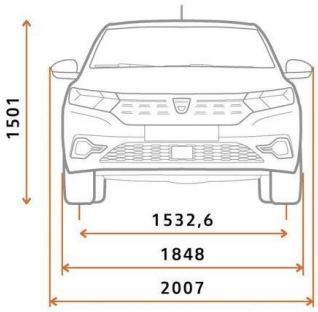

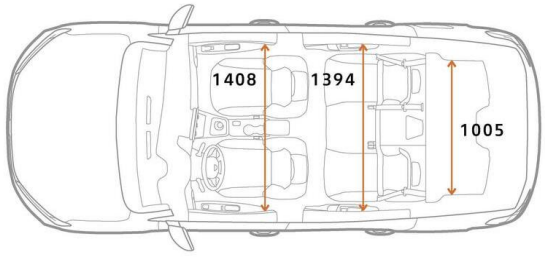

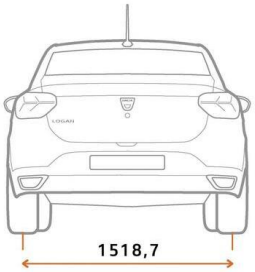

NOWA DACIA LOGAN
PAKIETY AKCESORIÓW

PAKIET AKCESORIÓW ZIMOWYCH — ~~2059 PLN~~ **1899 PLN**

7711952706 / Dywaniki gumowe z podwyższonymi krawędziami + wkład do bagażnika + poprzeczki dachowe + uchwyt na narty (4 pary nart lub 2 snowboardy)

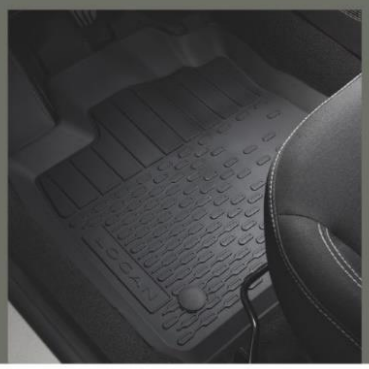

579 PLN
*Podłokietnik**

259 PLN
*Antena płetwa rekina**

105 PLN
Uchwyt na telefon

179 PLN
Dywaniki tekstylne Comfort (4 szt.)

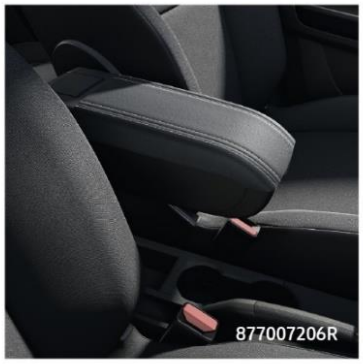

* koszt montażu wg stawek Dealera

KOMPLETNE KOŁA ZIMOWE
W NAJLEPSZEJ CENIE Z 6 RATAMI RRSO 0%***

AMARIS 16"

970PLN/SZT

Z OPONĄ 195/55 R16 87H **

** Oferta dostępna w okresie od 01.10.2021 do 28.02.2022 u wybranych Partnerów Renault. Rekomendowana cena dotyczy 1 sztuki koła wraz z kołpaczkiem i zawiera podatek VAT.

PREZENTOWANE W ULOTCE ZDJĘCIA AKCESORIÓW MAJĄ CHARAKTER POGLĄDOWY. KOLORY I NIEKTÓRE ZEWNĘTRZNE LUB ZEWNĘTRZNE ELEMENTY MOGĄ RÓŻNIĆ SIĘ OD RZECZYWISTYCH. PODANE CENY PAKIETÓW ORAZ AKCESORIÓW TO CENA BRUTTO BEZ KOSZTÓW MONTAŻU. PARAMETRY I SPECYFIKACJA AKCESORIÓW, CENY ORAZ KOSZT USŁUG SERWISOWYCH SĄ AKTUALIZOWANE I ULEGAJĄ ZMIANOM. PODANE W ULOTCE INFORMACJE NIE STANOWIĄ OFERTY W ROZUMIENIU art. 66 I KOLEJNYCH KODEKSU CYWILNEGO. NABYCIE AKCESORIÓW, OKREŚLENIE ICH WŁAŚCIWOŚCI I SPECYFIKACJI NASTĘPUJE W INDYWIDULANIE ZAWIERANEJ UMOWIE Z AUTORYZOWANYM PARTNEREM DACII. WSZYSTKIE SZCZEGÓŁY ORAZ DOSTĘPNOŚĆ AKCESORIÓW DO SPRAWDZENIA U AUTORYZOWANEGO PARTNERA DACII. ***Rzeczywista roczna stopa oprocentowania (RRSO) wynosi 0%. Oferta dostępna jest u Autoryzowanych Partnerów Dacii, którzy w imieniu Credit Agricole Bank Polska S.A. wykonują czynności faktyczne związane z zawarciem umowy kredytu na zakup towarów/usług. Udzielenie kredytu i jego wysokość zależą od oceny zdolności kredytowej klienta. Materiał ma charakter informacyjny.

DACIA.PL

Niniejsza oferta jest wyłącznie informacją handlową i nie stanowi oferty w rozumieniu przepisów kodeksu cywilnego. Czas promocji i liczba samochodów objętych promocją ograniczone. Podane ceny obejmują podatek VAT (23%). Niniejszy cennik anuluje wszystkie poprzednie edycje. Dane techniczne mogą ulec zmianie w zależności od wyposażenia samochodu.

(1) RRSO dla Kredytu Dacia Smart Start wynosi 8,84% dla następującego reprezentatywnego przykładu: cena auta 70 254,00 zł, okres 61 miesięcy, wpłata własna 11 732,42 zł, oprocentowanie stałe nominalne w skali roku 5,39%, finansowane: prowizja bankowa: 2 340,86 zł i ubezpieczenie kredytobiorcy: 4 455,13 zł. Miesięczna rata kredytowa 725,76 zł. Ostatnia rata 35 618,78 zł. Całkowita kwota kredytu: 58 521,58 zł. Całkowita kwota do zapłaty: 79 164,53 zł.

(2) Roczny pakiet ubezpieczeniowy w programie DACIA – ALLIANZ , PZU, ERGO HESTIA (AC, OC, NW, Assistance) w cenie 1,99% wartości samochodu. Oferta promocyjnego ubezpieczenia dostępna jest wyłącznie w ramach Dacia Finansowanie i skierowana do klientów indywidualnych oraz małych i średnich przedsiębiorstw. Wszelkie ewentualne zwyżki za użytkowanie pojazdu opłaca klient. Ofertą nie mogą zostać objęci klienci, którzy według obowiązującej w segmentacji w wymienionych TU przynależą do segmentu Klienta Korporacyjnego.

(3) RRSO dla Kredytu 50/50 wynosi 11,00% dla następującego reprezentatywnego przykładu: cena auta 69 634,00 zł, okres 12 miesięcy, wpłata własna 34 817,00 zł, oprocentowanie stałe nominalne w skali roku 2,49%, finansowane: prowizja bankowa: 2 263,11 zł i ubezpieczenie kredytobiorcy: 626,28 zł. Rata kredytu do spłaty po 12 miesiącach wynosi 38 645,28 zł. Całkowita kwota kredytu: 34 817,00 zł. Całkowita kwota do zapłaty: 38 645,28 zł.

(4) RRSO dla Kredytu Ulgowego wynosi 11,02% dla następującego reprezentatywnego przykładu: cena auta 69 762,00 zł, okres 36 miesięcy, wpłata własna 35 578,62 zł, oprocentowanie stałe nominalne w skali roku 4,99%, finansowane: prowizja bankowa: 1 367,34 zł i ubezpieczenie kredytobiorcy: 1 535,79 zł. Miesięczna rata kredytowa 1 111,35 zł. Całkowita kwota kredytu: 34 183,38 zł. Całkowita kwota do zapłaty: 40 008,58 zł.

(5) Leasing od 103,5% to przykładowa suma opłat leasingowych dla przedsiębiorstw. Szczegółowe warunki leasingu oferowanego przez RCI Leasing Polska Sp. z o.o. dostępne u Autoryzowanych Partnerów Dacii.

(6) Pakiet Easy Service w cenie 1 899 zł dotyczy Logana z silnikiem ECO-G i zawiera 5 lat gwarancji, w tym 3 lata gwarancji producenta z limitem 100 000 km i do 1 roku dodatkowej płatnej gwarancji Formuła Non Stop z limitem 60 000 km. Oferta promocyjna pakietu przeglądów Easy Service do 4 lata lub z limitem 60 000 km z dodatkową gwarancją Formuła Non Stop za 1 899 zł ważna jest w ciągu trzech miesięcy od chwili wydania pojazdu. Szczegółowy zakres usług określony jest w Ogólnych Warunkach Umowy Serwisowej dostępnych u Autoryzowanych Partnerów Dacii. Oferta jest dostępna w ramach Dacia Finansowanie.

Stan oferty na dzień 01.04.2022 r. Szczegóły w salonach Dacii.

Kredyt oferowany jest przez RCI Banque S.A. Oddział w Polsce i dostępny u pośredników kredytowych wykonujących czynności faktyczne związane z zawieraniem umów kredytowych na podstawie umowy z RCI Banque S.A. Oddział w Polsce z siedzibą w Warszawie. Oferta ograniczona w czasie. Szczegóły w salonach Dacii.

Podane ceny obowiązują przy stanie prawnym na dzień publikacji. Renault Polska Sp. z o.o. / Sprzedający zastrzega możliwość zmiany ceny w każdym czasie w przypadku zmiany przepisów prawnych, w tym w szczególności zmian w przepisach podatkowych mogących mieć wpływ na wysokość ceny pojazdu. W takim przypadku, Kupujący – Konsument ma prawo odstąpić od umowy sprzedaży, zgodnie z postanowieniami Ogólnych warunków Sprzedaży. Szczegóły w salonach Dacii.