Dacia **Dokker**

Manual **de utilizare**

Bine aţi venit la bordul vehiculului dumneavoastră

Acest manual de utilizare şi întreţinere vă oferă informaţii care vă permit:
– să vă cunoaşteţi bine vehiculul şi, în acelaşi timp, să beneficiaţi din plin, şi în cele mai bune condiţii de utilizare, de toate funcţionalităţile şi de toate perfecţionările tehnice cu care este dotat.
– să menţineţi funcţionarea sa optimă prin simpla însă riguroasa respectare a recomandărilor de întreţinere.
– să faceţi faţă, fără pierdere de timp excesivă, operaţiilor care nu necesită intervenţia unui specialist.

Cele câteva momente pe care le veţi consacra citirii acestui manual vor fi pe deplin compensate de informaţiile pe care le veţi obţine, funcţionalităţile şi noutăţile tehnice pe care le veţi descoperi. Dacă anumite puncte rămân încă obscure, specialiştii reţelei noastre vor avea plăcere să vă furnizeze orice informaţie complementară.

Pentru ajutor, veţi găsi următoarele simboluri:

şi Fiind vizibile pe vehicul, acestea arată că trebuie să consultaţi manualul pentru a găsi informaţii detaliate şi/sau limitările operaţiilor pentru echipamentele vehiculului.

oriunde în manual, indică o noţiune de risc, de pericol sau o instrucţiune de securitate.

Descrierea modelelor prezentate în acest manual a fost stabilită începând cu caracteristicile tehnice cunoscute la data conceperii acestui document. **Manualul regrupează ansamblul echipamentelor** (de serie sau opţionale) **existente pentru aceste modele, prezenţa lor în vehicul depinde de versiune, de opţiunile alese şi de ţara de comercializare.**
Acest manual poate conţine, de asemenea, informaţii despre articolele de echipare ce urmează a fi introduse ulterior în decursul anului pentru acest model.
Schemele din manualul de utilizare sunt furnizate doar ca exemple.

Vă urăm drum bun la volanul vehiculului dumneavoastră.

Tradus din franceză. Reproducerea sau traducerea, chiar şi parţială, este interzisă fără acordul scris al constructorului vehiculului.

0.2

C U P R I N S

Capitole

Faceţi cunoştinţă cu vehiculul dumneavoastră 1

Conducerea 2

Confortul dumneavoastră 3

Întreţinere 4

Recomandări practice 5

Caracteristici tehnice 6

Index alfabetic 7

0.4

Capitolul 1: Faceţi cunoştinţă cu vehiculul dumneavoastră

Chei, telecomandă cu radiofrecvenţă: informaţii generale . . . 1.2
Blocare, deblocare uşi . . . 1.5
Blocare automată a deschiderilor mobile în rulaj. . . . 1.7
Uşi . . . 1.8
Tetiere . . . 1.13
În loc(uri) faţă. . . . 1.14
Perete de separare pivotant . . . 1.17
Centuri de securitate . . . 1.18
Dispozitive complementare centurii faţă . . . 1.23
Dispozitive de protecţie laterală. . . . 1.29
Dispozitiv de reţinere complementar . . . 1.30
Securitate copii: generalităţi . . . 1.31
    alegere fixare scaun pentru copil . . . 1.34
    instalare scaun pentru copil, generalităţi . . . 1.36
    scaune pentru copil: fixare prin centură de siguranţă sau prin sistem Isofix . . . 1.38
    dezactivare, activare airbag pasager faţă . . . 1.48
Volan direcţie . . . 1.51
Post de conducere direcţie pe partea stângă . . . 1.52
Martor luminos de alertă . . . 1.54
Afişaje şi indicatoare . . . 1.59
Computer de bord . . . 1.61
Retrovizoare . . . 1.68
Avertizoare sonore şi luminoase . . . 1.70
Iluminare şi semnalizare exterioară. . . . 1.71
Reglare faruri. . . . 1.73
Ştergătoare / Spălătoare geamuri . . . 1.74
Rezervor de carburant. . . . 1.76
Rezervor de reactiv . . . 1.80

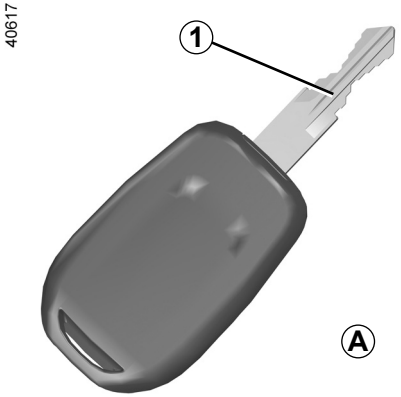

Cheie *A*

1 Cheie codată contactor demaror, uşi şi buşon de umplere cu carburant.

Cheia nu trebuie să fie utilizată pentru o altă funcţie decât cele descrise în manual (deschiderea unei sticle…).

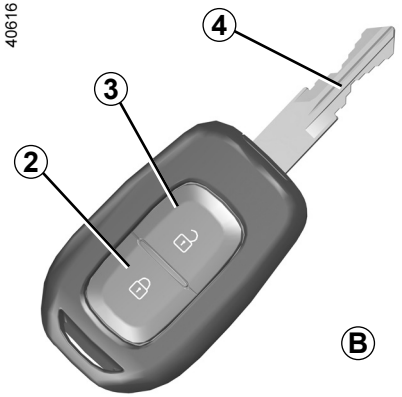

Telecomandă cu radiofrecvenţă *B*

2 Blocarea tuturor deschiderilor mobile.

3 Deblocarea tuturor deschiderilor mobile.

4 Cheie codată contactor-demaror, uşă şofer şi buşon de umplere cu carburant.

Recomandare

Nu apropiaţi telecomanda de o sursă de căldură, de aer rece sau de umiditate.

Responsabilitatea şoferului în momentul staţionării sau opririi vehiculului

Nu părăsiţi niciodată vehiculul atunci când în interior se află un copil, un adult neresponsabil sau un animal, chiar şi pentru o scurtă durată.

De fapt, aceştia ar putea fi în pericol sau ar putea pune în pericol alte persoane, de exemplu pornind motorul, acţionând echipamente precum macaralele de geamuri sau blocând uşile.

În plus, pe timp cald şi/sau însorit, trebuie să ştiţi că temperatura interioară din habitaclu creşte foarte rapid.

RISC DE DECES SAU DE RĂNIRI GRAVE.

Rază de acţiune a telecomenzii

Ea variază în funcţie de mediu: atenţie deci la manipulările telecomenzii care poate să blocheze sau să deblocheze vehiculul prin apăsări accidentale pe butoane.

Interferenţe

Prezenţa anumitor obiecte (obiecte metalice, telefoane mobile, zonă supusă la puternice radiaţii electromagnetice…), în apropierea cheii, poate crea interferenţe şi incomoda funcţionarea sistemului.

Înlocuire, nevoie de o cheie sau de o telecomandă suplimentară

În caz de pierdere, sau dacă doriţi o altă cheie sau telecomandă, adresaţi-vă exclusiv unui Reprezentant al mărcii.
În caz de înlocuire a unei chei sau telecomenzi, va fi necesar să aduceţi vehiculul **şi toate cheile sau telecomenzile sale** la un Reprezentant al mărcii pentru a reiniţializa ansamblul.
Aveţi posibilitatea să utilizaţi până la patru chei sau telecomenzi pe vehicul.

Defecţiune cheie sau telecomandă

Asiguraţi-vă că aveţi întotdeauna o baterie în stare bună, de model corespunzător şi introdusă corect. Durata de viaţă a bateriei este de aproximativ doi ani.
Pentru a cunoaşte procedura de schimbare a bateriei, consultaţi paragraful „Telecomandă cu radiofrecvenţă: baterii” din capitolul 5.

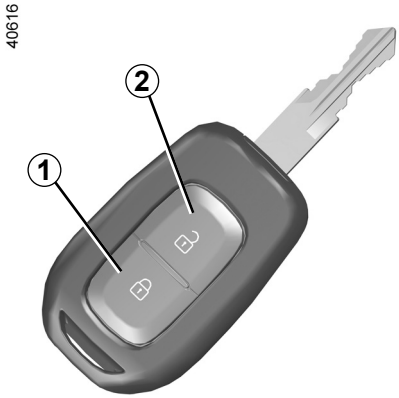

Deblocare uşi

Apăsaţi pe butonul de deblocare ***2***.

Deblocarea este vizualizată **printr-o clipire** a luminilor de avarie şi a lămpilor de semnalizare laterale.

Notă: dacă nicio uşă nu este deschisă în următoarele 2 minute (aproximativ) după deblocarea cu telecomanda, uşile se blochează din nou automat.

Blocare uşi

Apăsaţi pe butonul de blocare ***1***.

Blocarea este vizualizată **prin două clipiri** ale luminilor de avarie şi ale lămpilor de semnalizare laterale.

Dacă o deschidere mobilă (uşă, hayon) este deschisă sau închisă necorespunzător, are loc o blocare apoi o deblocare rapidă a deschiderilor mobile, fără clipire a luminilor de avarie şi a lămpilor de semnalizare laterale.

Cheia nu trebuie să fie utilizată pentru o altă funcţie decât cele descrise în manual (deschiderea unei sticle…).

Responsabilitatea şoferului în momentul staţionării sau opririi vehiculului

Nu părăsiţi niciodată vehiculul atunci când în interior se află un copil, un adult neresponsabil sau un animal, chiar şi pentru o scurtă durată.

De fapt, aceştia ar putea fi în pericol sau ar putea pune în pericol alte persoane, de exemplu pornind motorul, acţionând echipamente precum macaralele de geamuri sau blocând uşile.

În plus, pe timp cald şi/sau însorit, trebuie să ştiţi că temperatura interioară din habitaclu creşte foarte rapid.

RISC DE DECES SAU DE RĂNIRI GRAVE.

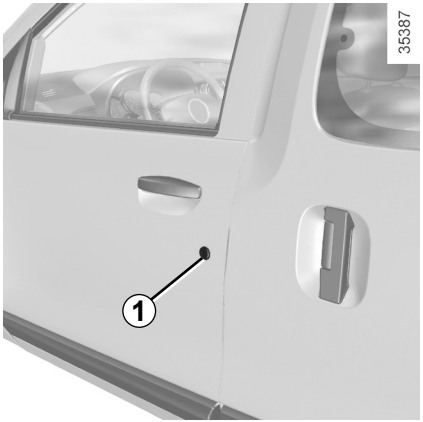

Comandă manuală

Pentru exterior

Deblocaţi uşile introducând cheia într-o broască de uşă ***1***.

Nu părăsiţi niciodată vehiculul, lăsând cheia, telecomanda în interiorul acestuia.

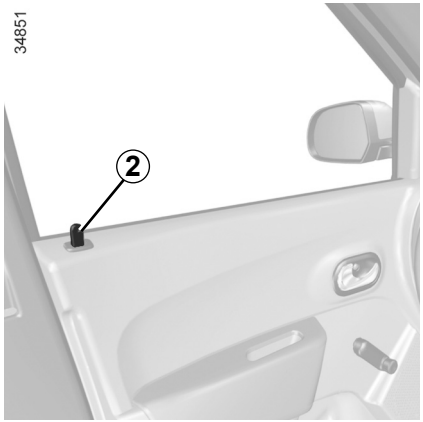

Pentru interior
(în funcţie de vehicul)

Apăsaţi butonul ***2*** pentru a bloca, ridicaţi butonul ***2*** pentru a debloca.

Responsabilitate şofer

Dacă decideţi să rulaţi cu uşile blocate, trebuie să ştiţi că acest lucru va îngreuna accesul echipelor de salvare în habitaclu în caz de urgenţă.

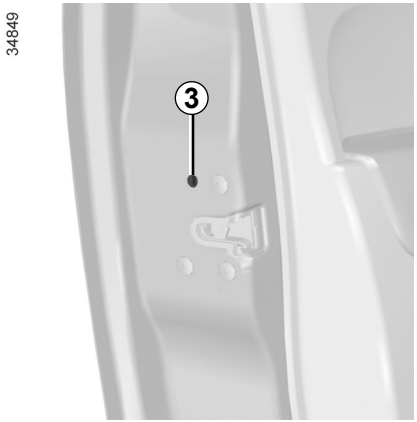

Blocare manuală uşi
(în funcţie de vehicul)

În cazul în care telecomanda nu funcţionează, aveţi posibilitatea să blocaţi manual fiecare uşă.

Cu uşa deschisă, rotiţi şurubul ***3*** (cu ajutorul capului cheii) şi închideţi uşa. Din acest moment aceasta este blocată din exterior.

Deschiderea nu se va putea face decât din interiorul vehiculului sau cu cheia pentru uşa faţă stânga.

Comandă electrică

Ea permite blocarea sau deblocarea simultană a broaştelor uşilor şi a portbagajului.

Blocaţi sau deblocaţi uşile apăsând pe contactorul ***4***.

Pentru uşile faţă, blocarea nu poate fi efectuată cu uşa deschisă.

Nu părăsiţi niciodată vehiculul, lăsând cheia, telecomanda în interiorul acestuia.

Martor luminos de stare de blocare a deschiderilor mobile

Cu contactul pus, martorul luminos integrat în contactorul ***4*** vă informează asupra stării de blocare a deschiderilor mobile:

– martor luminos aprins, deschiderile mobile sunt blocate ;

– martor luminos stins, deschiderile mobile sunt deblocate.

Atunci când blocaţi uşile, martorul luminos rămâne aprins apoi se stinge.

Uşă laterală culisantă pe partea trapei de carburant

În funcţie de vehicul, deschiderea trapei de carburant limitează deschiderea completă a uşii laterale culisante pentru ca uşa să nu lovească pistoletul de umplere.

După umplere, replasaţi buşonul în locaşul său şi închideţi trapa. Uşa este din nou utilizabilă.

Blocare deschideri mobile fără telecomandă cu radiofrecvenţă

De exemplu în cazul unei baterii descărcate, al unei nefuncţionări temporare a telecomenzii cu radiofrecvenţă...

Cu motorul oprit, o deschidere mobilă (uşă sau portbagaj) deschisă, exercitaţi o apăsare mai lungă de cinci secunde pe contactorul ***4***.

La închiderea uşii toate deschiderile mobile vor fi blocate.

Deblocarea din exteriorul vehiculului nu va fi posibilă decât cu telecomanda cu radiofrecvenţă.

BLOCARE AUTOMATĂ A DESCHIDERILOR MOBILE ÎN RULAJ

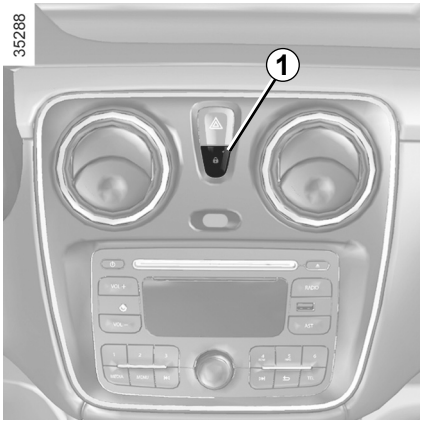

Mai întâi, trebuie să decideţi dacă doriţi să activaţi funcţia.

Pentru activare: cu vehiculul staţionat şi motorul pornit, apăsaţi pe contactorul ***1*** timp de aproximativ 5 secunde, până auziţi un semnal sonor. Martorul luminos integrat în contactor se aprinde atunci când deschiderile mobile sunt blocate.

Pentru dezactivare: cu vehiculul staţionat şi motorul pornit, apăsaţi pe contactorul ***1*** timp de aproximativ 5 secunde, până auziţi un semnal sonor.

Principiu de funcţionare

La pornire, sistemul blochează automat uşile de îndată ce atingeţi aproximativ 7 km/h.

Anomalie de funcţionare

Dacă, constataţi o anomalie de funcţionare (nu are loc blocarea automată), verificaţi în primul rând închiderea corespunzătoare a tuturor deschiderilor mobile. Dacă sunt bine închise şi problema persistă, adresaţi-vă unui Reprezentant al mărcii.

Asiguraţi-vă totodată că blocarea nu a fost dezactivată dintr-o eroare.

Dacă este cazul, consultaţi procedura de activare.

Dacă decideţi să rulaţi cu uşile blocate, trebuie să ştiţi că acest lucru va îngreuna accesul echipelor de salvare în habitaclu în caz de urgenţă.

Deschidere manuală din exterior

Cu uşile deblocate (consultaţi paragraful „Blocare şi deblocare uşi” din capitolul 1), plasaţi mâna sub mânerul ***1*** şi trageţi spre dumneavoastră.

Ca măsură de securitate, manevrele de deschidere/închidere nu trebuiesc efectuate decât cu vehiculul oprit.

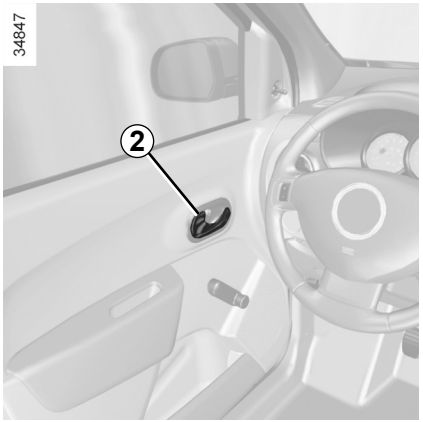

Deschidere manuală din interior

Cu uşa deblocată, trageţi mânerul ***2***.

Alarmă uitare închidere a unei deschideri mobile

Această alarmă echipează toate deschiderile mobile, cu excepţia uşii pasager faţă (în funcţie de versiune).
Cu vehiculul oprit, dacă o deschidere mobilă este deschisă sau închisă greşit, un martor luminos se aprinde.
În timpul mersului, atunci când vehiculul atinge aproximativ 20 km/h, un martor luminos se aprinde însoţit de un semnal sonor.

Particularitate

În funcţie de vehicul, accesoriile (radio...) încetează să funcţioneze fie la oprirea motorului, fie la blocarea uşilor, fie la deschiderea uşii şoferului.

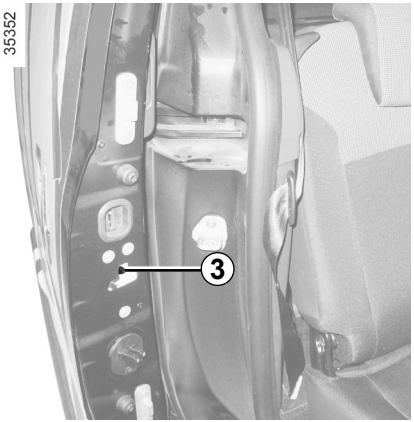

Securitate copii

Pentru a face imposibilă deschiderea uşilor spate din interior, deplasaţi levierul ***3*** al fiecărei uşi şi verificaţi din interior dacă uşile sunt bine blocate.

Alarmă sonoră lumini uitate aprinse

La deschiderea uşii şofer, o alarmă sonoră se declanşează pentru a vă semnala că luminile au rămas aprinse deşi contactul motorului este întrerupt.

Uşă laterală culisantă

Deschidere din exterior

Deblocaţi uşa apoi trageţi mânerul ***4*** şi culisaţi uşa spre spatele vehiculului până la blocarea acesteia. Pentru deblocarea uşilor, consultaţi paragraful „Cheie, telecomandă cu radiofrecvenţă: utilizare” din capitolul 1.

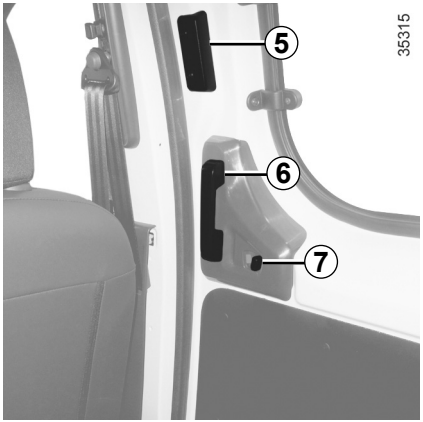

Deschidere din interior
Trageţi mânerul ***6*** apoi culisaţi uşa spre spatele vehiculului până la blocarea acesteia.

Uşă laterală culisantă pe partea trapei de carburant
În funcţie de vehicul, deschiderea trapei de carburant limitează deschiderea completă a uşii laterale culisante. Consultaţi paragraful „Blocare, deblocare uşi” din capitolul 1.

Închidere din interior
Trageţi mânerul ***5*** spre faţa vehiculului până la închiderea totală a uşii.

Blocare manuală
Manevraţi butonul ***7***. Martorul luminos roşu integrat indică faptul că uşa este deblocată.

Recomandări referitoare la uşa laterală culisantă

Deschiderea şi închiderea uşii trebuie să fie însoţite, ca şi pentru orice deschidere mobilă a vehiculului, de următoarele precauţii:
- verificaţi dacă nici o persoană, animal sau obiect nu riscă să fie agresat în timpul manevrei.
- Utilizaţi în mod unic şi exclusiv mânerele interne şi externe pentru a manevra uşa.
- manevraţi uşa cu precauţie, atât la deschidere cât şi la închidere.
- atenţie, atunci când vehiculul este parcat în pantă, deschideţi complet uşa cu precauţie până în poziţia de blocare.
- asiguraţi-vă întotdeauna că uşa culisantă este complet închisă de fiecare dată când vehiculul este în mişcare.
- nu utilizaţi suportul inferior ca treaptă.

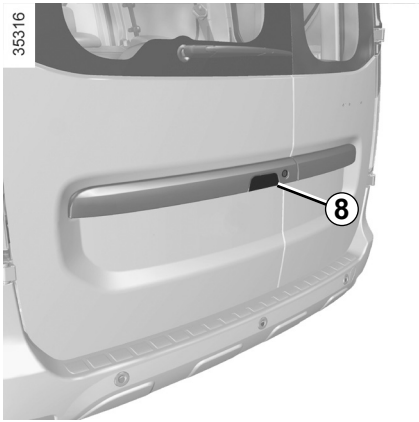

Uşi spate batante

Deschiderea uşii mari

Deblocaţi uşa apoi trageţi mânerul ***8***. Pentru deblocarea uşilor, consultaţi paragraful „Cheie, telecomandă cu radiofrecvenţă: utilizare” din capitolul 1.

În caz de bătaie a vântului violentă, nu lăsaţi uşile spate batante deschise. Riscuri de rănire.

Deschiderea uşii mici

Manevraţi levierul ***9*** pentru a deschide uşa mică.

În caz de staţionare pe partea joasă a şoselei, dacă uşa portbagajului este deschisă, lămpile spate pot fi mascate. Trebuie să avertizaţi ceilalţi participanţi la trafic de prezenţa vehiculului dumneavoastră cu ajutorul unui triunghi de presemnalizare sau a altor dispozitive prescrise de reglementarea naţională.

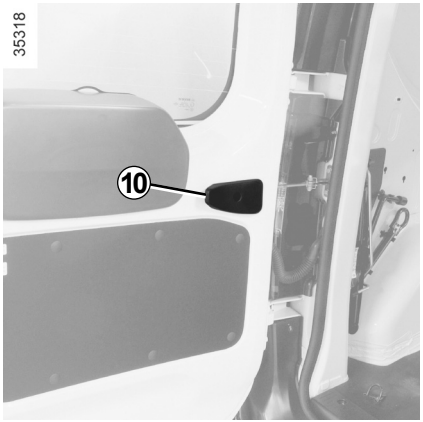

Deschidere maximă uşi

Pentru fiecare uşă, trageţi de paleta ***10*** pentru a elibera tirantul uşii. Deschideţi uşa până la capătul cursei.

Închidere manuală din exterior

Închideţi mai întâi uşa mică, apoi uşa mare.

Readuceţi fiecare dintre uşi în poziţie aproape închisă şi terminaţi împingându-le cu putere.

Responsabilitatea şoferului în momentul staţionării sau opririi vehiculului

Nu părăsiţi niciodată vehiculul atunci când în interior se află un copil, un adult în stare de dependenţă sau un animal, chiar şi pentru o scurtă durată.

De fapt, aceştia ar putea fi în pericol sau ar putea pune în pericol alte persoane, de exemplu pornind motorul, acţionând echipamente precum macaralele de geamuri sau blocând uşile.

În plus, pe timp cald şi/sau însorit, trebuie să ştiţi că temperatura interioară din habitaclu creşte foarte rapid.

RISC DE DECES SAU DE RĂNIRI GRAVE.

TETIERE FAŢĂ

35522

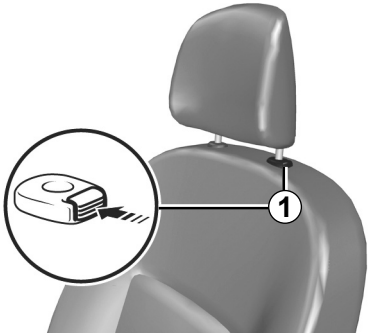

Pentru a ridica tetiera

Trageţi tetiera în sus până la înălţimea dorită.

Pentru a coborî tetiera

Apăsaţi pe butonul ***1*** şi coborâţi tetiera până la înălţimea dorită.

Pentru a scoate tetiera

Apăsaţi pe butonul ***1*** şi ridicaţi tetiera până o eliberaţi (înclinaţi spătarul spre înapoi dacă este necesar).

Pentru a repune tetiera

Introduceţi tijele în teci, cu crestăturile spre înainte, şi coborâţi tetiera până la înălţimea dorită. Asiguraţi-vă că blocarea sa este bună.

26342

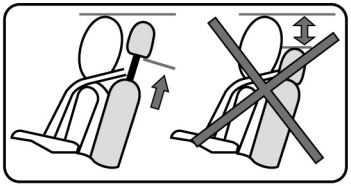

Tetiera fiind un element de securitate, aveţi grijă de prezenţa sa şi de buna sa poziţionare: partea superioară a tetierei trebuie să se situeze cât mai aproape posibil de creştetul capului.

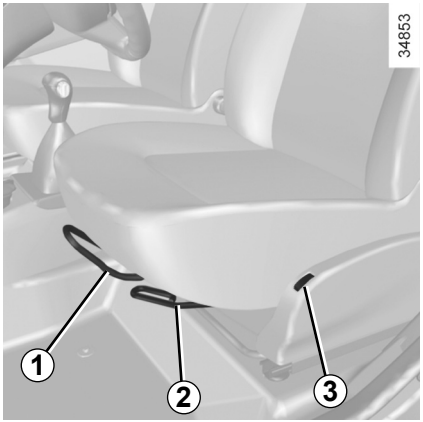

Pentru a avansa sau a retrage

Ridicaţi bara ***1*** pentru a debloca.
În poziţia aleasă, eliberaţi bara ***1*** şi asiguraţi-vă că scaunul este blocat corespunzător.

Pentru a urca sau coborî perna scaunului şoferului

În funcţie de vehicul, ridicaţi mânerul ***2***, reglaţi perna la înălţimea dorită apoi eliberaţi levierul.

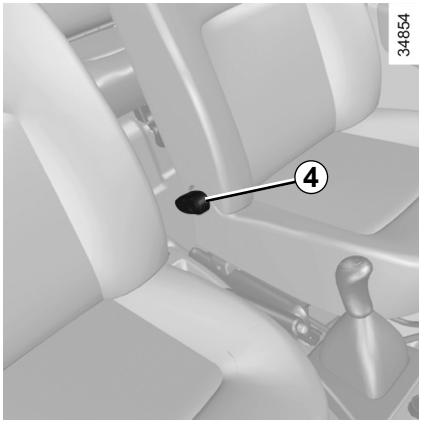

Pentru a înclina spătarul

Manevraţi maneta ***4*** şi înclinaţi spătarul până în poziţia dorită.

Scaune cu încălzire

În funcţie de vehicul, cu contactul pus, apăsaţi pe contactorul ***3***.

Sistemul, care este cu termostat, determină dacă încălzirea este necesară sau nu.

Pentru a opri funcţia, apăsaţi din nou pe contactorul ***3***.

Din motive de securitate, efectuaţi aceste reglaje cu vehiculul oprit.

Pentru a nu împiedica eficacitatea centurilor de securitate, vă recomandăm să nu înclinaţi prea mult spătarele scaunelor în spate.

Verificaţi blocarea corespunzătoare a spătarelor scaunelor.

Nici un obiect nu trebuie să se găsească pe planşeu (partea din faţa şoferului): în cazul unei frânări bruşte, aceste obiecte riscă să alunece sub pedalier şi să împiedice utilizarea sa.

În funcţie de vehicul, scaunul pasager faţă poate fi pus în poziţia tabletă, rabatat sau demontat pentru a permite transportul de obiecte voluminoase.

Din motive de securitate, efectuaţi aceste reglaje cu vehiculul oprit.

Poziţie tabletă

În funcţie de vehicul, spătarul parte pasager poate să fie rabatat pe pernă şi permite să obţineţi o poziţie tabletă.

– Retrageţi scaunul la maximum;
– coborâţi tetiera la maximum;
– ţineţi spătarul de partea superioară pentru a pregăti coborârea;
– trageţi levierul ***1*** şi rabataţi spătarul spre înainte;
– aveţi grijă ca nici un obiect să nu împiedice manipularea scaunului.

Repoziţionare scaun

Aveţi grijă ca nici un obiect să nu împiedice manipularea scaunului.

– Ridicaţi spătarul;
– asiguraţi-vă de blocarea sa corespunzătoare.

În momentul punerii în poziţia tabletă a spătarului scaunului faţă, dezactivaţi în mod obligatoriu airbag-ul pasager faţă (consultaţi paragraful „Activare/dezactivare airbag pasager faţă” din capitolul 1).

Risc de răniri grave în caz de deschidere a airbag-ului prin proiectarea obiectelor aşezate pe spătarul pus în poziţia tabletă.

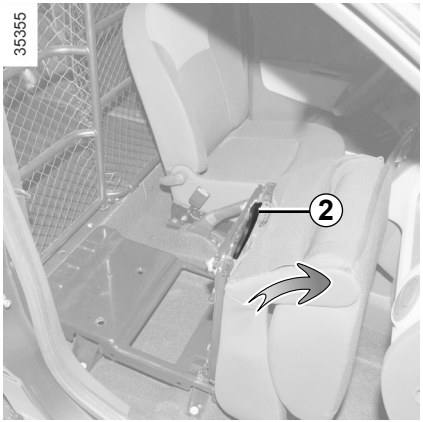

Rabatare scaun

– Puneţi scaunul în poziţia tabletă;
– acţionaţi comanda ***2*** în sus;
– ridicaţi perna până la verticală;
– asiguraţi-vă că scaunul este blocat corespunzător.

Din motive de securitate, efectuaţi aceste reglaje cu vehiculul oprit.

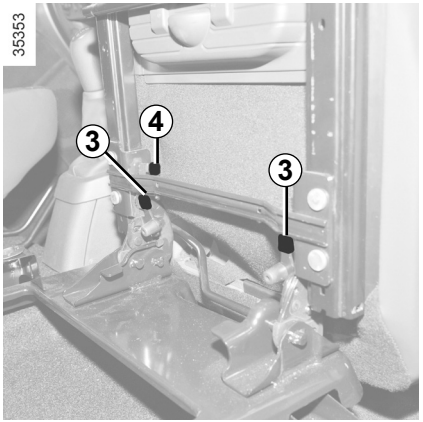

Demontare scaun

Scaun rabatat:

– deblocaţi comenzile ***3***;
– ridicaţi scaunul pentru a-l scoate.

Instalare scaun

– Repoziţionaţi scaunul în raport cu cârligele faţă;
– acţionaţi zăvorul ***4***;
– coborâţi perna până la blocare;
– ridicaţi spătarul;
– asiguraţi-vă că scaunul este blocat corespunzător.

Pentru a evita orice risc de rănire, verificaţi ca nimeni să nu fie în apropierea părţilor în mişcare. În timpul manipulării scaunului, aveţi grijă ca nimic să nu incomodeze părţile în mişcare şi blocarea lor.

În momentul punerii în poziţia tabletă a spătarului scaunului faţă, dezactivaţi în mod obligatoriu airbag-ul pasager faţă (consultaţi paragraful „Activare/dezactivare airbag pasager faţă” din capitolul 1).

Risc de răniri grave în caz de deschidere a airbag-ului prin proiectarea obiectelor aşezate pe spătarul pus în poziţia tabletă.

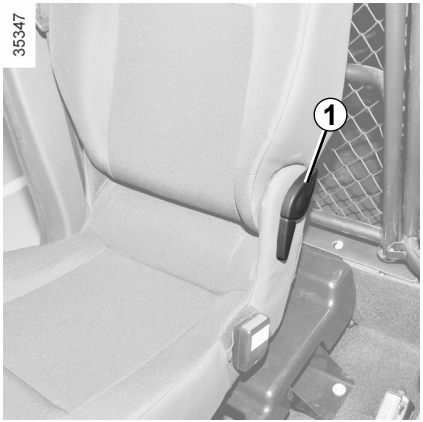

Pentru a roti peretele despărţitor

– Coborâţi tetiera la maximum;
– ţineţi spătarul de partea superioară pentru a pregăti coborârea;
– trageţi levierul ***1*** şi rabataţi spătarul spre înainte;
– acţionaţi comanda ***3*** în sus;
– ridicaţi perna până la verticală;

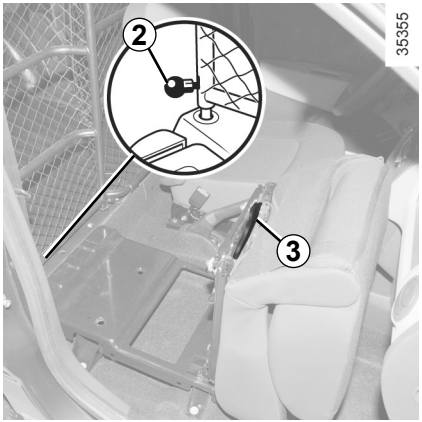

– asiguraţi-vă că scaunul este blocat corespunzător;
– deblocaţi partea pivotantă ridicând zăvorul ***2***;
– rotiţi partea mobilă în unghi drept şi blocaţi-o la punctul ***4*** coborând zăvorul ***2***;

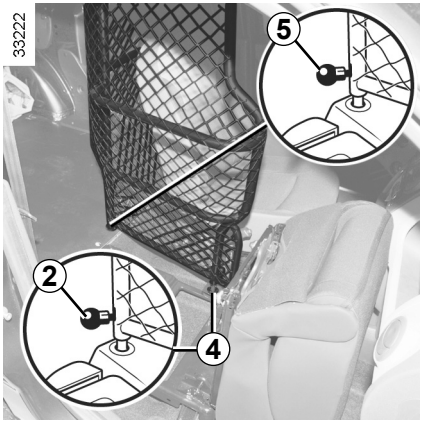

– zăvorul ***5*** trebuie să rămână în poziţie blocată.

Notă: înainte de a repune partea pivotantă în poziţia iniţială, asiguraţi-vă de curăţenia punctului de blocare ***4***.

În momentul manipulării peretelui despărţitor pivotant, aveţi grijă ca centura de securitate să nu fie deteriorată. Menţineţi-o pe o parte cât timp rotiţi peretele despărţitor.

După orice manipulare a peretelui despărţitor amovibil, asiguraţi-vă de blocarea corespunzătoare a zăvoarelor 2 şi 5. Riscuri de rănire.

Pentru a asigura securitatea dumneavoastră, purtaţi centura de securitate în momentul oricăror deplasări. În plus, trebuie să vă conformaţi legislaţiei locale a ţării în care vă găsiţi.

Pentru buna eficacitate a centurilor spate, asiguraţi-vă de buna blocarea a banchetei spate. Consultaţi paragraful „Banchetă spate: funcţionalităţi" capitolul 3.

Centurile de securitate incorect ajustate sau răsucite riscă să cauzeze răniri în caz de accident.
Utilizaţi centura de securitate pentru o singură persoană, copil sau adult.
Chiar şi femeile însărcinate trebuie să poarte centura. În acest caz, aveţi grijă ca chinga de bazin să nu exercite o presiune prea mare în partea inferioară a abdomenului fără a crea joc suplimentar.

Înainte de a porni, procedaţi mai întâi la reglarea poziţiei de conducere, apoi, pentru toţi pasagerii, la ajustarea centurii de siguranţă pentru a obţine cea mai bună protecţie.

Reglare poziţie de conducere
(în funcţie de vehicul)

- **Aşezaţi-vă bine pe scaunul dumneavoastră** (după ce v-aţi dezbrăcat de palton, bluzon…). Acest lucru este esenţial pentru poziţionarea corectă a spatelui;
- **reglaţi avansarea scaunului în funcţie de pedalier.** Scaunul dumneavoastră trebuie retras până la distanţa maximă compatibilă cu apăsarea completă a pedalei de ambreiaj. Spătarul trebuie să fie reglat astfel încât braţele să rămână uşor îndoite;
- **reglaţi poziţia tetierei dumneavoastră.** Pentru un maxim de securitate distanţa între capul dumneavoastră şi tetieră trebuie să fie minimă;
- **reglaţi înălţimea pernei.** Acest reglaj permite să vă optimizaţi câmpul vizual de conducere;
- **reglaţi poziţia volanului.**

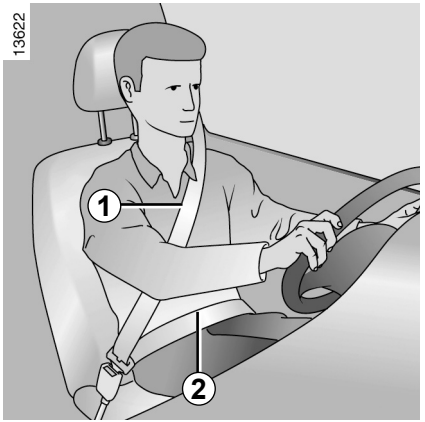

Ajustare centuri de securitate

Menţineţi-vă rezemat de spătar.

Chinga de torace ***1*** trebuie să fie apropiată cât mai mult posibil de baza gâtului, însă fără a fi purtată pe acesta.

Chinga de bazin ***2*** trebuie să fie purtată orizontal peste coapse şi bazin.

Centura trebuie purtată cât mai direct posibil pe corp. Ex.: evitaţi îmbrăcămintea prea groasă, obiectele intercalate…

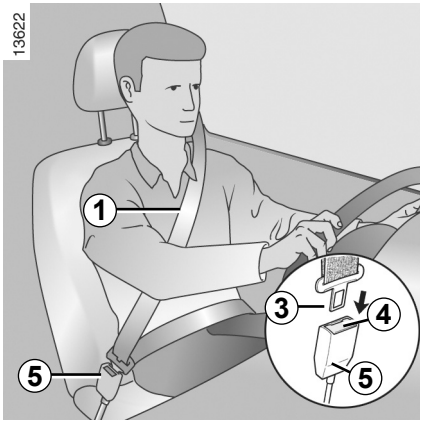

Blocare

Derulaţi chinga **încet şi fără bruscări** şi asiguraţi înclichetarea penei ***3*** în unitatea ***5*** (verificaţi blocarea trăgând de pana ***3***).

În caz de blocare, efectuaţi o largă întoarcere înapoi şi derulaţi din nou.

Dacă centura dumneavoastră este complet blocată, trageţi lent, dar cu putere chinga, pentru a o extrage aproximativ 3 cm. Lăsaţi-o să se rebobineze singură apoi derulaţi din nou.

Dacă problema persistă, consultaţi un Reprezentant al mărcii.

Deblocare

Apăsaţi butonul ***4*** al unităţii ***5***, centura este readusă de către rulor. Ţineţi pana pentru a uşura această operaţie.

Martor luminos de alertă nepurtare a centurilor faţă

În funcţie de vehicul, se aprinde la pornirea motorului dacă centura şoferului şi/sau a pasagerului nu este închisă. Cu vehiculul în rulare, el se aprinde şi un semnal sonor răsună timp de aproximativ două minute atât timp cât centura nu este închisă.

Notă: nu este recomandat să aşezaţi un obiect pe scaunul pasagerului. Acesta poate să declanşeze martorul luminos de alertă de nepurtare a centurilor faţă.

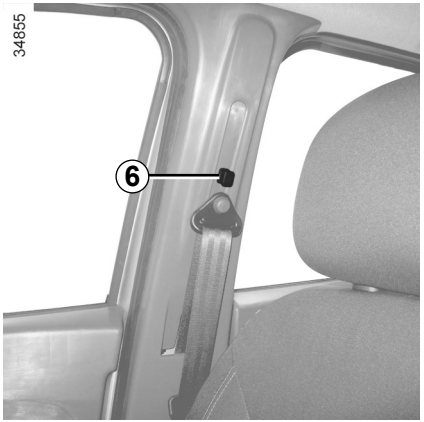

Reglare pe înălţime a centurii de securitate faţă

Utilizaţi butonul ***6*** pentru a regla înălţimea centurii astfel încât chinga de torace ***1*** să treacă aşa cum a fost indicat mai sus:

– pentru a coborî centura, apăsaţi pe butonul ***6*** şi coborâţi simultan centura ;

– pentru a ridica centura, apăsaţi pe butonul ***6*** apoi ridicaţi-o la înălţimea dorită.

Odată reglajul efectuat, asiguraţi-vă că blocarea este corespunzătoare.

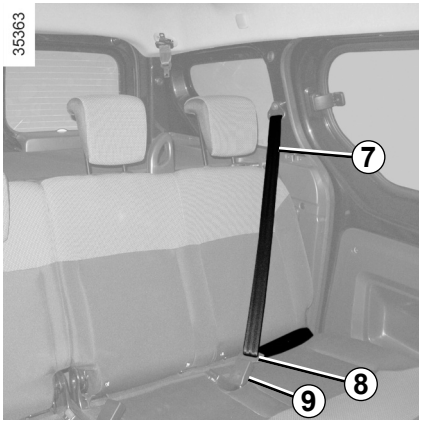

Centuri de securitate spate laterale

Derulaţi uşor chinga ***7*** şi înclichetaţi pana ***8*** în unitatea de blocare roşie ***9***.

Pentru buna eficacitate a centurilor spate, asiguraţi-vă de buna blocarea a banchetei spate. Consultaţi paragraful „Banchetă spate: funcţionalităţi” din capitolul 3.

Verificaţi poziţionarea şi funcţionarea corespunzătoare a centurilor de securitate spate după fiecare manipulare a scaunelor spate.

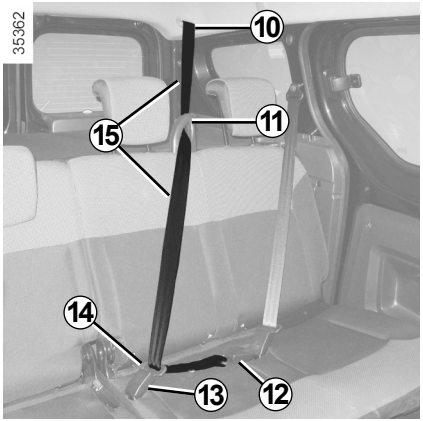

Versiune cinci locuri

Centură de siguranţă loc central

Derulaţi lent chinga ***15*** din locaşul său ***10***.

Treceţi cele două pene şi chinga ***15*** prin ghidul chingii ***11***.

Înclichetaţi obligatoriu pana mai mică şi fixă în unitatea cu buton de blocare negru ***12***.

Înclichetaţi pana mai mare şi culisantă ***14*** în unitatea cu buton de deblocare roşu ***13***.

Versiune patru locuri:

Această versiune diferă prin faptul că are tetiere şi centuri de securitate spate numai la scaunele laterale spate.

Eticheta *A* vă informează că este interzisă aşezarea pasagerilor în zone diferite de scaunele furnizate.

Verificaţi poziţionarea şi funcţionarea corespunzătoare a centurilor de securitate spate după fiecare manipulare a scaunelor spate.

CENTURI DE SECURITATE (5/5)

Informaţiile următoare se referă la centurile faţă şi spate ale vehiculului.

– Nicio modificare nu trebuie adusă elementelor sistemului de reţinere montate original: centuri şi scaune precum şi fixările lor. Pentru cazuri particulare (ex: instalarea unui scaun pentru copil), consultaţi un Reprezentant al mărcii.

– Nu utilizaţi dispozitive care permit să se introducă joc în chingi (exemple: cleşte de rufe, clips ...) deoarece o centură de securitate purtată prea larg riscă să provoace răni în caz de accident.

– Nu treceţi niciodată chinga de torace pe sub braţ sau pe la spate.

– Nu utilizaţi aceeaşi centură pentru mai mult de o persoană şi nu ataşaţi niciodată un bebeluş sau un copil pe genunchi folosind centura dumneavoastră.

– Centura nu trebuie să fie răsucită.

– În urma unui accident, verificaţi şi dacă este necesar înlocuiţi centurile. De asemenea, înlocuiţi centura dumneavoastră dacă aceasta prezintă o degradare.

– În momentul poziţionării banchetei spate, aveţi grijă să poziţionaţi corect centurile de siguranţă şi închizătoarele acestora, astfel încât să poată fi utilizate corespunzător.

– Introduceţi pana centurii în unitatea potrivită.

– Aveţi grijă să nu intercalaţi vreun obiect în zona unităţii de blocare a centurii, care ar putea împiedica buna sa funcţionare.

– Verificaţi poziţionarea corectă a unităţii de blocare (aceasta nu trebuie să fie acoperită, strivită, presată... de persoane sau obiecte).

DISPOZITIVE COMPLEMENTARE CENTURII FAŢĂ (1/6)

În funcţie de vehicul, ele pot fi constituite din:

- **pretensionatoare centură de siguranţă;**
- **limitatoare de efort torace;**
- **airbags faţă şofer şi pasager.**

Aceste sisteme sunt prevăzute să funcţioneze separat sau împreună în cazul şocurilor frontale.

În funcţie de nivelul de violenţă a şocului, sistemul poate declanşa:

- blocarea centurii de securitate;
- pretensionatorul de centură de siguranţă pentru a rectifica jocul centurii;
- în cazurile cele mai violente, se declanşează şi airbagul şi limitatorul de efort.

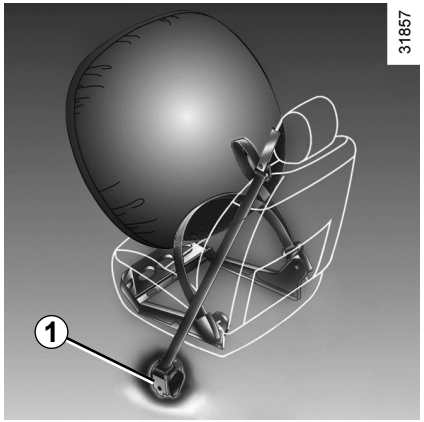

Pretensionatoare

Pretensionatoarele servesc să fixeze centura pe corp, să fixeze pasagerul pe scaunul său şi să mărească astfel eficacitatea sa.

Cu contactul pus, în momentul unui şoc de tip frontal important şi în funcţie de violenţa şocului, sistemul poate declanşa pretensionatorul rulorului centurii de siguranţă ***1*** care retractează instantaneu centura.

– În urma unui accident, verificaţi ansamblul mijloacelor de reţinere.

– Este interzisă orice intervenţie asupra oricărei părţi a sistemului (airbag, unităţi electronice, cablaj) şi elementele sistemului nu trebuie utilizate pe niciun alt vehicul, chiar dacă este identic.

– Pentru a evita orice declanşare accidentală care poate cauza pagube, numai personalul calificat din Reţeaua mărcii este abilitat să intervină asupra dispozitivelor complementare centurii faţă.

– Controlul caracteristicilor electrice ale modulului de aprindere trebuie să fie efectuat numai de către personal special format, care utilizează o aparatură adecvată.

– În momentul casării vehiculului, adresaţi-vă unui reprezentant al mărcii pentru eliminarea generatoarelor de gaz pentru pretensionatoare şi pentru airbags.

Limitator de efort

Începând cu un anumit nivel de violenţă a şocului, acest mecanism se declanşează pentru a limita la un nivel suportabil eforturile centurii asupra corpului.

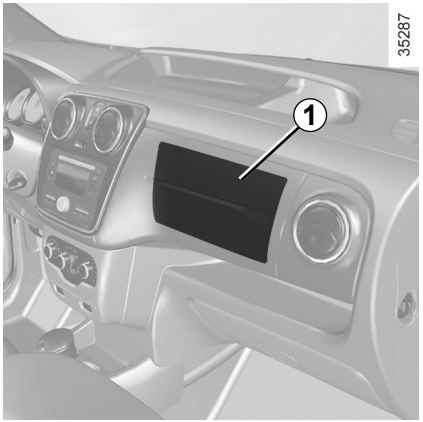

Airbags faţă şofer şi pasager

Ele echipează locul şoferului şi, în funcţie de vehicul, locul pasagerului.

Prezenţa acestui echipament este indicată prin cuvântul „Airbag” de pe volan, planşa de bord (în zona airbag ***1***) şi, în funcţie de vehicul, printr-o etichetă în partea inferioară a parbrizului.

Fiecare sistem airbag este compus din:

– un airbag şi generatorul său de gaz montate pe volan pentru şofer şi, în funcţie de vehicul, în planşa de bord pentru pasager;

– o unitate de control electronic de supraveghere sistem care comandă modulul de aprindere electric al generatorului de gaz;

– un martor luminos de control unic;

– senzori deplasaţi.

Sistemul airbag utilizează un principiu pirotehnic. Aceasta explică faptul că, atunci când airbag-ul se umflă, acesta generează căldură, emană fum (ceea ce nu înseamnă că se va produce un incendiu) şi produce un zgomot asemănător bubuitului. Deschiderea airbag-ului, care trebuie să fie instantanee, poate provoca răni pe suprafaţa pielii sau alte tipuri de disconfort.

Funcţionare

Sistemul nu este operaţional decât cu contactul pus.

În momentul unui şoc violent de tip **frontal**, airbagul(urile) se umflă rapid, amortizând contactul dintre capul şi toracele şoferului cu volanul şi contactul pasagerului din faţă cu planşa de bord. Apoi acestea se dezumflă imediat pentru a nu stânjeni pasagerii în momentul părăsirii vehiculului.

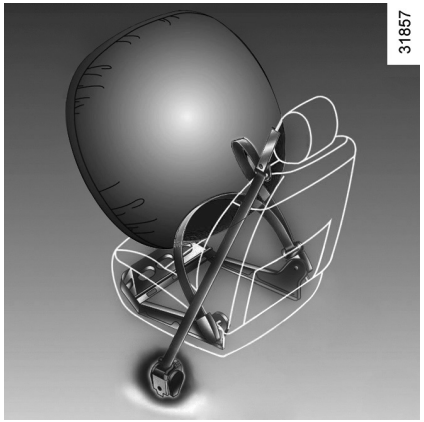

Sistemul airbag utilizează un principiu pirotehnic. Aceasta explică faptul că, atunci când airbag-ul se umflă, acesta generează căldură, emană fum (ceea ce nu înseamnă că se va produce un incendiu) şi produce un zgomot asemănător bubuitului. Deschiderea airbag-ului, care trebuie să fie instantanee, poate provoca răni pe suprafaţa pielii sau alte tipuri de disconfort.

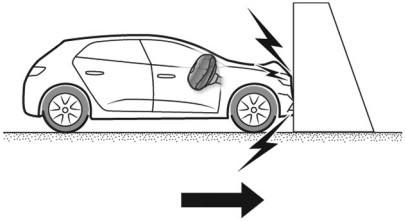

Următoarele cazuri declanşează pretensionatoarele sau airbags:

În caz de şoc frontal cu o suprafaţă rigidă (care nu se deformează) la o viteză de şoc egală sau mai mare de **25 km/h**.

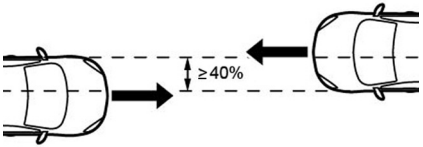

În caz de şoc frontal cu alt vehicul dintr-o categorie echivalentă sau superioară, cu o zonă de şoc egală cu sau mai mare de 40%, unde viteza ambelor vehicule este egală cu sau mai mare de **40 km/h**.

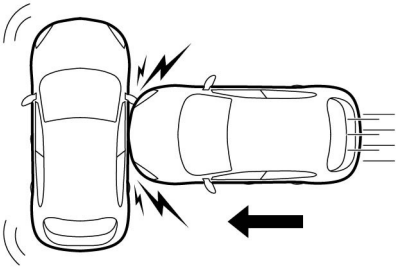

În caz de şoc lateral cu alt vehicul dintr-o categorie echivalentă sau superioară, la o viteză de şoc egală cu sau mai mare de **50 km/h**.

În următoarele exemple, se pot declanşa pretensionatoarele şi airbags:

– şocuri la partea inferioară a vehiculului, provocate, de exemplu, de trotuare;

– gropi;

– cădere sau aterizare dură;

– pietre;

– ...

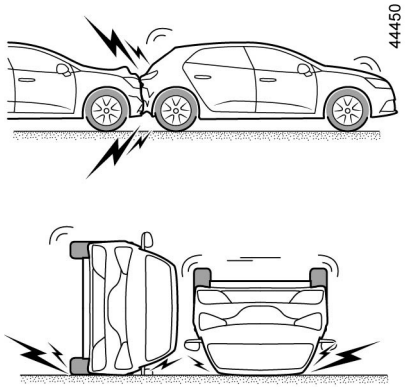

În următoarele exemple, este posibil ca pretensionatoarele şi airbags să nu se declanşeze:

– şoc în partea din spate, chiar violent;

– răsturnarea vehiculului;

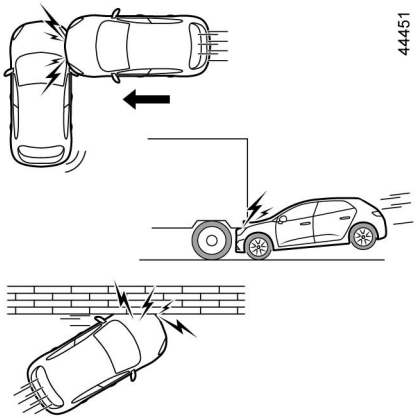

– şoc lateral spre partea din faţă sau din spate a vehiculului;

– şoc frontal, sub oblonul unui camion;

– şoc frontal cu un obstacol cu muchie ascuţită;

– ...

DISPOZITIVE COMPLEMENTARE CENTURII FAŢĂ (6/6)

Toate avertismentele care urmează sunt destinate să nu incomodeze umflarea airbag-ului **şi să evite răniri grave directe prin proiectare în momentul deschiderii sale.**

Avertismente referitoare la airbag-ul şoferului
– Nu modificaţi volanul, nici perna sa.
– Orice acoperire a pernei volanului este interzisă.
– Nu fixaţi obiecte (ac, logo, ceas, suport pentru telefon…) pe pernă.
– Demontarea volanului este interzisă (excepţie face personalul abilitat din Reţeaua mărcii).
– Nu conduceţi prea aproape de volan: adoptaţi o poziţie de conducere cu braţele uşor îndoite (consultaţi paragraful „Reglare poziţie de conducere” capitolul 1). Acest lucru va permite un spaţiu suficient pentru deschiderea corectă şi eficacitatea deplină a **airbag**-ului.

Avertismente referitoare laairbag-ul pasager
– Nu lipiţi şi nu fixaţi obiecte (ace, logo, ceas, suport de telefon…) pe planşa de bord în zona **airbag**-ului.
– Nu interpuneţi nimic între planşa de bord şi pasager (animal, umbrelă, baston, pachete…).
– Nu puneţi picioarele pe planşa de bord sau pe scaun deoarece aceste posturi riscă să provoace răni grave. În general, menţineţi orice parte a corpului (genunchi, mâini, cap…) departe de planşa de bord.
– Reactivaţi dispozitivele complementare centurii pasager faţă de îndată ce scoateţi un scaun pentru copil, pentru a asigura protecţia pasagerului în caz de şoc.

ESTE INTERZIS SĂ INSTALAŢI UN SCAUN PENTRU COPIL CU SPATELE LA DIRECŢIA DE DEPLASARE PE SCAUNUL PASAGER FAŢĂ ATÂT TIMP CÂT DISPOZITIVELE COMPLEMENTARE CENTURII PASAGERULUI FAŢĂ NU SUNT DEZACTIVATE

(consultaţi paragraful „Securitate copil: dezactivare, activare **airbag** pasager faţă” din capitolul 1)

Airbag-uri laterale

Este vorba despre airbag-uri care pot echipa scaunele faţă şi care se deschid pe partea laterală a scaunelor (parte uşă) pentru a proteja pasagerii în caz de şoc lateral violent.

Avertisment referitor la airbag-ul lateral

– **Montare huse:** scaunele echipate cu airbag-uri necesită huse specifice vehiculului dumneavoastră. Consultaţi un Reprezentant al mărcii pentru a şti dacă asemenea huse sunt disponibile. Utilizarea oricărei alte huse (sau huse specifice altui vehicul) ar putea afecta funcţionarea corespunzătoare a acestor airbag-uri şi poate pune în pericol securitatea dumneavoastră.

– În partea din faţă, nu aşezaţi accesorii, obiecte sau chiar animale între spătar, uşă şi îmbrăcăminţile interioare. Nu acoperiţi totodată spătarul scaunului cu obiecte precum îmbrăcăminte sau accesorii. Acest lucru ar putea afecta buna funcţionare a airbag-ului sau poate provoca răni în momentul deschiderii sale.

– Orice demontare sau orice modificare a scaunului şi a îmbrăcăminţilor interioare este interzisă cu excepţia personalului abilitat din reţeaua mărcii.

Toate avertismentele care urmează sunt destinate pentru a nu incomoda deschiderea airbag-ului şi pentru a evita rănirea gravă directă prin proiectare în momentul deschiderii sale.

Airbag-ul este conceput pentru a completa acţiunea centurii de securitate, airbag-ul şi centura de securitate constituie elemente indisociabile ale aceluiaşi sistem de protecţie. Este deci obligatoriu să purtaţi centura de securitate în permanenţă, nepurtarea centurii de securitate expunând pasagerii la răni grave în caz de accident, şi putând de asemenea să mărească riscul rănilor pe suprafaţa pielii, care sunt inerente la deschiderea airbag-ului.

Declanşarea pretensionatoarelor sau a airbag-urilor în caz de răsturnare sau şoc spate chiar violent nu este sistematică. Şocuri sub vehicul de tip trotuare, găuri în şosea, pietre… pot să provoace declanşarea acestor sisteme.

– Orice intervenţie sau modificare a sistemului complet airbag şofer sau pasager (airbag, unitate de control electronic, cablaj…) este **strict interzisă** (excepţie face personalul calificat din Reţeaua mărcii).

– Pentru a păstra buna funcţionare şi pentru a evita orice declanşare accidentală, numai personalul calificat din Reţeaua mărcii este abilitat să intervină asupra unui sistem Airbag.

– Ca măsură de securitate, verificaţi sistemul airbag atunci când vehicului a suferit un accident, un furt sau o tentativă de furt.

– În momentul împrumutării sau revânzării vehiculului, informaţi noul deţinător asupra acestor condiţii înmânându-i acest manual de utilizare şi întreţinere.

– În momentul casării vehiculului, adresaţi-vă Reprezentantului mărcii pentru eliminarea generatorului (generatoarelor) de gaz.

Anomalii de funcţionare

Martorul luminos ***1*** se aprinde pe tabloul de bord la punerea contactului apoi se stinge după câteva secunde.

Dacă nu se aprinde la punerea contactului sau dacă se aprinde cu motorul pornit, semnalează o defecţiune în sistem (airbag-uri, pretensionatoare...) pe locurile faţă şi/sau spate.

Consultaţi cât mai curând un Reprezentant al mărcii. Orice întârziere în acest demers poate însemna o pierdere în eficacitatea protecţiei.

Transport copil

Copilul, la fel ca şi adultul, trebuie să fie corect aşezat şi ataşat oricare ar fi traseul. Dumneavoastră sunteţi responsabil pentru copiii pe care îi transportaţi.

Copilul nu este un adult în miniatură. El este expus unor riscuri de rănire specifice deoarece muşchii şi oasele sale sunt în plină creştere. Centura de securitate singură nu este adaptată transportării sale. Utilizaţi scaunul pentru copil adecvat şi utilizaţi-l corect.

Pentru a împiedica deschiderea uşilor, utilizaţi dispozitivul „Securitate copii” (consultaţi paragraful „Deschidere şi închidere uşi” din capitolul 1).

Un şoc la 50 km/h este echivalent unei căderi libere de la 10 metri. Neasigurarea unui copil echivalează cu lăsarea sa la joacă pe un balcon fără balustradă aflat la etajul al patrulea!
Nu ţineţi niciodată un copil în braţe. În caz de accident, nu îl veţi putea ţine chiar dacă sunteţi ataşat.
Dacă vehiculul dumneavoastră a fost implicat într-un accident rutier, schimbaţi scaunul pentru copil, verificaţi centurile şi ancorările ISOFIX.

Nu lăsaţi niciodată un copil fără supraveghere în vehicul.

Asiguraţi-vă că copilul dumneavoastră este ataşat în continuare şi că hamul său de protecţie sau centura sa este corect reglată şi ajustată. Evitaţi îmbrăcămintea prea groasă care introduce joc cu chingile.

Nu lăsaţi copilul dumneavoastră să scoată capul sau braţele pe fereastră.

Verificaţi dacă, copilul păstrează o postură corectă în timpul întregului traseu, în special atunci când doarme.

Utilizarea unui scaun pentru copil

Nivelul de protecţie oferit de scaunul pentru copil depinde capacitatea sa de a reţine copilul dumneavoastră şi de instalarea sa. O instalare necorespunzătoare compromite protecţia copilului în caz de frânare brutală sau de şoc.

Înainte de a cumpăra un scaun pentru copil, verificaţi dacă este conform cu reglementarea din ţara în care vă aflaţi şi dacă se poate monta în vehiculul dumneavoastră. Consultaţi un Reprezentant al mărcii pentru a cunoaşte scaunele recomandate pentru vehiculul dumneavoastră.

Înainte de a monta un scaun pentru copil, citiţi manualul său şi respectaţi instrucţiunile. În caz de dificultăţi în timpul instalării, contactaţi fabricantul echipamentului. Păstraţi manualul împreună cu scaunul.

Daţi exemplu închizându-vă centura şi învăţaţi-l şi pe copilul dumneavoastră:
– de asigurat corect;
– să urce şi să coboare pe partea opusă zonei de trafic.

Nu utilizaţi un scaun pentru copil de ocazie sau lipsit de un manual de utilizare.
Aveţi grijă ca nici un obiect, din sau în apropierea scaunului pentru copil, să nu incomodeze instalarea acestuia.

Nu lăsaţi niciodată un copil fără supraveghere în vehicul.

Asiguraţi-vă că copilul dumneavoastră este ataşat în continuare şi că hamul său de protecţie sau centura sa este corect reglată şi ajustată. Evitaţi îmbrăcămintea prea groasă care introduce joc cu chingile.

Nu lăsaţi copilul dumneavoastră să scoată capul sau braţele pe fereastră.

Verificaţi dacă, copilul păstrează o postură corectă în timpul întregului traseu, în special atunci când doarme.

Responsabilitatea şoferului în momentul staţionării sau opririi vehiculului

Nu părăsiţi niciodată vehiculul atunci când în interior se află un copil, un adult în stare de dependenţă sau un animal, chiar şi pentru o scurtă durată.

De fapt, aceştia ar putea fi în pericol sau ar putea pune în pericol alte persoane, de exemplu pornind motorul, acţionând echipamente precum macaralele de geamuri sau blocând uşile.

În plus, pe timp cald şi/sau însorit, trebuie să ştiţi că temperatura interioară din habitaclu creşte foarte rapid.

RISC DE DECES SAU DE RĂNIRI GRAVE.

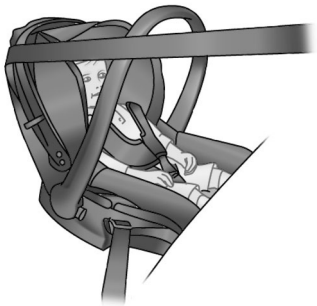

Scaune pentru copii cu spatele la direcţia de deplasare

Capul bebeluşului este, proporţional, mai greu decât cel al adultului şi gâtul său este foarte fragil. Transportaţi copilul cât mai mult timp posibil în această poziţie (cel puţin până la vârsta de 2 ani). Ea menţine capul şi gâtul. Optaţi pentru un scaun anvelopant pentru o mai bună protecţie laterală şi înlocuiţi-l imediat după ce capul copilului depăşeşte limita scaunului.

Scaun pentru copil cu faţa la direcţia de deplasare

Capul şi abdomenul copiilor trebuie protejate cu prioritate. Un scaun pentru copil cu faţa la direcţia de deplasare fixat solid în vehicul reduce riscurile de lovire a capului. Transportaţi copilul într-un scaun cu faţa la direcţia de deplasare, cu ham de protecţie, în funcţie de mărime. Alegeţi un scaun anvelopant pentru o mai bună protecţie laterală.

Scaune de ridicare

Începând de la 15 kg sau 4 ani, copilul poate călători pe un scaun de ridicare care permite adaptarea centurii de securitate la morfologia sa. Perna scaunului de ridicare trebuie să fie echipată cu ghiduri care poziţionează centura pe coapsele copilului şi nu pe burta sa. Un spătar reglabil pe înălţime şi echipat cu un ghid de chingă este recomandat pentru a plasa centura pe mijlocul umărului. Centura nu trebuie să stea niciodată pe gât sau pe braţ. Optaţi pentru un scaun anvelopant pentru o mai bună protecţie laterală.

Fixare prin centură

Centura de securitate trebuie să fie ajustată pentru a asigura funcţia sa în caz de frânare brutală sau de şoc.

Respectaţi traseele chingii indicate de fabricantul scaunului pentru copil.

Verificaţi întotdeauna buclarea centurii de securitate trăgând în sus apoi întindeţi-o la maxim apăsând pe scaunul pentru copil.

Verificaţi menţinerea corespunzătoare a scaunului exercitând o mişcare stânga/dreapta şi înainte/înapoi: scaunul trebuie să rămână bine fixat.

Verificaţi ca scaunul pentru copil să nu fie instalat transversal şi să nu fie rezemat de un geam.

Nu utilizaţi un scaun pentru copil care riscă să deblocheze centura care-l reţine: baza scaunului nu trebuie să se sprijine pe pană şi/sau pe închizătorul centurii de securitate.

Centura de securitate nu trebuie să fie niciodată eliberată sau răsucită. Nu o treceţi niciodată pe sub braţ sau pe la spate.
Verificaţi centura să nu fie deteriorată de opritoare.
Dacă centura de securitate nu funcţionează normal, ea nu poate proteja copilul. Consultaţi un Reprezentant al mărcii. Nu utilizaţi acest loc atât timp cât centura nu este reparată.

Nici o modificare nu trebuie adusă elementelor sistemului montat original: centuri, ISOFIX şi scaune precum şi fixările lor.

Fixare prin sistem ISOFIX

Scaunele pentru copii ISOFIX autorizate sunt omologate conform reglementării ECE-R44 într-unul din următoarele trei cazuri:
– universal ISOFIX 3 puncte cu faţa la direcţia de deplasare;
– semiuniversal ISOFIX 2 puncte;
– specific.

Pentru acestea două din urmă, verificaţi dacă scaunul pentru copil poate fi instalat consultând lista vehiculelor compatibile.

Ataşaţi scaunul pentru copil cu zăvoarele ISOFIX atunci când este echipat cu acestea. Sistemul ISOFIX asigură o montare uşoară, rapidă şi sigură.

Sistemul de fixare ISOFIX este alcătuit din trei inele, câte unul pentru fiecare loc spate.

Înainte de a utiliza un scaun pentru copil ISOFIX pe care l-aţi achiziţionat pentru un alt vehicul, asiguraţi-vă că instalarea sa este autorizată. Consultaţi lista vehiculelor care pot primi scaunul la fabricantul echipamentului.

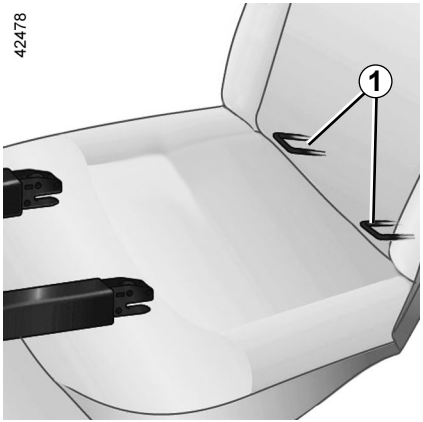

Cele două inele ***1*** ISOFIX sunt situate între spătar şi pernă şi sunt vizibile de fiecare parte a vehiculului.

Asiguraţi-vă ca spătarul scaunului pentru copil cu faţa la direcţia de deplasare să fie în contact cu spătarul scaunului vehiculului. În acest caz, scaunul pentru copil nu se sprijină întotdeauna pe perna scaunului vehiculului.

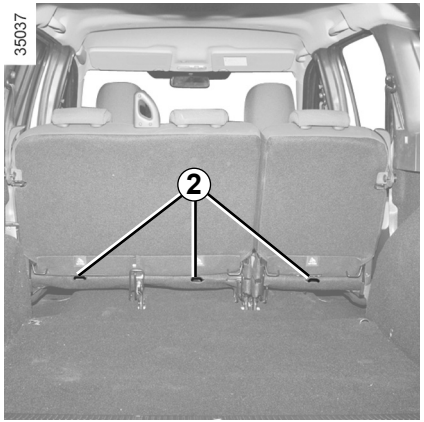

Al treilea inel ***2*** al fiecărui loc spate este utilizat pentru a ataşa chinga superioară a anumitor scaune pentru copil.

Fixaţi cârligul centurii de unul din inelele ***2*** situate în spatele scaunelor spate în partea inferioară a fiecărui spătar.

Tensionaţi chinga pentru ca spătarul scaunului pentru copil să fie în contact cu spătarul scaunului vehiculului.

Utilizaţi obligatoriu ancorările ***2*** pentru a ataşa chinga superioară a scaunului pentru copil.

Este interzis să se utilizeze alte puncte de fixare pentru a ataşa această chingă.

Ancorările ISOFIX au fost puse la punct exclusiv pentru scaunele pentru copil cu sistem ISOFIX. Nu fixaţi niciodată alte scaune pentru copil, nici centuri sau alte obiecte în aceste ancoraje.

Asiguraţi-vă că nimic nu incomodează la nivelul punctelor de ancorare.

Dacă vehiculul a fost implicat într-un accident rutier, verificaţi ancorările ISOFIX şi schimbaţi scaunul pentru copil.

Anumite locuri nu sunt autorizate pentru instalarea unui scaun pentru copil. Schemele de pe paginile următoare vă indică unde să fixaţi un scaun pentru copil.

Montaţi scaunul pentru copil de preferinţă pe un scaun spate.

Asiguraţi-vă că scaunul pentru copil sau picioarele copilului nu împiedică blocarea corespunzătoare a scaunului faţă. Consultaţi paragraful „Scaun faţă” din capitolul 1.

Asiguraţi-vă că instalarea scaunului pentru copil în vehicul nu riscă să-l deblocheze de pe baza sa.

Dacă trebuie să scoateţi tetiera, asiguraţi-vă că este bine fixat astfel încât să nu se transforme în proiectil în caz de frânare brutală sau de şoc.

Fixaţi întotdeauna scaunul pentru copil în vehicul, chiar dacă nu este utilizat, pentru ca acesta să nu se transforme în proiectil în caz de frânare brutală sau de şoc.

Tipurile de scaun pentru copil menţionate pot să nu fie disponibile. Înainte de a utiliza un alt scaun pentru copil, verificaţi la fabricant dacă se poate monta.

Pe locul din faţă

Transportul unui copil pe locul pasagerului faţă este specific fiecărei ţări. Consultaţi legislaţia în vigoare şi urmaţi indicaţiile din schema de pe pagina următoare.

Înainte de a instala un scaun pentru copil pe acest loc (dacă este autorizat):
– dezactivaţi airbag-ul pasagerului faţă;
– coborâţi centura de securitate la maxim;
– retrageţi scaunul la maxim;
– înclinaţi uşor spătarul în raport cu verticala (aproximativ 25°);
– pentru vehiculele care sunt echipate cu acesta, ridicaţi perna scaunului la maxim.

În toate cazurile, ridicaţi la maximum tetiera scaunului pentru ca aceasta să nu interfereze cu scaunul pentru copil (consultaţi paragraful „Tetiere faţă” din capitolul 1).

După instalarea scaunului pentru copil, atunci când acest lucru este posibil, puteţi să deplasaţi scaunul vehiculului spre înainte, dacă este necesar (pentru a lăsa spaţiu suficient în zona scaunelor spate pentru pasageri sau pentru alte scaune pentru copii). Pentru un scaun pentru copil cu spatele la direcţia de deplasare, nu deplasaţi până la contactul cu planşa de bord sau în poziţia maximă avansată.

Nu mai modificaţi celelalte reglaje după instalarea scaunului pentru copil.

RISC DE DECES SAU DE VĂTĂMARE GRAVĂ: înainte de a instala un scaun pentru copil cu spatele la direcţia de deplasare pe acest scaun, verificaţi dacă airbag-ul este dezactivat (consultaţi paragraful „Dezactivare airbag pasager faţă” din capitolul 1).

Pe locul din spate lateral

O nacelă se instalează în sensul transversal al vehiculului şi utilizează minim două locuri. Plasaţi capul copilului pe partea opusă uşii.

Înainte de a instala un scaun pentru copil în punctele de ancorare ISOFIX de pe un scaun spate, asiguraţi-vă că închizătoarele pentru centura scaunului nu sunt plasate între cele două puncte de ancorare ISOFIX de pe scaunul respectiv. Dacă este necesar, deplasaţi închizătorul din locul aferent spre interiorul vehiculului.

Avansaţi scaunul faţă al vehiculului la maximum pentru a instala un scaun pentru copil cu spatele la direcţia de deplasare, apoi retrageţi la maximum scaunul situat în faţă, fără ca acesta să intre în contact cu scaunul pentru copil.

Pentru securitatea copilului cu faţa la direcţia de deplasare, nu retrageţi scaunul care este în faţa copilului dincolo de mijlocul glisierei, nu înclinaţi prea mult spătarul (25° maxim) şi ridicaţi scaunul cât de mult posibil.

Verificaţi dacă scaunul pentru copil cu faţa la direcţia de deplasare este rezemat de spătarul scaunului vehiculului şi dacă tetiera vehiculului nu deranjează.

La locul spate central (în funcţie de vehicul)

Instalarea unui scaun pentru copil pe acest loc este autorizată exclusiv dacă acesta este echipat cu o centură cu rulor. Pentru orice informaţie complementară, consultaţi un Reprezentant al mărcii.

Un scaun pentru copil cu picior de forţă nu trebuie să fie instalat niciodată pe scaunul central spate.**RISC DE DECES SAU DE VĂTĂMARE GRAVĂ**.

Asiguraţi-vă că scaunul pentru copil sau picioarele copilului nu împiedică blocarea corespunzătoare a scaunului faţă. Consultaţi paragrafele «Scaune faţă» din capitolul 1 sau «Funcţionalitate scaune spate» din capitolul 3.

În momentul instalării unui scaun pentru copil (scaun de ridicare din grupa 2 sau 3), asiguraţi-vă că centurile de siguranţă funcţionează (se strâng) corect: consultaţi paragraful „Centuri spate” din capitolul 1. Dacă este nevoie adaptaţi poziţia scaunului vehiculului.

Vizualizare instalare pentru versiunea estate cu cinci locuri

44539

Verificaţi starea airbag-ului înainte de a instala un pasager sau un scaun pentru copil.

Loc în care se interzice instalarea unui scaun pentru copil.

U Loc care autorizează fixarea cu centură a unui scaun omologat „Universal”.

RISC DE DECES SAU DE VĂTĂMARE GRAVĂ: înainte de a instala un scaun pentru copil cu spatele la direcţia de deplasare pe scaunul pasagerului faţă, verificaţi dacă airbag-ul este dezactivat (consultaţi paragraful „Securitate copil: dezactivare/activare airbag pasager faţă” din capitolul 1).

Utilizarea unui sistem de securitate pentru copil nepotrivit acestui vehicul nu va proteja corect bebeluşul sau copilul. Acesta ar risca să fie rănit grav sau chiar mortal.

Schemă de instalare pentru versiunea estate cu patru locuri

Verificaţi starea airbag-ului înainte de a instala un pasager sau un scaun pentru copil.

Loc în care se interzice instalarea unui scaun pentru copil.

U Loc care autorizează fixarea cu centură a unui scaun omologat „Universal”.

Transportul unui pasager este STRICT INTERZIS.

RISC DE DECES SAU DE VĂTĂMARE GRAVĂ: înainte de a instala un scaun pentru copil cu spatele la direcţia de deplasare pe scaunul pasagerului faţă, verificaţi dacă airbag-ul este dezactivat (consultaţi paragraful „Securitate copil: dezactivare/activare airbag pasager faţă” din capitolul 1).

Utilizarea unui sistem de securitate pentru copil nepotrivit acestui vehicul nu va proteja corect bebeluşul sau copilul. Acesta ar risca să fie rănit grav sau chiar mortal.

SECURITATE COPIL: fixare cu centura de securitate (3/6)

Tabelul de mai jos reia aceleaşi informaţii ca şi vizualizarea de pe paginile precedente pentru a respecta reglementarea în vigoare.

Versiune break						
Tip de scaune pentru copil	**Greutate copil**	**Loc pasager faţă**		**Locuri spate**		
		cu airbag fără dezactivare (1)	**fără airbag sau cu airbag dezactivat (2) (3)**	**Locuri laterale**		**Scaun central spate, exclusiv pe versiunea cu cinci locuri**
				Exclusiv versiune cu cinci locuri	**Versiune patru locuri**	
Nacelă transversală Omologată grupa 0	**< 10 kg**	**X**	**X**	**U (4)**	**X**	**X**
Scaun cu spatele la direcţia de deplasare Omologat grupa 0 sau 0+	**< până la 13 kg**	**X**	**U**	**U (5)**	**X**	**U (5)**
Scaun cu spatele la direcţia de deplasare Omologat grupa 0+ sau 1	**< până la 13 kg şi de la 9 la 18 kg**	**X**	**U**	**U (5)**	**X**	**U (5)**
Scaun cu faţa la direcţia de deplasare Omologat grupa 1	**de la 9 kg la 18 kg**	**X**	**X**	**U (6)**	**X**	**U (6)**
Scaun de ridicare Omologat grupa 2 sau 3	**de la 15 kg până la 25 kg şi de la 22 kg până la 36 kg**	**X**	**X**	**U (6)**	**X**	**U (6)**

(1) RISC DE DECES SAU DE VĂTĂMARE GRAVĂ: nu instalaţi niciodată un scaun pentru copil pe scaunul din faţă dacă vehiculul este echipat cu un airbag pentru pasager care nu poate fi dezactivat

(2) RISC DE DECES SAU DE VĂTĂMARE GRAVĂ: înainte de a instala un scaun pentru copil cu spatele la direcţia de deplasare pe scaunul pasagerului faţă, verificaţi dacă airbag-ul este dezactivat (consultaţi paragraful „Securitate copil: dezactivare/activare airbag pasager faţă” din capitolul 1).

SECURITATE COPIL: fixare cu centura de securitate (4/6)

Consultaţi broşura „Echipamente de securitate copii” disponibilă în reţeaua mărcii pentru a alege scaunul adaptat copilului dumneavoastră şi recomandat pentru vehiculul dumneavoastră.

X = Loc neadaptat instalării unui scaun pentru copil.

U = Scaun care permite fixarea cu centura de securitate a unui scaun pentru copil omologat „Universal”; verificaţi dacă se poate monta.

(3) Numai un scaun pentru copil orientat cu spatele către direcţia de deplasare poate fi instalat pe acest scaun: retrageţi şi ridicaţi cât mai mult posibil scaunul şi înclinaţi uşor spătarul acestuia (la cca 25°).

(4) O nacelă se instalează în sensul transversal al vehiculului şi utilizează minim două locuri. Plasaţi capul copilului spre interiorul vehiculului.

(5) Pentru a instala un scaun pentru copil orientat cu spatele către sensul de deplasare, avansaţi scaunul cât mai mult posibil, apoi retrageţi-l cât mai mult posibil, fără a îi permite să intre în contact cu scaunul pentru copil. Plasaţi tetiera în poziţie înaltă sau îndepărtaţi-o.

(6) Scaun pentru copil cu faţa la direcţia de deplasare, plasaţi spătarul scaunului pentru copil în contact cu spătarul vehiculului. Reglaţi înălţimea tetierei sau îndepărtaţi-o dacă este necesar în plus, nu retrageţi scaunul situat în faţa copilului dincolo de mijlocul de reglare a glisierelor sale şi nu înclinaţi spătarul său la peste 25°.

SECURITATE COPIL: fixare cu centura de securitate (5/6)

Tabelul de mai jos reia aceleaşi informaţii ca şi materialele vizuale de pe pagina următoare pentru a respecta reglementarea în vigoare.

Versiune furgon			
Tip de scaune pentru copil	**Greutate copil**	**Loc pasager faţă**	
		cu airbag **fără dezactivare (1)**	**fără** airbag **pasager sau cu acesta dezactivat (2) (3)**
Nacelă transversală Omologată grupa 0	**< 10 kg**	**X**	**X**
Scaune coşuleţ cu spatele la direcţia de deplasare Omologat grupa 0 sau 0+	**< până la 13 kg**	**X**	**U**
Scaune cu spatele la direcţia de deplasare Omologat grupa 0+ şi 1	**< până la 13 kg şi de la 9 la 18 kg**	**X**	**U**
Scaun cu faţa la direcţia de deplasare Omologat grupa 1	**de la 9 kg la 18 kg**	**X**	**U (4)**
Scaun de ridicare Omologat grupa 2 sau 3	**de la 15 la 25 kg şi de la 25 la 36 kg**	**X**	**U (4)**

Consultaţi broşura „Echipamente de securitate copii" disponibilă în reţeaua mărcii pentru a alege scaunul adaptat copilului dumneavoastră şi recomandat pentru vehiculul dumneavoastră.

X = Loc neadaptat instalării unui scaun pentru copil.

U = Loc în care este permisă fixarea cu centură a unui scaun din comerţ omologat „Universal"; verificaţi dacă se poate monta.

(3) Plasaţi scaunul vehiculului în poziţia cea mai retrasă şi mai înaltă, şi înclinaţi uşor spătarul (25° aproximativ).

(4) Când scaunul pentru copil este montat cu faţa spre direcţia de deplasare, plasaţi spătarul scaunului pentru copil în contact cu spătarul vehiculului. Reglaţi înălţimea tetierei sau scoateţi-o dacă este necesar.

(1) RISC DE DECES SAU DE VĂTĂMARE GRAVĂ: nu instalaţi niciodată un scaun pentru copil pe scaunul din faţă dacă vehiculul este echipat cu un airbag pentru pasager care nu poate fi dezactivat

(2) RISC DE DECES SAU DE VĂTĂMARE GRAVĂ: înainte de a instala un scaun pentru copil cu spatele la direcţia de deplasare pe scaunul pasagerului faţă, verificaţi dacă airbag-ul este dezactivat (consultaţi paragraful „Securitate copil: dezactivare/activare airbag pasager faţă" din capitolul 1).

Vizualizare instalare versiune furgon

Verificaţi starea airbag-ului înainte de a instala un pasager sau un scaun pentru copil.

Loc în care se interzice instalarea unui scaun pentru copil.

U Loc care autorizează fixarea cu centură a unui scaun omologat „Universal”.

RISC DE DECES SAU DE VĂTĂMARE GRAVĂ: înainte de a instala un scaun pentru copil pe scaunul pasagerului faţă, verificaţi dacă airbag-ul este dezactivat (consultaţi paragraful „Securitate copil: dezactivare/activare airbag pasager faţă” din capitolul 1).

Vizualizare instalare pentru versiunea estate cu cinci locuri

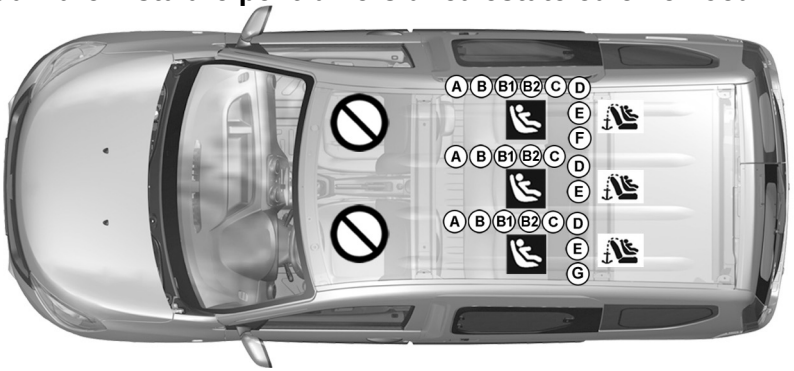

Loc în care se interzice instalarea unui scaun pentru copil.

Utilizarea unui sistem de securitate pentru copil nepotrivit acestui vehicul nu va proteja corect bebeluşul sau copilul. Acesta ar risca să fie rănit grav sau chiar mortal.

Loc care autorizează fixarea unui scaun pentru copil ISOFIX.

Locurile spate sunt echipate cu o ancorare care autorizează fixarea unui scaun pentru copil cu faţa la direcţia de deplasare ISOFIX universal. Ancorările sunt situate pe banchetă şi sunt vizibile.

Mărimea unui scaun pentru copil ISOFIX este reperată printr-o literă:
- A, B şi B1 [F3, F2, F2X]: pentru scaunele cu faţa la direcţia de deplasare din grupa 1 (de la 9 până la 18 kg);
- C [R3]: pentru scaunele cu spatele la direcţia de deplasare din grupa 1 (de la 9 până la 18 kg);
- D, E [R2, R1]: pentru scaunele cu spatele la direcţia de deplasare sau scaunele coşuleţ din grupa 0 sau 0+ (sub 13 kg);
- F şi G [L1, L2]: pentru coşuleţe pentru sugari din grupa 0 (sub 10 kg);
- [B2]: pentru scaune de ridicare din grupele 2 şi 3 (de la 15 la 25 kg şi de la 22 la 36 kg).

Schemă de instalare pentru versiunea estate cu patru locuri

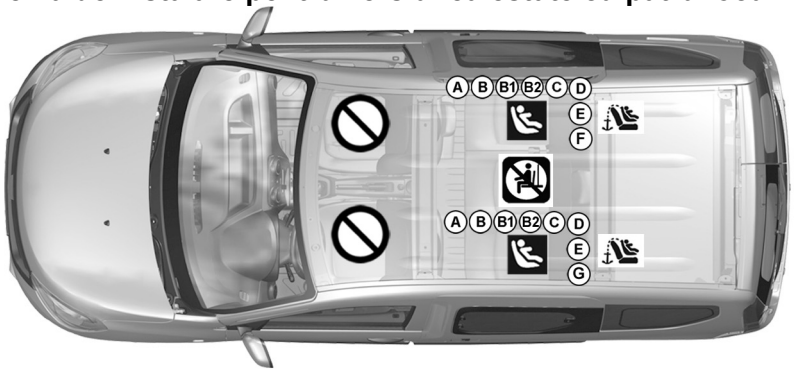

49692

Loc în care se interzice instalarea unui scaun pentru copil.

Transportul unui pasager este STRICT INTERZIS.

Utilizarea unui sistem de securitate pentru copil nepotrivit acestui vehicul nu va proteja corect bebeluşul sau copilul. Acesta ar risca să fie rănit grav sau chiar mortal.

Scaun care permite instalarea unui scaun pentru copil ISOFIX.

Scaunele spate sunt echipate cu un punct de ancorare care permite montarea unui scaun pentru copil cu faţa la direcţia de deplasare ISOFIX universal. Ancorările sunt situate pe banchetă şi sunt vizibile.

Mărimea unui scaun pentru copil ISOFIX este reperată printr-o literă:

- A, B şi B1 [F3, F2, F2X]: pentru scaunele cu faţa la direcţia de deplasare din grupa 1 (de la 9 până la 18 kg);
- C [R3]: pentru scaunele cu spatele la direcţia de deplasare din grupa 1 (de la 9 până la 18 kg);
- D, E [R2, R1]: pentru scaunele cu spatele la direcţia de deplasare sau scaunele coşuleţ din grupa 0 sau 0+ (sub 13 kg);
- F şi G [L1, L2]: pentru coşuleţe pentru sugari din grupa 0 (sub 10 kg);
- [B2]: pentru scaune de ridicare din grupele 2 şi 3 (de la 15 la 25 kg şi de la 22 la 36 kg).

SECURITATE COPIL: fixare cu ajutorul sistemului ISOFIX (3/4)

Tabelul de mai jos reia aceleaşi informaţii ca şi vizualizarea de pe paginile precedente pentru a respecta reglementarea în vigoare.

Versiune break						
Tip de scaune pentru copil	**Greutate copil**	**Dimensiune scaun [dispozitiv de fixare]**	**Loc pasager faţă**		**Locuri spate**	
			cu airbag fără dezactivare	**fără airbag sau cu airbag dezactivat**	**Locuri laterale**	**Scaun central spate, exclusiv pe versiunea cu cinci locuri**
Nacelă transversală Omologată grupa 0	**< 10 kg**	**F , G** **[L1, L2]**	**X**	**X**	**IL (1)**	**X**
Scaun cu spatele la direcţia de deplasare Omologat grupa 0 sau 0+	**< până la 13 kg**	**E** **[R1]**	**X**	**X**	**IL (2)**	**IL (2)**
Scaun cu spatele la direcţia de deplasare Omologat grupa 0+ sau 1	**< până la 13 kg şi de la 9 la 18 kg**	**C, D** **[R3,R2]**	**X**	**X**	**IL (2)**	**IL (2)**
Scaun cu faţa la direcţia de de-plasare Omologat grupa 1	**de la 9 kg la 18 kg**	**A, B, B1** **[F3, F2, F2X]**	**X**	**X**	**IUF-IL (3)**	**IUF-IL (3)**
Scaun de ridicare Omologat grupa 2 sau 3	**de la 15 kg până la 25 kg şi de la 22 kg până la 36 kg**	**[B2]**	**X**	**X**	**IUF-IL (3)**	**IUF-IL (3)**
Dimensiune scaun I			**X**	**X**	**X**	**X**

SECURITATE COPIL: fixare cu ajutorul sistemului ISOFIX (4/4)

Consultaţi broşura „Echipamente de securitate copii” disponibilă în reţeaua mărcii pentru a alege scaunul adaptat copilului dumneavoastră şi recomandat pentru vehiculul dumneavoastră.

X = Loc neadaptat instalării unui scaun pentru copil.

IUF = Scaun care permite fixarea prin elemente de ataşare ISOFIX a unui scaun pentru copil cu faţa la direcţia de deplasare şi omologat „Universal”; verificaţi dacă se poate monta corect.

IL = Scaun care permite fixarea prin elemente de ataşare ISOFIX a unui scaun pentru copil omologat „Semiuniversal” sau „Specific unui vehicul”; verificaţi dacă se poate monta corect.

(1) O nacelă se instalează în sensul transversal al vehiculului şi utilizează minim două locuri. Plasaţi capul copilului spre interiorul vehiculului.

(2) Pentru a instala un scaun pentru copil orientat cu spatele către sensul de deplasare, avansaţi scaunul cât mai mult posibil, apoi retrageţi-l cât mai mult posibil, fără a îi permite să intre în contact cu scaunul pentru copil. Plasaţi tetiera în poziţie înaltă sau îndepărtaţi-o.

(3) Scaun pentru copil cu faţa la direcţia de deplasare, plasaţi spătarul scaunului pentru copil în contact cu spătarul vehiculului. Reglaţi înălţimea tetierei sau îndepărtaţi-o dacă este necesar în plus, nu retrageţi scaunul situat în faţa copilului dincolo de mijlocul de reglare a glisierelor sale şi nu înclinaţi spătarul său la peste 25°.

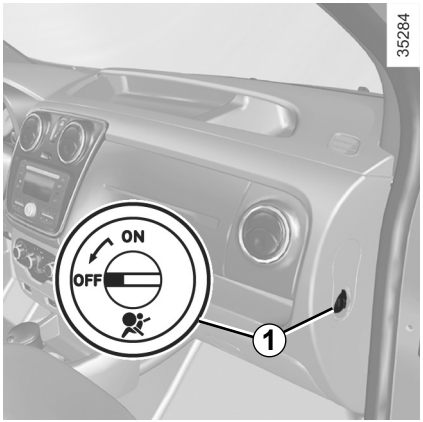

Dezactivare airbag pasager faţă

Înainte de a instala un scaun pentru copil pe scaunul pasagerului faţă:

– asiguraţi-vă că scaunul pentru copil poate fi instalat pe acest scaun;

– este obligatoriu **să dezactivaţi** airbag -ul pentru un scaun pentru copil cu spatele la direcţia de deplasare.

Pentru a dezactiva airbag-ul pasagerului, cu vehiculul staţionat şi contactul decuplat, apăsaţi şi rotiţi butonul ***1*** în poziţia **OFF**.

Cu contactul pus, verificaţi **obligatoriu** dacă martorul luminos ***2*** este aprins.

Acest martor luminos rămâne aprins în permanenţă pentru a vă confirma că puteţi instala un scaun pentru copil.

Activarea sau dezactivarea airbagului pasagerului trebuie să se facă numai cu **vehiculul staţionar şi contactul întrerupt**.

În caz de manipulare cu contactul pus, martorul luminos se aprinde.

Pentru a regăsi starea airbag -ului conform poziţiei zăvorului, întrerupeţi contactul şi apoi repuneţi-l.

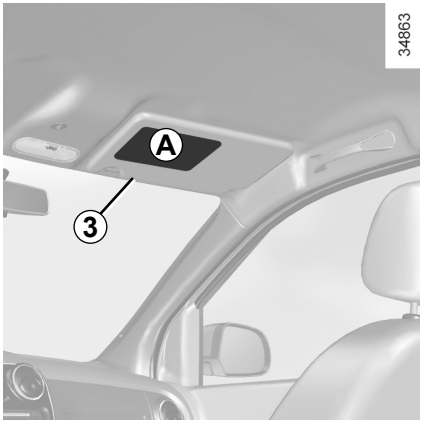

Marcajele de pe planşa de bord şi etichetele ***A*** de pe fiecare parte a parasolarului pasager ***3*** (după exemplul etichetei de mai sus) vă amintesc aceste instrucţiuni.

PERICOL

Deoarece airbag pasagerului faţă nu este compatibil cu poziţia unui scaun pentru copil cu spatele la direcţia de deplasare, nu montaţi **NICIODATĂ** un sistem de fixare pentru copil cu faţa spre înapoi pe un scaun protejat cu un **AIRBAG** frontal ACTIVAT. Acesta poate să provoace **DECESUL COPILULUI** sau **RĂNIRI GRAVE**.

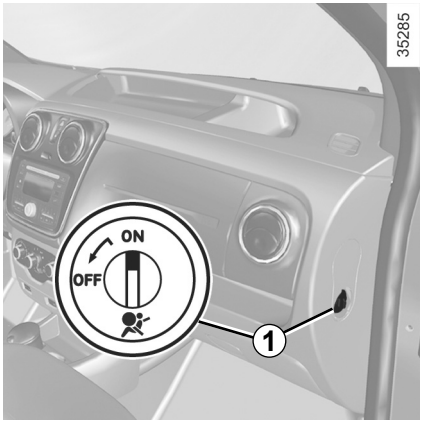

Activare airbag pasager faţă

Trebuie să reactivaţi airbag-ul de îndată ce aţi demontat scaunul pentru copil de pe scaunul pasagerului faţă, pentru a asigura protecţia pasagerului faţă în cazul unui şoc.

Pentru a reactiva airbag-ul: cu vehiculul oprit şi cu contactul decuplat, apăsaţi şi rotiţi butonul ***1*** la poziţia **ON**.

Cu contactul pus, verificaţi **obligatoriu** dacă martorul luminos ***2*** este stins.

airbag-ul pasagerului faţă este activat.

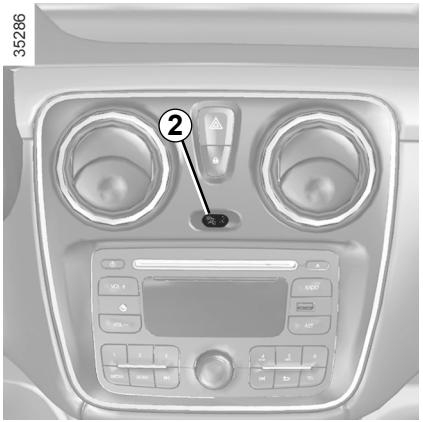

Anomalii de funcţionare

În caz de anomalie a sistemului de activare / dezactivare a airbag pasager faţă, instalarea unui scaun pentru copil cu spatele la direcţia de deplasare pe scaunul faţă este interzisă.

Instalarea oricărui alt pasager nu este recomandată.

Consultaţi cât mai curând un Reprezentant al mărcii.

PERICOL

Deoarece airbag pasagerului faţă nu este compatibil cu poziţia unui scaun pentru copil cu spatele la direcţia de deplasare, nu montaţi **NICIODATĂ** un sistem de fixare pentru copil cu faţa spre înapoi pe un scaun protejat cu un **AIRBAG** frontal ACTIVAT. Acesta poate să provoace **DECESUL COPILULUI** sau **RĂNIRI GRAVE**.

Activarea sau dezactivarea airbagului pasagerului trebuie să se facă numai cu **vehiculul staţionar şi contactul întrerupt**.

În caz de manipulare cu contactul pus, martorul luminos se aprinde.

Pentru a regăsi starea airbag -ului conform poziţiei zăvorului, întrerupeţi contactul şi apoi repuneţi-l.

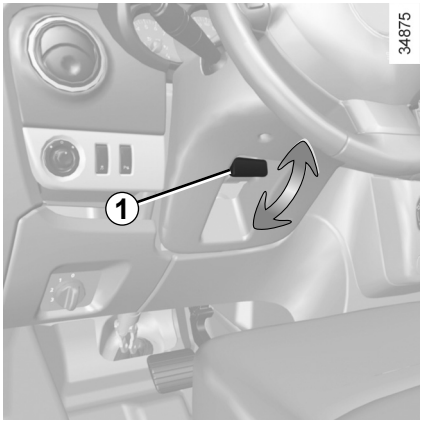

Reglare volan

În funcţie de vehicul, poziţia volanului este reglabilă în înălţime.

Trageţi levierul ***1*** şi puneţi volanul în poziţia dorită.
Apoi, împingeţi levierul pentru a bloca volanul.

Asiguraţi-vă de blocarea corespunzătoare a volanului.

Din motive de securitate, efectuaţi aceste reglaje cu vehiculul oprit.

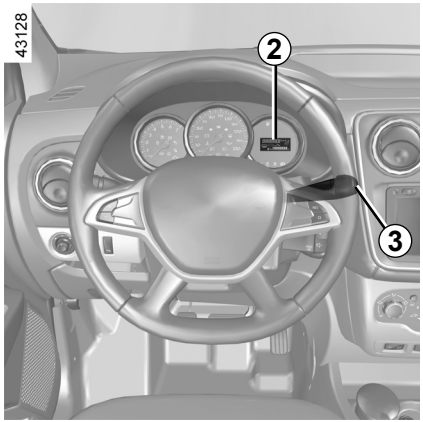

Reglare oră

Reglare ceas *2*

Selectaţi afişajul „Ora” pe tabloul de bord apăsând pe butonul ***3***.

Exercitaţi o apăsare lungă pe butonul ***3*** pentru a intra în modul de reglare a orelor.

Atunci când numai orele clipesc, apăsaţi scurt pe butonul ***3*** pentru a le derula.

Exercitaţi o apăsare lungă pe butonul ***3*** pentru a intra în modul de reglare a minutelor.

Atunci când numai minutele clipesc, apăsaţi scurt pe butonul ***3*** pentru a le derula.

Validaţi exercitând o apăsare lungă pe butonul ***3***.

În caz de întrerupere a alimentării electrice (baterie debranşată, fir de alimentare întrerupt…), trebuie să reglaţi din nou ceasul.

Vă recomandăm să nu efectuaţi corecţiile în rulare.

POST DE CONDUCERE DIRECŢIE PE PARTEA STÂNGĂ (1/2)

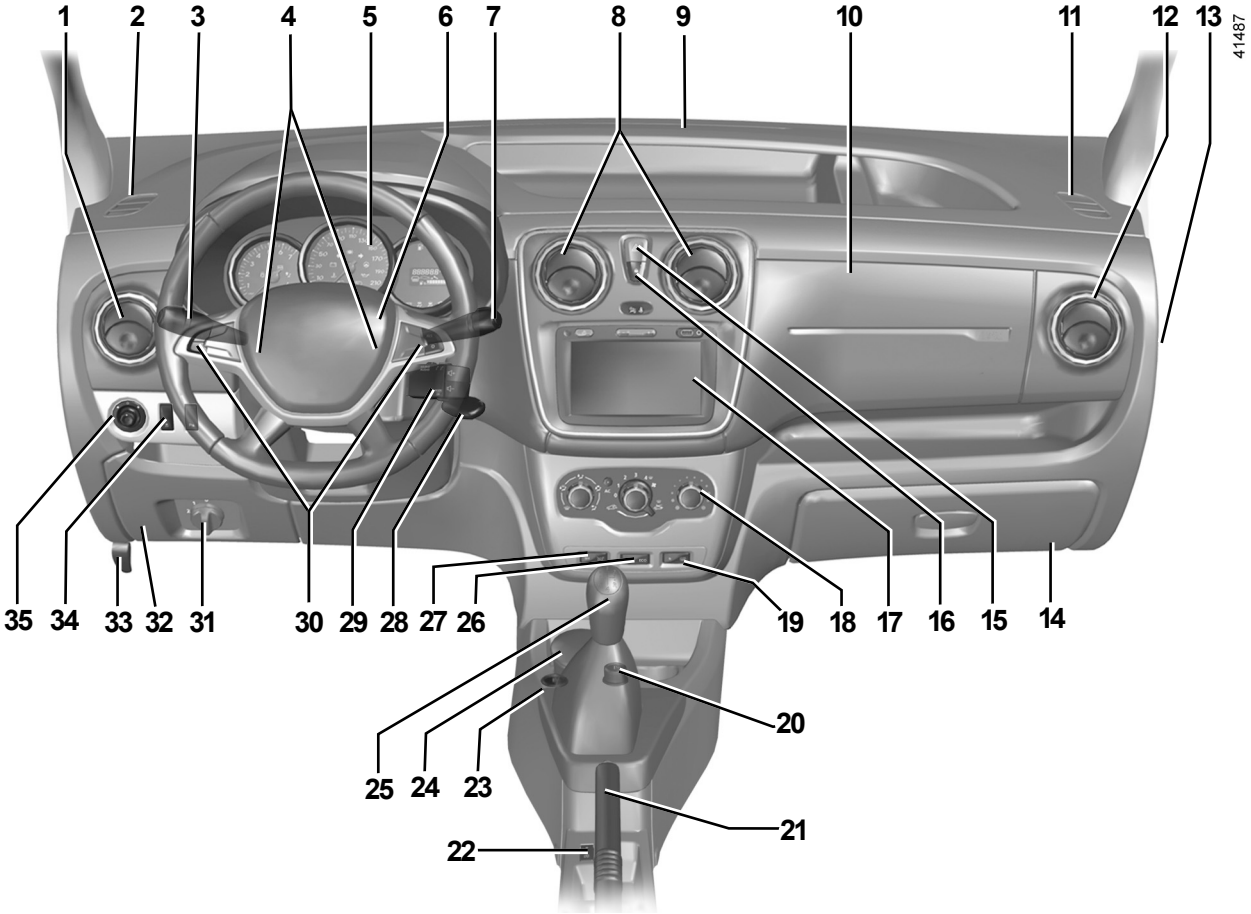

POST DE CONDUCERE DIRECŢIE PE PARTEA STÂNGĂ (2/2)

Prezenţa echipamentelor DEPINDE DE VERSIUNEA VEHICULULUI ŞI DE ŢARĂ.

1 Aerator lateral.

2 Friză de dezaburire laterală.

3 Manetă pentru:
- lumini semnalizare direcţie,
- iluminare exterioară,
- lumini de ceaţă faţă,
- lumini de ceaţă spate.

4 Avertizor sonor.

5 Tablou de bord.

6 Amplasament airbag şofer.

7 Maneta ştergătorului/spălătorului de parbriz şi lunetă. Comandă de derulare informaţii calculator de bord.

8 Aeratoare centrale

9 Friză de dezaburire centrală.

10 Amplasament airbag pasager.

11 Friză de dezaburire laterală.

12 Aerator lateral.

13 Zăvor de dezactivare sau activare a airbag-ului pasager.

14 Compartiment de depozitare.

15 Contactor de lumini de avarie.

16 Comandă de blocare electrică uşi.

17 Amplasament pentru radio, sistem de navigare sau compartiment de depozitare.

18 Comenzi de climatizare.

19 Comandă de dezgheţare lunetă spate şi retrovizoare exterioare.

20 Brichetă.
Priză accesorii.

21 Frână de mână.

22 Comandă de activare/dezactivare a modului Stop and Start.

23 Comandă GPL.

24 Amplasament pentru scrumieră sau portcutii băutură.

25 Levier de viteze.

26 contactorului de mod „ECO”.

27 Contactor principal pentru:
- limitator de viteză,
- regulator de viteză.

28 Contactor demaraj.

29 Comenzi satelit radio.

30 Comenzi limitator/ regulator de viteză

31 Comandă de reglare a înălţimii fasciculelor.

32 Compartiment siguranţe.
Cutie de depozitare.

33 Comandă deschidere capotă motor.

34 Comenzi:
- activare/dezactivare a sistemului antipatinare,
- activare/dezactivare a asistenţei la parcare.

35 Comandă de reglare retrovizoare exterioare.

MARTORI LUMINOŞI (1/5)

Prezenţa şi funcţionarea martorilor luminoşi DEPIND DE ECHIPARE ŞI DE ŢARĂ.

Tablou de bord *A*

Absenţa de retur vizual sau sonor indică o defecţiune a ta-bloului de bord. Aceasta impune o oprire imediată şi compatibilă cu condiţiile de circulaţie. Asiguraţi-vă de imobilizarea corespun-zătoare a vehi-cului şi apelaţi la un Reprezentant al mărcii.

Martorul luminos oranj necesită cât de repede o vizită la un Reprezentant al mărcii **conducând cu grijă**. Nerespectarea acestei recomandări poate duce la deteriorarea vehiculului.

Martorul luminos roşu vă impune, pentru securitatea dumneavoastră, o oprire obligatorie şi imediată în funcţie de condiţiile de circulaţie. Opriţi motorul şi nu îl mai porniţi. Apelaţi la un Reprezentant al mărcii.

Martor luminos pentru lumini de drum

Martor luminos pentru lumini de întâlnire

Martor luminos pentru lumini de ceaţă faţă

Martor luminos pentru lumină de ceaţă spate

Martor luminos pentru lumini de semnalizare direcţie stânga

Martor luminos pentru lumini de semnalizare direcţie dreapta

Indicator de schimbare a vitezei

Ei se aprind pentru a vă recomanda să treceţi la un raport superior (săgeata în sus) sau inferior (săgeata în jos).

Prezenţa şi funcţionarea martorilor luminoşi DEPIND DE ECHIPARE ŞI DE ŢARĂ.

Martor luminos pentru strângere frână de mână şi martor luminos detectare incident pe circuitul de frânare

Se aprinde cu contactul pus. Dacă se aprinde la frânare sau în mers, însoţit de un semnal sonor, acesta este indiciul unei scăderi de nivel în circuitele de frânare; poate fi periculos să continuaţi să rulaţi, apelaţi la Reprezentant al mărcii.

Martor luminos multifuncţional (roşu sau oranj)

Martor luminos oprire obligatorie de culoare roşu

Se aprinde la punerea contactului apoi se stinge de îndată ce motorul porneşte. Se aprinde împreună cu alţi martori luminoşi şi este însoţit de un semnal sonor.
El vă impune, pentru securitatea dumneavoastră, o oprire obligatorie şi imediată în funcţie de condiţiile de circulaţie. Opriţi motorul şi nu îl mai porniţi.
Apelaţi la un Reprezentant al mărcii.

Martor luminos de alertă de culoare oranj

Se aprinde la punerea contactului apoi se stinge de îndată ce motorul porneşte. Se poate aprinde împreună cu alţi martori luminoşi pe tabloul de bord.
Necesită cât de repede o vizită la un Reprezentant al mărcii, **conducând cu grijă.** Nerespectarea acestei recomandări poate duce la deteriorarea vehiculului.

Martor luminos de alertă temperatură lichid de răcire

Dacă rămâne aprins în mers însoţit de un semnal sonor, semnalează o supraîncălzire a motorului. Parcaţi şi lăsaţi motorul să funcţioneze la ralanti unul sau două minute. Temperatura trebuie să scadă. În caz contrar, opriţi motorul. Lăsaţi-l să se răcească înainte de a verifica nivelul lichidului de răcire. Apelaţi la un Reprezentant al mărcii dacă este necesar.

Martor luminos de control al sistemului antipoluare

Se aprinde la punerea contactului apoi se stinge.
– Dacă se aprinde continuu, consultaţi cât mai curând un Reprezentant al mărcii;
– Dacă clipeşte, reduceţi turaţia motorului până la dispariţia clipirii. Consultaţi cât mai curând un Reprezentant al mărcii.

Consultaţi paragraful „Recomandări întreţinere şi antipoluare” din capitolul 2.

Prezenţa şi funcţionarea martorilor luminoşi DEPIND DE ECHIPARE ŞI DE ŢARĂ.

Martor luminos presiune ulei

Se aprinde la punerea contactului apoi se stinge după câteva secunde.
Dacă se aprinde pe drum, însoţit de un semnal sonor, opriţi-vă imediat şi întrerupeţi contactul.
Verificaţi nivelul de ulei (consultaţi paragraful „Nivel de ulei motor: generalităţi” din capitolul 4). Dacă nivelul este normal, cauza este diferită: consultaţi rapid un Reprezentant al mărcii.

Martor luminos pentru preîncălzire (pe versiune diesel)

Cu contactul pus, el se aprinde. Indică faptul că bujiile de preîncălzire sunt în funcţiune. El se stinge când preîncălzirea este obţinută iar motorul poate fi pornit.

Lumină de direcţieAirbag

El se aprinde la punerea contactului şi se stinge după câteva secunde. Dacă nu se aprinde la punerea contactului sau dacă clipeşte, el semnalează o defecţiune a sistemului.
Consultaţi rapid un Reprezentant al mărcii.

Martor luminos încărcare baterie

Dacă se aprinde în mers, aceasta indică o descărcare a circuitului electric. Opriţi-vă şi consultaţi rapid un Reprezentant al mărcii.

Martor luminos antiblocare roţi

Se aprinde la punerea contactului apoi se stinge după câteva secunde.

Dacă acesta nu se stinge după punerea contactului sau se aprinde în timpul rulării, există un defect la ABS. Frânarea se va efectua în mod normal, fără ABS.
Consultaţi rapid un Reprezentant al mărcii.

Martor luminos de alertă nivel minim de carburant

Se aprinde la punerea contactului apoi se stinge după câteva secunde. Dacă se aprinde în rulaj însoţit de un semnal sonor, faceţi plinul de îndată ce este posibil. Vă rămân aproximativ 50 km de autonomie începând de la prima aprindere a martorului luminos.

Avertizor de pierdere presiune pneuri

Consultaţi paragraful „Avertizor de pierdere presiune pneuri” din capitolul 2.

Prezenţa şi funcţionarea martorilor luminoşi DEPIND DE ECHIPARE ŞI DE ŢARĂ.

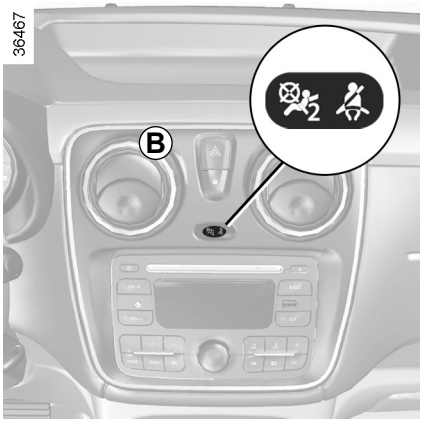

Martor luminos de alertă de nepurtare a centurii de siguranţă

Se afişează pe consola ***B***.

Se aprinde la pornirea motorului dacă centura şoferului şi/sau a pasagerului, în funcţie de vehicul, nu este închisă. Cu vehiculul în rulare, el se aprinde şi un semnal sonor răsună timp de aproximativ două minute atât timp cât centura nu este închisă.

Martor luminos pentru dezactivare airbags pasager faţă

Consultaţi capitolul 1, paragraful „Securitate copil: dezactivare, activare airbag pasager faţă”.

Martor luminos de control dinamic traiectorie (ESC) şi sistem antipatinare

Există mai multe motive pentru aprinderea martorului luminos: consultaţi paragraful „Programul de stabilitate electronic ESC cu control subvirare şi control tracţiune” din capitolul 2.

Martor luminos uşă(i) deschisă(e)

Consultaţi paragraful „Deschidere şi închidere uşi” din capitolul 1.

Martor luminos de mod ECO

Se aprinde când modul ECO este anclanşat. Consultaţi paragraful „Recomandări de conducere, Conducere eco” din capitolul 2.

Martori luminoşi regulator de viteză

Consultaţi paragrafele „Regulator de viteză” din capitolul 2.

Martor luminos limitator de viteză

Consultaţi paragraful „Limitator de viteză” din capitolul 2.

Martor luminos de prezenţă a apei în filtrul de motorină

Se aprinde la punerea contactului apoi se stinge după câteva secunde.
Dacă se aprinde în rulare, indică o prezenţă a apei în motorină.
Consultaţi cât mai curând un Reprezentant al mărcii.

Martor luminos de dezactivare a sistemului antipatinare

Consultaţi paragraful „Control dinamic traiectorie ESC cu control subviraj şi sistem antipatinare” din capitolul 2.

MARTORI LUMINOŞI (5/5)

Prezenţa şi funcţionarea martorilor luminoşi DEPIND DE ECHIPARE ŞI DE ŢARĂ.

Martor luminos depăşire viteză
Un semnal sonor se aude şi martorul luminos se aprinde atât timp cât vehiculul depăşeşte 120 km/h.

Martor luminos de alertă pentru nivelul de reactiv şi anomalii la sistemul de reducere a gazelor de eşapament
Consultaţi paragraful „Rezervor de reactiv” din capitolul 1.

Martor luminos de punere în stare de veghe a motorului
Consultaţi paragraful „Funcţia Stop and Start” din capitolul 2.

Martor luminos de indisponibilitate a punerii în stare a veghe a motorului
Consultaţi paragraful „Funcţia Stop and Start” din capitolul 2.

Martor luminos sistem filtru de particule (versiune pe benzină)
Consultaţi paragraful „Particularităţi versiuni pe benzină” din capitolul 2.

Absenţa de retur vizual sau sonor indică o defecţiune a tabloului de bord. Aceasta impune o oprire imediată şi compatibilă cu condiţiile de circulaţie. Asiguraţi-vă de imobilizarea corespunzătoare a vehiculului şi apelaţi la un Reprezentant al mărcii.

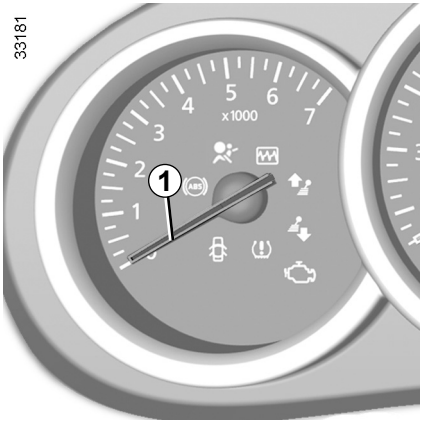

Turometru *1* (rot/min x 1000)

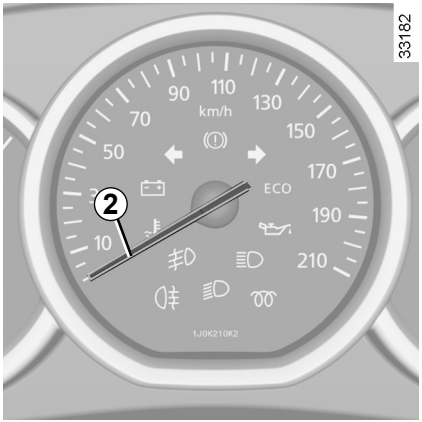

Indicator de viteză *2* (km pe oră).

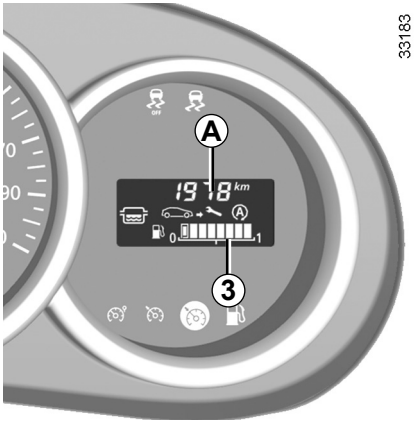

Indicator nivel de carburant *3* sau *4*

Numărul de pavele aprinse indică nivelul de carburant. Atunci când este la minimum, pavelele sunt stinse şi martorul luminos de alertă nivel minim de carburant clipeşte.

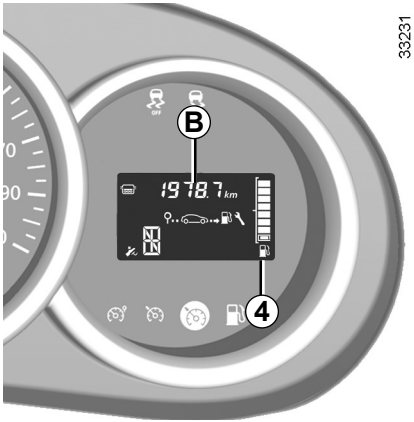

Computer de bord *A* sau *B*

Consultaţi paragraful „Calculator de bord” din capitolul 1.

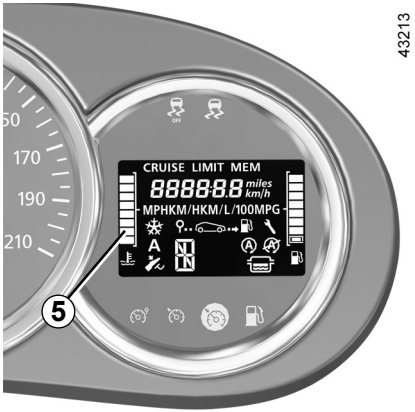

Indicator temperatură lichid de răcire *5*

(În funcţie de vehicul)

În condiţii de utilizare normală, sunt aprinse patru pătrăţele. Numărul de pătrăţele aprinse depinde de temperatura lichidului de răcire motor. Alerta nu se declanşează decât dacă ultimele trei pavele se aprind.

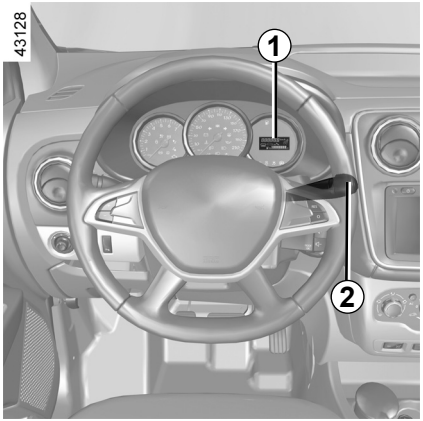

Computer de bord *1*

Tastă de selectare a afişajului *2*

Afişajul depinde de vehicul şi de ţară.

Derulaţi informaţiile următoare prin apăsări succesive pe tasta ***2***:

a) contor kilometraj total;

b) contor kilometraj parţial;

c) carburant consumat;

d) consumul mediu;

e) consum instantaneu;

f) autonomie estimată cu carburantul rămas;

g) distanţa parcursă;

h) viteză medie;

i) autonomie până la schimb de ulei;

j) autonomie de revizie;

k) reiniţializarea presiunii pneurilor;

l) limitator de viteză;

m) oră;

n) temperatură exterioară;

o) autonomie estimată cu reactivul rămas.

Consultaţi tabelul care arată exemple de afişare în paginile următoare.

Resetare a kilometrajului parţial

Pentru a face o resetare a kilometrajului parţial, afişajul selectat trebuie să fie „Kilometraj parţial”.

Exercitaţi o apăsare lungă pe tasta ***2***.

Interpretare a anumitor valori afişate după o resetare

Valorile consumului mediu, autonomiei, vitezei medii sunt din ce în ce mai stabile şi semnificative pe măsură ce distanţa parcursă după ultima resetare creşte.

Pe primii kilometri parcurşi după o Resetare, puteţi constata că autonomia creşte în rulare. Aceasta se datorează faptului că ea ţine cont de consumul mediu realizat de la ultima Resetare. Sau, consumul poate să scadă atunci când:

– vehiculul iese dintr-o fază de accelerare;

– motorul îşi atinge temperatura de funcţionare (Resetare: motor rece);

– treceţi de la o circulaţie urbană la o circulaţie rutieră.

Resetarea este automată în momentul depăşirii capacităţii uneia dintre memorii.

Afişarea informaţiilor descrise în continuare DEPINDE DE ECHIPAREA VEHICULULUI ŞI DE ŢARĂ.

Exemple de selectare		Interpretare afişaj selectat
Afişaj A	**Afişaj B**	
23573 km (33220)	14238 km (35085)	**a) Kilometraj general al distanţei parcurse.**
37.8 km (36352)	23.8 km (36353)	**b) Kilometraj parţial al distanţei parcurse.**
23 L (33218)	–	**c) Carburant consumat** de la ultima Resetare.
6.2 L/100 (33221)	–	**d) Consum mediu** de la ultima Resetare. Valoare afişată după ce aţi parcurs 400 de metri ţinând cont de distanţa parcursă şi de carburantul consumat de la ultima resetare.

Afişarea informaţiilor descrise în continuare DEPINDE DE ECHIPAREA VEHICULULUI ŞI DE ŢARĂ.

Exemple de selectare		Interpretare afişaj selectat
Afişaj A	**Afişaj B**	
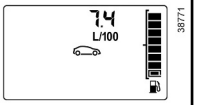	–	**e) Consum instantaneu**. Valoare afişată după ce aţi atins o viteză de 30 km/h.
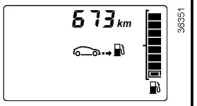	–	**f) Autonomie estimată cu carburantul rămas.** Această autonomie ţine cont de consumul mediu realizat de la ultima resetare. Valoare afişată după ce aţi parcurs aproximativ 400 metri.
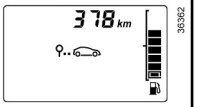	–	**g) Distanţă parcursă** de la ultima resetare.
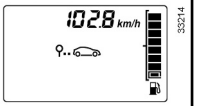	–	**h) Viteză medie** de la ultima resetare. Valoare afişată după ce aţi parcurs aproximativ 400 metri.

Afişarea informaţiilor descrise în continuare DEPINDE DE ECHIPAREA VEHICULULUI ŞI DE ŢARĂ.

Exemple de selectare		Interpretare afişaj selectat
Afişaj A	Afişaj B	
	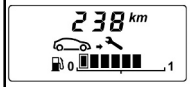	**i) Autonomie până la schimb de ulei** Distanţă rămasă de parcurs până la următorul schimb de ulei. În funcţie de vehicul: – autonomie până la schimb de ulei mai mică de **1.500 km.** Martorul luminos apare pe afişaj cu o valoare sub 1.500 km. – autonomie până la schimbul de ulei **0 km**. Martorul luminos apare pe afişaj cu „--- km”. sau – autonomie până la schimbul de ulei mai mică de **1.500 km sau 1 lună**. Martorul luminos apare pe afişaj. – autonomie până la schimbul de ulei de **0 km sau 0 zile**. Martorul luminos apare pe afişaj, în plus faţă de martorul luminos portocaliu de pe tabloul de bord. Martorul luminos apare pe afişaj timp de câteva secunde după pornirea motorului, de îndată ce autonomia de este **1.500 km sau 1 lună** sau mai puţin. **Vehiculul necesită un schimb de ulei cât mai curând posibil**.
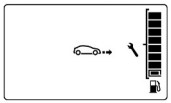	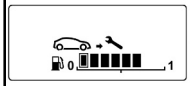	

Notă: în funcţie de vehicul, autonomia până la schimbul de ulei se adaptează stilului de conducere (rulaj frecvent cu viteze reduse, din aproape în aproape, rulaj prelungit la ralanti, tractarea unei remorci…). Distanţa rămasă de parcurs până la următorul schimb de ulei poate deci, în unele cazuri, să scadă mai repede decât distanţa parcursă efectiv.
Periodicitatea schimbului de ulei este independentă de programul de întreţinere al vehiculului: consultaţi documentul de întreţinere al vehiculului dumneavoastră.
Reiniţializare: pentru a reiniţializa autonomia până la schimbul de ulei, apăsaţi lung butonul de reiniţializare **schimb de ulei** timp de aproximativ 10 secunde.

Afişarea informaţiilor descrise în continuare DEPINDE DE ECHIPAREA VEHICULULUI ŞI DE ŢARĂ.

Exemple de selectare		Interpretare afişaj selectat
Afişaj A	**Afişaj B**	
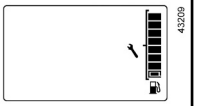		**j) Distanţă/timp până la revizie** – Distanţă/timp până la revizie sub **1.500 km/1 lună**. Martorul luminos apare pe afişaj. – Distanţă/timp rămasă/rămas **0 km/0 km**. Martorul luminos apare pe afişaj, în plus faţă de martorul luminos portocaliu de pe tabloul de bord. Martorul luminos apare pe afişaj timp de câteva secunde după pornirea motorului, de îndată ce autonomia de este **1.500 km sau 1 lună** sau mai puţin. **Vehiculul necesită o revizie cât mai repede posibil**.

Notă: periodicitatea reviziei este independentă de programul de întreţinere al vehiculului: consultaţi documentaţia de întreţinere a vehiculului dumneavoastră.
Reiniţializare: pentru a reiniţializa autonomia până la revizie, apăsaţi lung butinul de reiniţializare **revizie** timp de aproximativ 10 secunde.

Afişarea informaţiilor descrise în continuare DEPINDE DE ECHIPAREA VEHICULULUI ŞI DE ŢARĂ.

Exemple de selectare		Interpretare afişaj selectat
Afişaj A	Afişaj B	
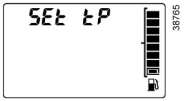		**k) reiniţializarea presiunii pneurilor.** Consultaţi paragraful „Avertizor de pierdere presiune pneuri” din capitolul 2.
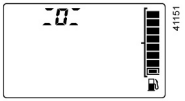	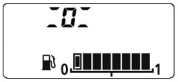	
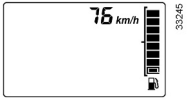		**l) Viteză prestabilită limitator de viteză sau regulator de viteză** (dacă este activ). Consultaţi paragrafele „Limitator de viteză” şi „Regulator de viteză” din capitolul 2.

Afişarea informaţiilor descrise în continuare DEPINDE DE ECHIPAREA VEHICULULUI ŞI DE ŢARĂ.

Exemple de selectare		Interpretare afişaj selectat
Afişaj A	**Afişaj B**	
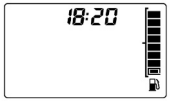 33212	35087	**m) Oră.**
36072	–	**n) Temperatură exterioară.**
43144	–	**o) Autonomie estimată cu reactivul rămas.** Consultaţi paragraful „Rezervor de reactiv” din capitolul 1.

Retrovizor interior

Retrovizorul interior este orientabil. La conducerea pe timp de noapte, pentru a nu fi orbit de farurile unui vehicul din spate, basculaţi levierul ***1***.

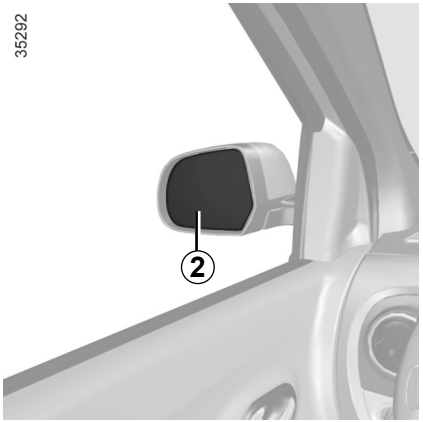

Retrovizoare exterioare fixe

Pentru a regla, apăsaţi pe oglinda ***2***.

Obiectele observate în retrovizor sunt de fapt mai aproape decât apar.

Pentru securitatea dumneavoastră, ţineţi cont de acest lucru pentru a estima corect distanţa înainte de orice manevră.

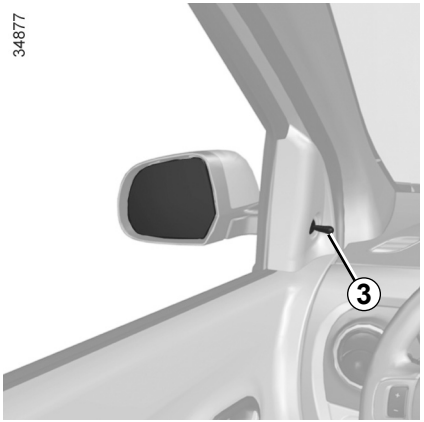

Retrovizoare exterioare cu comandă manuală

Pentru a orienta retrovizorul, manevraţi maneta ***3***.

Din motive de securitate, efectuaţi aceste reglaje cu vehiculul oprit.

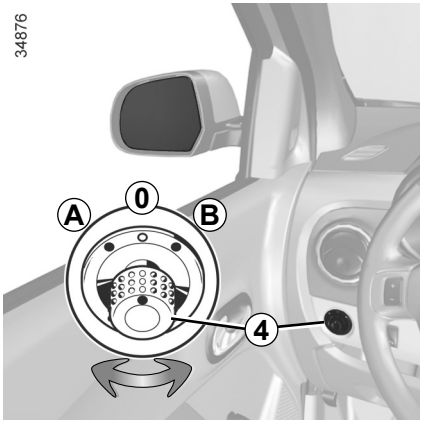

Retrovizoare exterioare cu comandă electrică

Cu contactul pus, manevraţi butonul ***4***:
– poziţie ***A*** pentru a regla retrovizorul stânga;
– poziţie ***B*** pentru a regla retrovizorul dreapta;

0 fiind poziţia inactivă.

Retrovizoare cu dezgheţare

Cu motorul pornit, dezgheţarea este asigurată împreună cu cea a lunetei spate, consultaţi paragraful „Lunetă spate cu dezgheţare”.

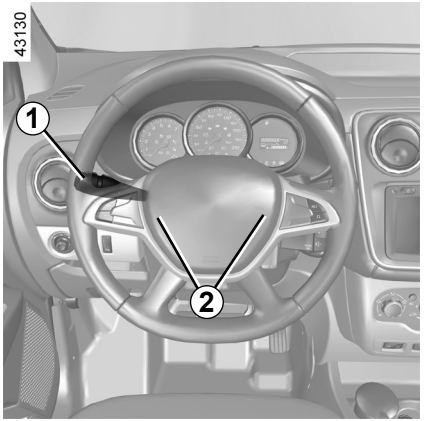

Avertizor sonor

Apăsaţi pe unul din amplasamentele ***2***.

Avertizor luminos

Pentru a obţine un apel luminos, trageţi spre dumneavoastră maneta ***1***.

Lumini de avarie

Acţionaţi contactorul ***3***.

Acest dispozitiv acţionează simultan cele patru lumini de semnalizare şi lămpile de semnalizare laterale.

Nu trebuie utilizat decât în caz de pericol pentru a-i avertiza pe ceilalţi automobilişti că sunteţi constrâns să vă opriţi într-un loc anormal chiar interzis sau în condiţii de conducere sau de circulaţie particulare.

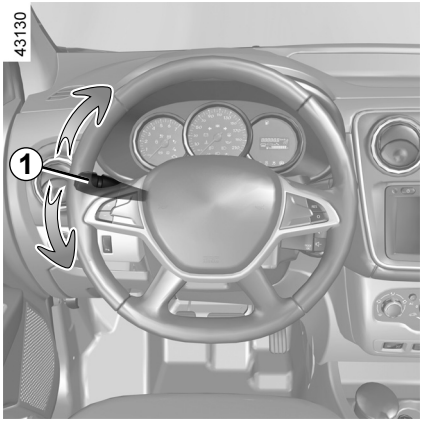

Lumini semnalizare direcţie

Manevraţi maneta ***1*** în planul volanului şi în sensul în care rotiţi volanul.

Mod de funcţionare cu impulsuri

În timpul conducerii, manevrele volanului pot fi insuficiente pentru a readuce automat maneta la punctul său de plecare.
În acest caz, deplasaţi scurt maneta ***1*** până la jumătatea cursei apoi eliberaţi-o: maneta va reveni în poziţia sa iniţială şi martorul luminos va clipi de trei ori.

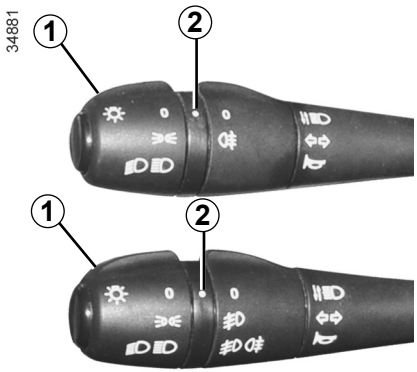

Lumini de poziţie

Rotiţi extremitatea manetei ***1*** până la apariţia simbolului în faţa reperului ***2***.

În caz de conducere pe partea stângă cu un vehicul cu post de conducere pe partea stângă (sau invers), este obligatorie reglarea farurilor pe perioada şederii de către un Reprezentant al mărcii.

Lumini de întâlnire

Rotiţi extremitatea manetei ***1*** până la apariţia simbolului în faţa reperului ***2***.
Acest martor luminos se aprinde pe tabloul de bord.

Lumini de drum

Cu luminile de întâlnire aprinse, împingeţi maneta ***1***. Acest martor luminos se aprinde pe tabloul de bord.
Pentru a reveni în poziţia lumini de întâlnire, trageţi maneta ***1*** spre dumneavoastră.

Funcţie aprindere lumini de zi

Luminile de zi se aprind automat fără acţionarea manetei ***1*** la pornirea motorului şi se sting la oprirea acestuia.

Atunci când se aprind luminile de poziţie, luminile de întâlnire sau luminile de drum, luminile de zi sunt stinse.

Stingere

Din poziţia lumini de drum, trageţi maneta ***1*** spre dumneavoastră, apoi reduceţi extremitatea manetei ***1*** până la apariţia simbolului în faţa reperului ***2***.

Din poziţia lumini de întâlnire, reduceţi extremitatea manetei ***1*** până la apariţia simbolului în faţa reperului ***2***.

Înainte de a porni la drum noaptea: verificaţi funcţionarea corectă a echipamentului electric şi reglaţi-vă farurile (dacă nu aveţi condiţiile de încărcare obişnuite). În general, aveţi grijă ca luminile să nu fie obstrucţionate (murdărie, noroi, zăpadă, obiecte transportate...).

34881

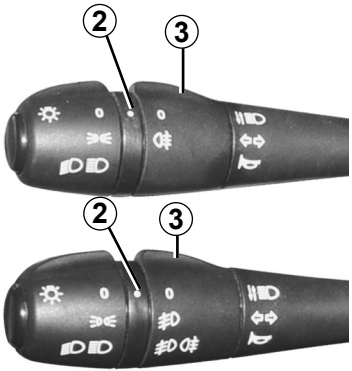

Proiectoare de ceaţă faţă

Rotiţi inelul central ***3*** al manetei până la apariţia simbolului în faţa reperului ***2***.

Luminile de ceaţă faţă nu funcţionează decât dacă iluminarea exterioară este activată. Un martor luminos se aprinde atunci pe tabloul de bord.

Nu uitaţi să întrerupeţi funcţionarea acestor lumini când nu mai sunt necesare pentru a nu incomoda ceilalţi participanţi la trafic.

Lumină de ceaţă spate

Rotiţi inelul central ***3*** al manetei până la apariţia simbolului în faţa reperului ***2***.

Lumina de ceaţă spate nu poate să funcţioneze decât dacă o iluminare exterioară şi luminile de ceaţă faţă sunt selectate. Un martor luminos se aprinde atunci pe tabloul de bord.

Nu uitaţi să întrerupeţi funcţionarea acestei lumini atunci când nu mai este necesară pentru a nu incomoda ceilalţi participanţi la trafic.

Stingere lumini de ceaţă

Rotiţi inelul central ***3*** al manetei până la apariţia simbolului în faţa reperului ***2***.

Martorul luminos corespunzător se stinge pe tabloul de bord.

Stingerea iluminării exterioare antrenează stingerea luminilor de ceaţă faţă şi spate.

Alarmă sonoră lumini uitate aprinse

În cazul în care luminile sunt aprinse, un semnal sonor se declanşează la deschiderea uşii şoferului, pentru a vă semnala că luminile au rămas aprinse.

REGLARE FASCICULE

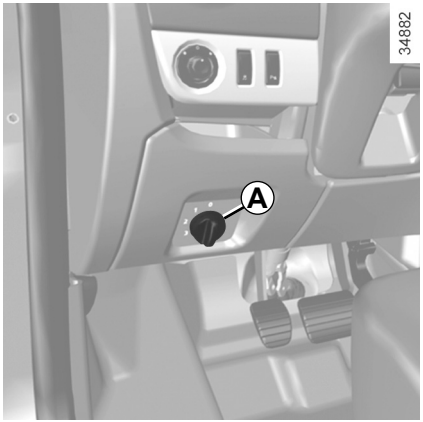

Comanda ***A*** permite să corectaţi înălţimea fasciculelor în funcţie de sarcină.

Rotiţi comanda ***A*** în sens invers acelor de ceas pentru a coborî fasciculele şi în sensul acelor de ceas pentru a le ridica.

	Exemple de poziţie de reglare a comenzii *A* în funcţie de sarcină
Şofer singur sau cu un pasager în faţă	0
Şofer cu un pasager în faţă şi un pasager în spate	1
Şofer cu un pasager în faţă şi doi pasageri în spate	2
Şofer cu un pasager în faţă şi doi sau trei pasageri în spate	3
Şofer cu un pasager în faţă, trei pasageri în spate şi bagaje	3

Tabelul de mai jos furnizează câteva exemple. În toate cazurile, reglaţi comanda ***A*** în funcţie de sarcina vehiculului, astfel încât vizibilitatea drumului să nu fie afectată şi să nu orbiţi ceilalţi şoferi.

În caz de conducere pe partea stângă cu un vehicul cu post de conducere pe partea stângă (sau invers), este obligatorie reglarea farurilor pe perioada şederii de către un Reprezentant al mărcii.

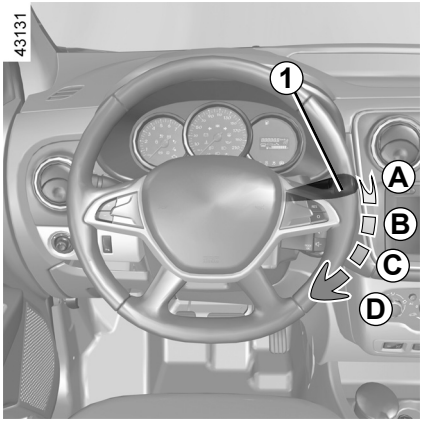

Ştergător parbriz

Cu contactul pus, manevraţi în planul volanului, maneta ***1***:

A Oprit.

B Baleiaj intermitent.
Între două baleiaje, lamelele se opresc câteva secunde.

C Baleiaj continuu lent.

D Baleiaj continuu rapid.

Spălător geam faţă

Cu contactul pus, trageţi maneta ***1*** spre dumneavoastră.

O acţiune scurtă declanşează, în plus faţă de spălătorul geam, o mişcare dus-întors a ştergătoarelor de geamuri.

O acţiune prelungită declanşează, în plus faţă de spălătorul de geam, trei mişcări dus-întors ale ştergătoarelor de geam.

În momentul intervenţiilor sub capota motorului, asiguraţi-vă că maneta ştergătorului de geam este în poziţia ***A*** (oprit).

Risc de rănire.

Înainte de orice acţiune asupra parbrizului (spălare vehicul, dezgheţare, curăţare parbriz...) reduceţi maneta ***1*** în poziţia **A** (oprit).

Risc de rănire şi/sau de deteriorare.

Eficacitatea unei lamele a ştergătorului de geam

Supravegheaţi starea lamelelor ştergătorului de geamuri. Durata sa de viaţă depinde de dumneavoastră:

– aceasta trebuie să rămână curate: curăţaţi periodic lamela şi geamul cu apă cu săpun;
– nu o utilizaţi atunci când geamul este uscat;
– îndepărtaţi-o de geam atunci când nu a fost utilizată o perioadă lungă de timp.

În toate cazurile, înlocuiţi-le de îndată ce încep să-şi piardă eficacitatea: aproximativ în fiecare an (consultaţi paragraful „Lamele ştergătoare de geam: înlocuire” din capitolul 5).

Precauţii pentru utilizarea ştergătoarelor de geam

– Pe timp de ninsoare sau de îngheţ, ştergeţi geamul înainte de a pune în funcţiune ştergătoarele de geamuri (risc de supraîncălzire a motorului);
– asiguraţi-vă că nu există obiecte care să împiedice cursa lamelei.

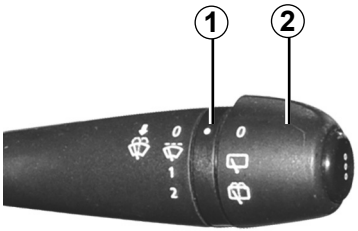

Ştergător geam spate
(în funcţie de vehicul)

Cu contactul pus, rotiţi extremitatea manetei ***2*** până când aduceţi simbolul în faţa punctului de reper ***1***.

Ştergător-spălătorgeam spate
(în funcţie de vehicul)

Cu contactul pus, rotiţi extremitatea manetei ***2*** până când aduceţi simbolul în faţa punctului de reper ***1***.

Când eliberaţi maneta, ea revine în poziţia ştergător geam spate.

Eficacitatea unei lamele a ştergătorului de geam

Supravegheaţi starea lamelelor ştergătorului de geamuri. Durata sa de viaţă depinde de dumneavoastră:
- aceasta trebuie să rămână curate: curăţaţi periodic lamela şi geamul cu apă cu săpun;
- nu o utilizaţi atunci când geamul este uscat;
- îndepărtaţi-o de geam atunci când nu a fost utilizată o perioadă lungă de timp.

În toate cazurile, înlocuiţi-le de îndată ce încep să-şi piardă eficacitatea: aproximativ în fiecare an (consultaţi paragraful „Lamele ştergătoare de geam: înlocuire” din capitolul 5).

Precauţii pentru utilizarea ştergătoarelor de geam

- Pe timp de ninsoare sau de îngheţ, ştergeţi geamul înainte de a pune în funcţiune ştergătoarele de geamuri (risc de supraîncălzire a motorului);
- asiguraţi-vă că nu există obiecte care să împiedice cursa lamelei.

Notă: nu vă serviţi de braţul ştergătorului de geam pentru a deschide sau a închide hayonul.

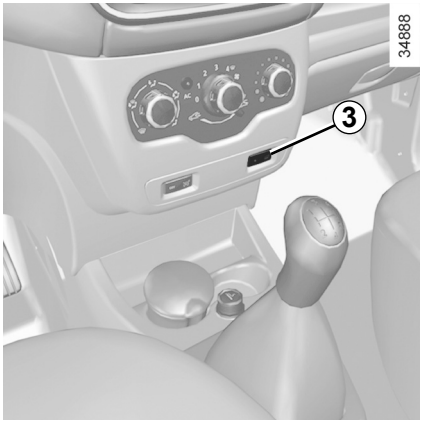

Lunetă spate cu dezgheţare

Această funcţie asigură dezgheţarea-dezaburirea lunetei spate şi, în funcţie de vehicul, a retrovizoarelor.

Cu motorul pornit, apăsaţi pe contactorul ***3***. Martorul luminos integrat în contactor se aprinde.

În funcţie de vehicul, oprirea funcţionării intervine:

- automat după 12 minute de funcţionare;
- apăsând din nou pe tasta ***3***.

Martorul luminos integrat se stinge.

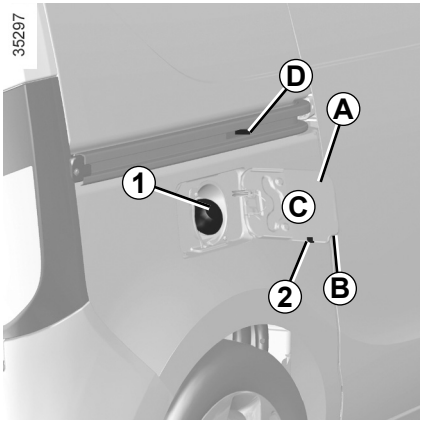

Versiune pe benzină şi diesel

Capacitate utilizabilă a rezervorului: 50 litri aproximativ.

În funcţie de vehicul, pentru a deschide trapa de carburant ***A***, introduceţi degetul în decupajul ***B***.
Pentru a închide, împingeţi la maximum trapa de carburant ***A*** cu mâna.

La anumite vehicule, buşonul ***1*** poate fi deblocat cu cheia de contact. În caz contrar, desfaceţi buşonul de umplere cu carburant. Acesta este conectat la vehicul cu o bandă din plastic. Pentru detalii despre umplerea rezervorului de carburant, consultaţi paragraful „Umplere cu carburant”.

În timpul umplerii, un portbuşon ***2*** este prevăzut pe batantul trapei.

În funcţie de vehicul, cârligul ***D*** împiedică deschiderea completă a uşii laterale culisante.

Nu spălaţi zona de umplere cu curăţitorul de înaltă presiune.

Buşon de umplere: este specific. Dacă trebuie să-l înlocuiţi, asiguraţi-vă că este identic cu buşonul original. Adresaţi-vă Reprezentantului mărcii.

Nu manevraţi buşonul în apropierea unei flăcări sau a unei surse de căldură.

Nu spălaţi zona de umplere cu curăţitorul de înaltă presiune.

Calitate carburant

Utilizaţi un carburant de bună calitate care respectă normele în vigoare specifice fiecărei ţări şi care este obligatoriu conform cu indicaţiile aflate pe eticheta ***C*** situată în trapa de carburant.

Consultaţi tabelul „Caracteristici motor” din capitolul 6.

Versiune pe benzină

Utilizaţi **obligatoriu** benzină fără plumb. Cifra octanică (RON) trebuie să fie conformă cu indicaţiile aflate pe eticheta ***C*** situată în trapa de carburant.

Versiuni diesel

Utilizaţi **obligatoriu** motorină conformă cu indicaţiile aflate pe eticheta ***C*** situată în interiorul trapei de carburant.

Tipurile de carburant conforme normelor europene cu care sunt compatibile motoarele vehiculelor comercializate în Europa: consultaţi paragraful „Caracteristici motor” din capitolul 6.

Nu amestecaţi benzină (fără plumb sau E85) cu motorină, chiar şi în cantitate mică.
Nu utilizaţi carburant pe bază de etanol dacă vehiculul dumneavoastră nu este adaptat.
Nu adăugaţi reactiv la carburant – în caz contrar, riscaţi deteriorarea motorului.
Dacă doriţi să adăugaţi un aditiv la carburant, utilizaţi un produs aprobat de departamentul nostru tehnic.
Adresaţi-vă unui Reprezentant al mărcii.

Umplere cu carburant

Cu contactul întrerupt, introduceţi pistoletul pentru a împinge clapeta şi aduceţi-l până **la tampon** înainte de a-l declanşa pentru a umple rezervorul (risc de împroşcări).

Menţineţi-l în această poziţie pe întreaga perioadă a operaţiei de umplere. Ca urmare a primei opriri automate la sfârşitul umplerii, este posibil să faceţi maxim alte două declanşări pentru a păstra un volum de expansiune.

În momentul umplerii, aveţi grijă să nu pătrundă apă. Clapeta şi conturul său trebuie să rămână curate.

Vehicul echipat cu funcţia Stop and Start

Pentru umplere cu carburant, motorul trebuie să fie oprit (nu pus în stare de veghe): opriţi obligatoriu motorul (consultaţi paragraful „Pornire, oprire motor” din capitolul 2).

Versiuni pe benzină

Utilizarea benzinei cu plumb ar deteriora dispozitivele de depoluare şi ar putea duce la pierderea garanţiei.

Pentru a împiedica umplerea cu benzină cu plumb, gura de umplere a rezervorului de benzină are o îngustare prevăzută cu un sistem de securitate care nu **permite să utilizaţi decât un pistolet care distribuie benzină fără plumb** (la pompă).

Miros persistent de carburant

În cazul apariţiei unui miros persistent de carburant, aveţi grijă să:

– procedaţi la oprirea vehiculului compatibilă cu condiţiile de circulaţie şi întrerupeţi contactul ;

– anclanşaţi semnalul de avarie, evacuaţi toţi pasagerii din vehicul şi ţineţii departe de zona de circulaţie ;

– apelaţi la un Reprezentant al mărcii.

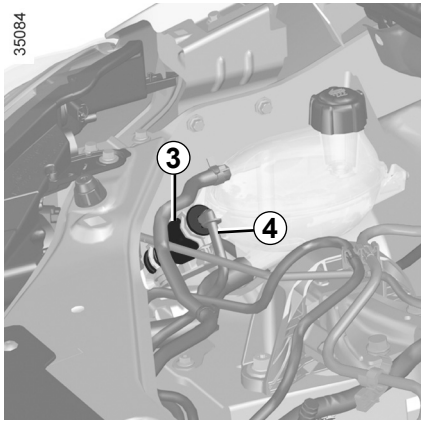

Pană de carburant versiune Diesel

Vehicul cu pară de reamorsare *3*

După o pană datorată epuizării complete a carburantului, trebuie să reamorsaţi circuitul înainte de a încerca să reporniţi motorul.

Acţionaţi para ***3***până când carburantul se scurge prin conducta ***4***.

Dacă motorul nu reporneşte după mai multe tentative, apelaţi la un Reprezentant al mărcii.

Vehicule fără pară de reamorsare manuală

Puneţi cheia de contact în poziţia „Mers” M şi aşteptaţi câteva minute înainte de a porni. Aceasta permite reamorsarea circuitului de carburant. Dacă motorul nu porneşte, repetaţi procedura.

Orice intervenţie sau modificare a sistemului de alimentare cu carburant (unităţi de control electronic, cablaje, circuit de carburant, injector, capote de protecţie…) este strict interzisă datorită riscurilor la care poate fi expusă securitatea dumneavoastră (cu excepţia personalului calificat din Reţeaua mărcii).

În timpul intervenţiilor în apropierea motorului, acesta poate fi cald. În plus motoventilatorul poate porni în orice moment.

Risc de rănire.

Conformaţi-vă legislaţiei locale din ţara în care vă găsiţi.

Este important să reţineţi că nerespectarea reglementărilor în vigoare poate duce la sancţionarea proprietarului vehiculului.

Principiu de funcţionare

Reactivul este destinat motoarelor diesel echipate cu sistemul SCR (reducere catalitică selectivă).

Utilizarea unui reactiv reduce cantitatea de oxizi de azot din gazele de eşapament.

În condiţii reale de utilizare, consumul de reactiv depinde de condiţiile de utilizare a vehiculului, de dotări şi de stilul de conducere.

Calitate reactiv

Utilizaţi **numai reactivi care se conformează standardului ISO 22241** şi sunt în conformitate cu marcajul de pe buşonul de umplere al rezervorului.

Vehicul echipat cu funcţia Stop and Start
Pentru umplerea cu reactiv, motorul trebuie să fie oprit (şi nu în stare de veghe): opriţi motorul (consultaţi „Pornire, oprire motor” din capitolul 2).

Dacă apar mesajele
şi XXX km , umpleţi rezervorul de reactiv şi consultaţi instrucţiunile de umplere.
Risc de imobilizare a vehiculului.

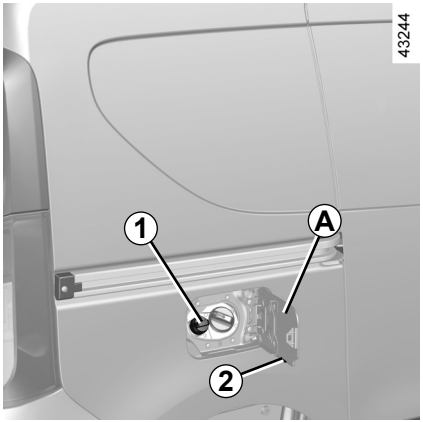

Umplere

Capacitate utilizabilă a rezervorului: 17 litri aproximativ.

Cu contactul oprit, deschideţi capacul ***A***, apoi desfaceţi buşonul ***1***.

Portbuşonul ***2*** de pe trapa de umplere carburant menţine buşonul în timpul umplerii rezervorului.

Notă: atunci când temperatura rezervorului este ridicată, la deschiderea buşonului pot fi emanaţi vapori de hidroxid de amoniu.

Rezervorul poate fi umplut la pompă. Cu contactul întrerupt, introduceţi duza **complet** înainte de a o activa pentru a umple rezervorul de carburant (risc de împroşcare). Menţineţi-l în această poziţie pe întreaga perioadă a operaţiei de umplere.

Ca urmare a primei opriri automate la sfârşitul umplerii, este posibil să faceţi maxim alte două declanşări pentru a păstra un volum de expansiune.

În alte situaţii de umplere, este obligatoriu să citiţi indicaţiile de pe recipientul de reactiv (de ex. pe bidon sau sticlă).

Buşon de umplere : este specific.
Dacă trebuie să-l înlocuiţi, asiguraţi-vă că este identic cu buşonul original. Adresaţi-vă unui Reprezentant al mărcii. Nu spălaţi zona de umplere cu curăţitorul de înaltă presiune.

Precauţii de utilizare

La umplere:

– **manipulaţi reactivul cu grijă. Aceştia pot deteriora hainele, pantofii, elementele de caroserie etc.**;

– asiguraţi-vă că în rezervorul de carburant nu pătrunde apă.

Dacă reactivul debordează sau contaminează vopseaua, curăţaţi rapid zona afectată cu o lavetă moale şi cu apă rece din abundenţă.

Notă: dacă reactivul se cristalizează, utilizaţi un burete moale.

Reactivul nu trebuie să intre în contact cu ochii sau cu pielea. Dacă un astfel de contact survine, spălaţi-vă cu apă din abundenţă. Dacă este nevoie, consultaţi un medic.

În condiţii meteo extreme, de temperatură scăzută

În condiţii de vreme rece, rezervorul de reactiv trebuie reumplut la apariţia martorului luminos şi a mesajului: 1.200 km pe tabloul de bord.

Cazuri particulare
Lichidul reactiv îngheaţă sub o temperatură de aproximativ -10°C.

În aceste condiţii, nu încercaţi să umpleţi rezervorul când lichidul este îngheţat.

În cazul în care este necesară completarea nivelului sau umplerea rezervorului cu reactiv (aprins), parcaţi vehiculul într-un loc cu o temperatură mai ridicată, dacă este posibil, astfel încât reactivul să treacă din nou în stare lichidă. În caz contrar, solicitaţi completarea sau umplerea cu lichid reactiv de către un specialist calificat.

După umplerea rezervorului de reactiv, verificaţi dacă buşonul şi capacul sunt închise, porniţi motorul şi **AŞTEPTAŢI 10 secunde cu vehiculul oprit şi cu motorul pornit**, înainte de a porni din nou.
Dacă nu se efectuează această operaţie, umplerea rezervorului nu va fi luată în considerare automat decât după cel puţin doisprezece de minute de rulare.

Martorul luminos şi mesajul asociat: XXX km sau StOP vor continua să apară până când umplerea este recunoscută de sistem.

Orice intervenţie este strict interzisă pe orice parte a sistemului. Pentru a evita orice deteriorare, numai personalul calificat din reţeaua noastră poate efectua intervenţii la sistem.

Întreţinere/autonomie

Informaţiile afişate pe tabloul de bord pot fi însoţite de un semnal sonor.

Martori luminoşi	Mesaj	Ce trebuie să faceţi?
–		Atunci când mesajul este afişat la punerea contactului, **autonomia este mai mică de 2.400 km.** Umpleţi sau solicitaţi efectuarea **umplerii sau completării nivelului de reactiv** din rezervor de către un reprezentant al mărcii.
se aprinde.		Atunci când mesajul se afişează la punerea contactului, **autonomia este cuprinsă între 1.200 km şi 800 km.** Umpleţi sau solicitaţi efectuarea **umplerii sau completării nivelului de reactiv** din rezervor de către un reprezentant al mărcii.
se aprinde.	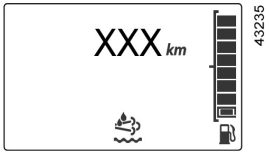	Mesajul se afişează la punerea contactului şi se repetă: – aproximativ la fiecare 100 km, **autonomia este cuprinsă între aproximativ 800 km şi 200 km**; – aproximativ la fiecare 50 km, **autonomia este mai mică de 200 km**. În toate cazurile, umpleţi sau **solicitaţi umplerea rezervorului de reactiv de către un reprezentant al mărcii, cât mai curând posibil**.
se aprinde.		**Motorul nu vrea să pornească.** Pentru a reporni, trebuie să umpleţi rezervorul de reactiv.

Defecţiune a sistemului

Martorul luminos şi martorul luminos portocaliu pot fi însoţiţi de un semnal sonor.

Martori luminoşi	Mesaj	Interpretări
şi se aprind.	43170	Indică o defecţiune a sistemului. Consultaţi cât mai curând un Reprezentant al mărcii.
şi se aprind.	XXX km 43236	Indică o defecţiune a sistemului şi faptul că **repornirea vehiculului va deveni imposibilă în mai puţin de 800 km/h**. Aceste avertismente se repetă: – la fiecare 100 km, până când **mai rămân aproximativ 200 km** înainte ca vehiculul să nu mai poată fi repornit; – la fiecare 50 km, atunci când **au rămas mai puţin de 200 km** înainte ca vehiculul să nu mai poată fi repornit. Consultaţi cât mai curând un Reprezentant al mărcii.
şi se aprind.	StOP 43171	Indică faptul că, după întreruperea contactului, **vehiculul nu va reporni**. Apelaţi la un Reprezentant al mărcii.

Capitolul 2: Conducerea

(recomandări de utilizare legate de economie şi mediul înconjurător)

Rodaj 2.2
Contactor de demaraj 2.2
Pornire, Oprire motor. 2.3
Funcţia Stop and Start. 2.4
Particularitati versiuni pe benzină 2.7
Particularităţi versiuni diesel 2.9
Recomandări de conducere, Conducere eco 2.10
Recomandări întreţinere şi antipoluare 2.14
Mediu înconjurător. 2.15
Avertizor de pierdere presiune pneuri 2.16
Levier de viteze. 2.19
Frână de mână 2.20
Direcţie asistată. 2.20
Dispozitive de corectare şi de asistenţă la conducere. 2.21
Limitator. 2.25
Regulator de viteză 2.28
Asistenţă la staţionare 2.32
Cameră de mers înapoi 2.34

Versiune pe benzină

Până la **1 000 km**, nu depăşiţi 130 km/h în ultimul raport de viteză sau 3 000 - 3 500 rot/min.

Abia după aproximativ **3 000 km** îşi va demonstra vehiculul dumneavoastră întreaga performanţă.

Periodicitatea schimburilor: consultaţi documentul de întreţinere a vehiculului.

Versiune diesel

Până la **1 500 km,** nu depăşiţi 130 km/h în raportul cel mai ridicat sau 2 500 rot/min. După acest kilometraj veţi putea rula mai repede dar numai după 6 000 km aproximativ veţi putea obţine performanţele prescrise.

Pe perioada de rodaj, nu acceleraţi puternic cât timp motorul este rece, nu folosiţi motorul la turaţii ridicate.

Periodicitate revizii: consultaţi documentul de întreţinere al vehiculului dumneavoastră.

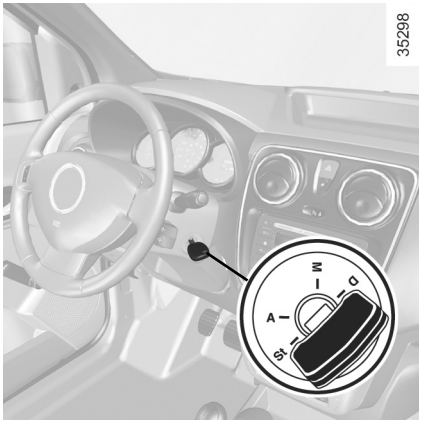

Poziţie „Stop şi blocare direcţie” St

Pentru a bloca, scoateţi cheia şi rotiţi volanul până la blocarea direcţiei.

Pentru a debloca, manevraţi uşor cheia şi volanul.

Poziţie „Accesorii” A

Cu contactul întrerupt, accesoriile eventuale (radio…) continuă să funcţioneze.

Poziţie „Mers” M

Contactul este pus.

– **versiune pe benzină:** sunteţi pregătiţi să porniţi.

– **versiune diesel:** motorul este în preîncălzire.

Poziţie „Demaraj” D

Dacă motorul nu porneşte, readuceţi cheia înapoi înainte de a acţiona din nou demarorul.

Eliberaţi cheia de îndată ce motorul porneşte.

Pornire motor

În funcţie de vehicul, dacă martorul luminos se aprinde intermitent, trebuie să apăsaţi pe pedala de ambreiaj sau să treceţi levierul de viteze în poziţia neutră pentru a porni motorul.

Pe vreme foarte rece (temperatură mai mică de – 20 °C): pentru a facilita pornirile, menţineţi contactul pus câteva secunde **înainte** de a porni motorul.

în caz de pornire a motorului la temperatură exterioară foarte scăzută (mai mică de - 10 °C): menţineţi pedala de ambreiaj apăsată până la pornirea motorului.

Injecţie benzină

– Acţionaţi demarorul **fără să acceleraţi**,

– Eliberaţi cheia de îndată ce motorul porneşte.

Injecţie diesel

Rotiţi cheia de contact până în poziţia „Pornire” **M** şi menţineţi această poziţie până la stingerea martorului luminos preîncălzire.

Rotiţi cheia până în poziţia „Demaraj” **D fără a apăsa pedala de acceleraţie.**

Eliberaţi cheia de îndată ce motorul porneşte.

Oprire motor

Cu motorul la ralanti, readuceţi cheia în poziţia „Stop” **St**.

Particularitate

În funcţie de vehicul, accesoriile (radio...) încetează să funcţioneze fie la oprirea motorului, fie la blocarea uşilor, fie la deschiderea uşii şoferului.

Responsabilitatea şoferului
Nu părăsiţi niciodată vehiculul atunci când în interior se află un copil, un adult neresponsabil sau un animal, chiar şi pentru o scurtă durată.
Aceştia ar putea fi sau ar putea pune în pericol alte persoane, de exemplu pornind motorul, acţionând echipamente precum macaralele de geamuri sau blocând uşile.
În plus, pe timp cald şi/sau însorit, trebuie să ştiţi că temperatura interioară din habitaclu creşte foarte rapid.
Nu întrerupeţi niciodată contactul înainte de oprirea completă a vehiculului, oprirea motorului antrenează suprimarea asistenţelor: Oprirea motorului dezactivează echipamentul de asistenţă: frâne, direcţie etc. şi dispozitive complementare centurii.
Scoaterea cheii antrenează blocarea direcţiei.
RISC DE DECES SAU DE ACCIDENTARE GRAVĂ.

FUNCŢIA STOP AND START (1/3)

Acest sistem permite diminuarea consumului de carburant şi a emisiei de gaze cu efect de seră.
La pornirea vehiculului, sistemul este activat automat.
În mers, sistemul opreşte motorul (punere în starea de veghe) în cazul opririi vehiculului (ambuteiaj, oprire la semafor...).

Condiţii de punere în stare de veghe

Vehiculul a rulat de la ultima sa oprire.

Pentru cutiile de viteze manuale:
– cutia de viteze este în poziţie neutră (punct mort);
şi
– pedala de ambreiaj este eliberată.

Dacă martorul luminos clipeşte, acesta vă indică faptul că pedala de ambreiaj nu a fost eliberată.
şi
– viteza vehiculului este mai mică de aproximativ 3 km/h.

Pentru toate vehiculele, martorul luminos stă aprins continuu pe tabloul de bord pentru a vă avertiza cu privire la punerea în stare de veghe a motorului.

Echipamentele vehiculului rămân în funcţiune pe parcursul duratei opririi motorului.

În caz de oprire bruscă a motorului, dacă sistemul este în funcţiune, apăsarea până la capăt a pedalei de ambreiaj reporneşte motorul.

Dacă părăsiţi vehiculul, un semnal sonor vă avertizează că motorul este în stare de veghe şi nu este oprit.

Înainte de a părăsi vehiculul, este imperativă întreruperea contactului (consultaţi paragraful „Pornire, oprire motor”).

Nu lăsaţi vehiculul să ruleze dacă motorul se află în stare de veghe (martorul luminos se afişează pe tabloul de bord).

Împiedicarea punerii în stare de veghe a motorului

În anumite situaţii, cum ar fi intrarea într-o intersecţie, dacă sistemul este activat, puteţi să menţineţi motorul pornit pentru o pornire rapidă.

Cutie de viteze manuală

Menţineţi pedala de ambreiaj apăsată.

Pentru vehiculele echipate cu o cutie de viteze mecanică

Repornirea poate fi întreruptă dacă pedala de ambreiaj este eliberată prea rapid în timp ce un raport este cuplat.

Pentru umplere cu carburant, motorul trebuie să fie oprit (nu pus în stare de veghe): opriţi în mod obligatoriu motorul (consultaţi paragraful „Pornire, oprire motor”).

Ieşirea din starea de veghe a motorului

Pentru cutie de viteze manuală:

– cutia de viteze este în poziţie neutră şi pedala de ambreiaj este uşor apăsată;

sau

– viteza cuplată şi pedala de ambreiaj apăsată complet.

Particularitate: în funcţie de vehicul, dacă întrerupeţi contactul atunci când motorul este în starea de veghe, martorul luminos se afişează timp de câteva secunde pe tabloul de bord.

Dezactivaţi funcţia Stop and Start pentru orice intervenţie în compartimentul motorului.

Condiţii de ne-punere în stare de veghe a motorului

Anumite condiţii nu permit sistemului punerea în stare de veghe a motorului, în special:

– marşarierul a fost cuplat;

– nu este blocată capota motorului;

– temperatura exterioară este prea mică sau prea mare;

– bateria nu este suficient de încărcată;

– temperatura motorului este insuficientă;

– sistemul de depoluare este în curs de regenerare;

– altitudinea este prea mare;

sau

– ...

Martorul luminos apare pe tabloul de bord şi vă avertizează cu privire la indisponibilitatea punerii în stare de veghe a motorului.

Particularitate de repornire automată a motorului

În anumite condiţii, motorul poate reporni fără intervenţie pentru a garanta securitatea şi confortul dumneavoastră.

Acest lucru se poate întâmpla în special atunci când:
– temperatura exterioară este prea mică sau prea mare;
– bateria nu este suficient de încărcată;
– viteza vehiculului este mai mare de 5 km/h (la coborâre...);
– apăsarea repetată a pedalei de frână sau necesitatea sistemului de frânare;
– ...

Particularitate: în funcţie de vehicul, pentru unele dintre aceste condiţii, repornirea automată a motorului este împiedicată dacă o uşă este deschisă.

Dezactivare, activare funcţie

Apăsaţi pe contactorul ***1*** pentru a dezactiva funcţia. Martorul luminos integrat ***2*** în contactor se aprinde.

O nouă apăsare reactivează sistemul. Martorul luminos integrat ***2*** în contactor ***1*** se stinge.

Particularitate: cu motorul în stare de veghe, apăsaţi contactorul ***1*** pentru a reporni motorul.

Sistemul se reactivează automat la fiecare pornire voluntară a vehiculului (consultaţi paragraful „Pornire, oprire motor” din capitolul 2).

Anomalii de funcţionare

Dacă martorul luminos ***2*** se aprinde fără apăsare pe contactorul ***1***, sistemul este dezactivat.

Consultaţi un Reprezentant al mărcii.

Înainte de a părăsi vehiculul, este imperativă întreruperea contactului (consultaţi paragraful „Pornire, oprire motor”).

Condiţii de funcţionare a vehiculului dumneavoastră, precum:

– rulaj prelungit cu martor luminos de alertă nivel minim de carburant aprins ;

– utilizare benzină cu plumb ;

– utilizare de aditivi pentru lubrifianţi sau carburant neagreaţi.

Sau anomalii de funcţionare, precum:

– sistem de aprindere defectuos sau pană de benzină sau bujie debranşată care se traduc prin rateuri de aprindere şi bruscări în timpul conducerii ;

– pierdere putere,

provoacă o încălzire excesivă a catalizatorului, diminuându-i eficacitatea, **pot conduce la distrugerea sa şi antrenează daune termice pe vehicul.**

Dacă, constataţi anomaliile de funcţionare de mai sus, efectuaţi la un Reprezentant al mărcii reparaţiile necesare cât mai repede.

Prezentând cu regularitate vehiculul dumneavoastră la un Reprezentant al mărcii în funcţie de periodicităţile recomandate în documentul de întreţinere, veţi evita aceste incidente.

Problemă de pornire

Pentru a evita să deterioraţi catalizatorul, **nu insistaţi** în tentativa de pornire (utilizând demarorul, sau împingând sau trăgând vehiculul) **fără a fi identificat şi tratat cauza defecţiunii**.

În caz contrar, nu mai încercaţi să porniţi motorul şi apelaţi la Reprezentant al mărcii.

Nu staţionaţi şi nu porniţi motorul în locuri în care se află substanţe sau materiale inflamabile precum iarbă sau frunze care pot veni în contact cu un sistem de eşapament cald.

Filtru de particule

Filtrul de particule este utilizat în tratamentul gazelor de eşapament de la motoarele pe benzină.

În funcţie de vehicul, martorul luminos afişat pe tabloul de bord indică faptul că filtrul este înfundat şi necesită curăţare. Pentru a-l curăţa, atunci când martorul luminos apare, şi funcţie de condiţiile de trafic şi de limitele de viteză, rulaţi cu o viteză cuprinsă între 50 km/h şi 110 km/h până când martorul se stinge.

După aproximativ 5-20 de minute, martorul luminos ar trebui să se stingă.

Notă: martorul luminos poate să se stingă după 20 de minute atunci când condiţiile de rulare necesare pentru curăţarea filtrului nu sunt îndeplinite în întregime.

O oprire a vehiculului înainte de stingerea martorului luminos poate să vă conducă la reînceperea operaţiei.

Dacă filtrul este saturat, martorul luminos portocaliu şi, în funcţie de vehicul, martorul luminos se vor aprinde pe tabloul de bord. În acest caz consultaţi un Reprezentant al mărcii.

Dacă martorul luminos roşu şi, în funcţie de vehicul, martorul luminos se aprind, opriţi vehiculul, opriţi motorul şi contactaţi un reprezentant al mărcii.

Martorul luminos oranj vă impune, pentru securitatea dumneavoastră, o oprire obligatorie şi imediată în funcţie de condiţiile de circulaţie. Opriţi motorul şi nu îl mai porniţi. Apelaţi la un Reprezentant al mărcii.

PARTICULARITĂŢI VERSIUNI DIESEL

Turaţie motor diesel

Motoarele diesel au un echipament de injecţie **care nu permite nici o depăşire a turaţiei motorului** oricare ar fi viteza angajată.

În rulaj, în funcţie de calitatea carburantului utilizat, poate să apară în mod excepţional fum alb.

Acesta este datorat curăţării automate a filtrului de particule şi este fără consecinţă asupra comportamentului vehiculului.

Pană de carburant

După umplerea efectuată în urma **epuizării complete a carburantului**, este necesar să reamorsaţi circuitul de carburant: consultaţi paragraful „Rezervor de carburant” din capitolul 1 înainte de a reporni motorul.

43214

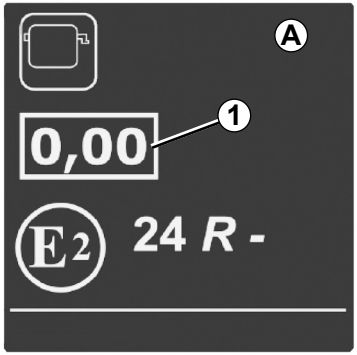

Etichetă de opacitate a fumului de la motor

Veţi găsi informaţiile ***1*** pe eticheta ***A*** lipită în interiorul compartimentului motor.

1 Emisii eşapament Diesel.

Precauţii pe timp de iarnă

Pentru a evita orice incident pe perioada geroasă:

– aveţi grijă ca bateria dumneavoastră să fie întotdeauna bine încărcată,

– menţineţi întotdeauna rezervorul de motorină relativ plin pentru a evita condensarea vaporilor de apă care se pot acumula pe fundul rezervorului.

Nu staţionaţi şi nu porniţi motorul în locuri în care se află substanţe sau materiale inflamabile precum iarbă sau frunze care pot veni în contact cu un sistem de eşapament cald.

RECOMANDĂRI DE CONDUCERE, CONDUCERE ECO (1/4)

Consumul de carburant este omologat conform unei metode standard, reglementare. Identică pentru toţi constructorii, aceasta permite compararea vehiculelor între ele. În condiţii reale de utilizare, consumul depinde de condiţiile de utilizare a vehiculului, de dotări şi de stilul de conducere. Pentru optimizarea consumului, consultaţi recomandările de mai jos.

În funcţie de vehicul, dispuneţi de diferite funcţii care vă pot ajuta să reduceţi consumul de carburant:

– turometrul;

– indicatorul de schimbare a vitezei;

– modul **ECO** activat de la butonul **ECO**;

– Stop and Start (consultaţi paragraful „Funcţia Stop and Start” din capitolul 2).

33169

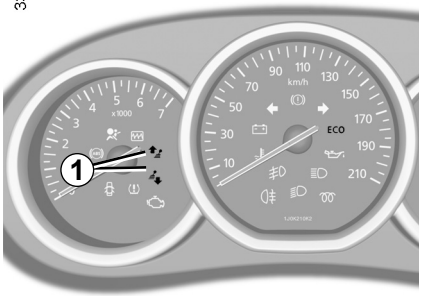

Indicator de schimbare a vitezei *1*

Pentru a optimiza consumul, un martor luminos de pe tabloul de bord vă informează cu privire la momentul cel mai potrivit pentru a cupla raportul superior sau raportul inferior:

cuplaţi raportul superior;

cuplaţi raportul inferior.

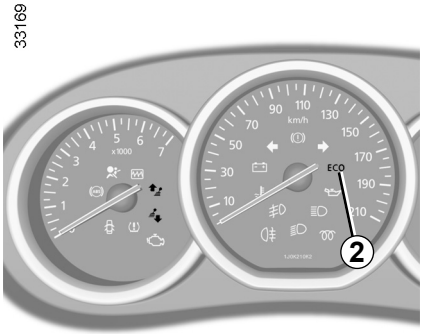

Mod ECO

Modul **ECO** este o funcţie care optimizează consumul de carburant. Acţionează la anumite sisteme consumatoare de energie din vehicul (încălzire, aer condiţionat, direcţie asistată etc.) şi la anumite acţiuni de conducere (accelerare, schimbare a treptei de viteză, regulator de viteză, decelerare etc.).

Activare funcţie

Apăsaţi pe contactorul ***3***.

Martorul luminos ***2*** **ECO** se afişează pe tabloul de bord pentru a confirma activarea.

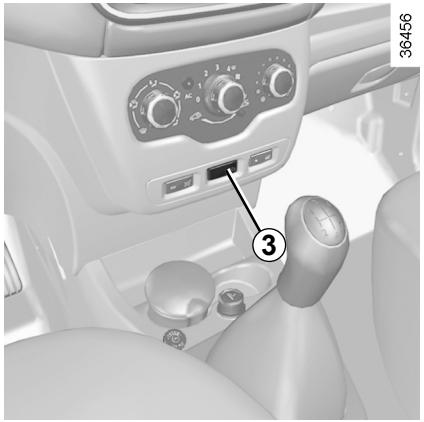

În timpul deplasării, puteţi să părăsiţi temporar modul **ECO** pentru a restabili performanţele motorului.

Pentru aceasta, apăsaţi ferm şi până la fund pedala de acceleraţie.

Modul **ECO** se reactivează de îndată ce eliberaţi presiunea de pe pedala de acceleraţie.

Dezactivare funcţie

Apăsaţi pe contactorul ***3***.

Martorul luminos ***2*** **ECO** se stinge pe tabloul de bord pentru a confirma dezactivarea.

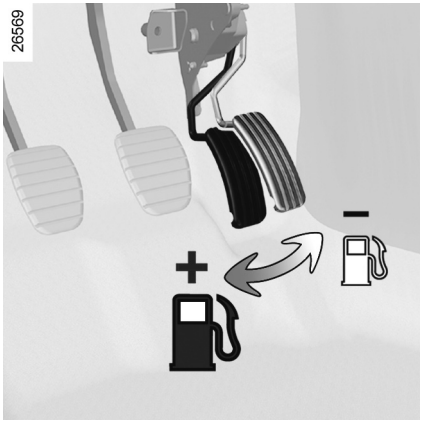

Recomandări de conducere, conducere ECO

Comportament

– În loc să încălziţi motorul în staţionare, conduceţi moderat până când acesta a atins temperatura normală de funcţionare.
– Viteza costă scump.
– Conducerea „sportivă” costă scump: alegeţi conducerea „suplă”.
– Nu suprasolicitaţi turaţia motorului în raporturi intermediare.
  Utilizaţi deci întotdeauna cel mai mare raport de viteză posibil.
– Evitaţi accelerările brutale.
– Frânaţi cât mai puţin posibil. Apreciind corect dinainte obstacolul sau virajul, va fi suficient să ridicaţi piciorul.
– În pantă, decât să încercaţi să vă menţineţi viteza, nu acceleraţi mai tare decât pe un teren plan: păstraţi de preferinţă aceeaşi poziţie a piciorului pe pedala de acceleraţie.
– Debreierea dublă şi accelerarea înainte de oprirea motorului au devenit inutile pe vehiculele moderne.
– Intemperii, rute inundate:

Nu rulaţi pe o şosea dacă nivelul apei depăşeşte marginea inferioară a jantelor.

Incomodare la condus
Pe partea şoferului, nu utilizaţi decât covoraşe adaptate vehiculului, care se prind peste elementele preinstalate şi verificaţi regulat fixarea lor. Nu suprapuneţi mai multe covoraşe.
Risc de blocare a pedalelor.

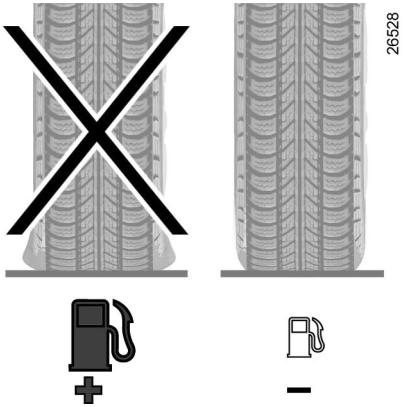

Pneuri

– O presiune insuficientă măreşte consumul.
– Utilizarea de pneuri nerecomandate poate mări consumul.

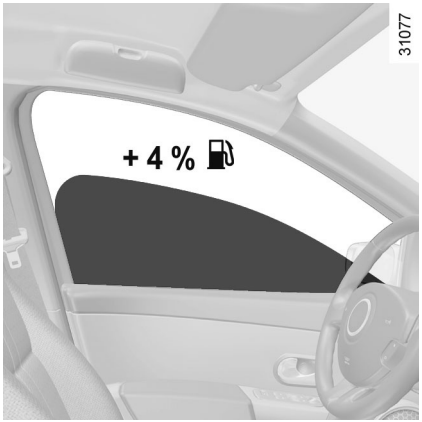

Recomandări de utilizare

– Utilizaţi cu precădere modul ECO.
– Electricitatea „înseamnă petrol”, stingeţi orice aparat electric atunci când nu vă este într-adevăr util. **Dar** (securitate mai întâi), păstraţi luminile aprinse de îndată ce vizibilitatea o cere (pentru a vedea şi pentru a fi văzut).
– Utilizaţi de preferinţă aeratoarele. A rula cu geamurile deschise antrenează la 100 km/h: +4 % consum.
– Evitaţi plinul de carburant la maximum, pentru a evita orice revărsare.
– **Pentru vehiculele echipate cu aer condiţionat,** este normal să constataţi o creştere a consumului de carburant (mai ales în mediu urban) în timpul utilizării sale. Pentru vehiculele echipate cu aer condiţionat fără mod automat, opriţi sistemul atunci când nu mai aveţi nevoie de el.

Recomandări pentru a minimiza consumul şi deci a ajuta la protejarea mediului înconjurător:

Dacă vehiculul a rămas staţionat în plină căldură sau în plin soare, aveţi grijă să îl aerisiţi câteva minute pentru a evacua aerul cald înainte de a porni.
– Nu păstraţi un cadru portbagaj pavilion gol.
– Pentru transportul obiectelor voluminoase, utilizaţi de preferinţă o remorcă.
– Când tractaţi o rulotă, aveţi grijă să utilizaţi un deflector agreat şi nu uitaţi să-l reglaţi.
– Evitaţi utilizarea de tipul „din aproape în aproape”, (pe trasee scurte, cu opriri prelungite), motorul nu atinge niciodată temperatura sa ideală.

Vehiculul dumneavoastră respectă criteriile de reciclare şi de valorificare a vehiculelor scoase din uz, care au intrat în vigoare în 2015.

Anumite piese ale vehiculului au fost concepute deci în vederea reciclării lor ulterioare.

Aceste piese sunt uşor demontabile pentru a fi recuperate şi scoase din filierele de reciclare.

În plus, prin concepţia sa, prin reglajele sale originale, prin consumul său moderat, vehiculul dumneavoastră este conform reglementărilor antipoluare în vigoare. El participă activ la reducerea emisiilor de gaze poluante şi la economisirea de energie. Dar nivelul emisiilor de gaze poluante şi al consumului depind şi de dumneavoastră. Vegheaţi la buna sa întreţinere şi utilizare.

Întreţinere

Este important să reţineţi că nerespectarea reglementărilor antipoluare poate duce la sancţionarea proprietarului vehiculului.

În plus, înlocuirea pieselor motorului, ale sistemului de alimentare şi ale eşapamentului cu alte piese decât cele originale recomandate de constructor modifică conformitatea vehiculului dumneavoastră cu reglementările antipoluare.

Efectuaţi reglajele şi controalele vehiculului dumneavoastră la un Reprezentant al mărcii, conform instrucţiunilor din programul de întreţinere: el dispune de toate mijloacele materiale care permit garantarea reglajelor originale ale vehiculului dumneavoastră.

Reglaje motor

– **Bujii:** condiţiile optime de consum, de randament şi de performanţe impun să respectaţi riguros specificaţiile stabilite de Birourile noastre de Studii.
  În caz de înlocuire a bujiilor, utilizaţi mărcile, tipurile şi ecartamentele specificate pentru motorul dumneavoastră. Pentru aceasta consultaţi un Reprezentant al mărcii.
– **Filtru de aer, filtru de carburant:** un cartuş înfundat diminuează randamentul. Trebuie să îl înlocuiţi.
– **Aprindere şi ralanti:** nu necesită nici un reglaj.

Control gaze eşapament

Sistemul de control al gazelor de eşapament permite să detectaţi anomaliile de funcţionare în dispozitivul de depoluare al vehiculului.
Aceste anomalii pot antrena degajări de substanţe nocive sau pagube mecanice.

Acest martor luminos pe tabloul de bord indică eventualele defecţiuni ale sistemului:
Se aprinde la punerea contactului apoi se stinge la pornirea motorului.

– Dacă se aprinde continuu, consultaţi cât mai curând un Reprezentant al mărcii;
– dacă clipeşte, reduceţi turaţia motorului până la dispariţia clipirii. Consultaţi cât mai curând un Reprezentant al mărcii.

Consultaţi paragraful „Rezervor de reactiv” din capitolul 1.

MEDIU ÎNCONJURĂTOR

Vehiculul dumneavoastră a fost conceput cu dorinţa de a respecta **mediul înconjurător** pe tot parcursul duratei sale de viaţă: în momentul fabricării sale, în timpul utilizării sale şi în cele din urmă pentru scoaterea sa din uz.

Fabricaţie

Fabricarea vehiculului dumneavoastră se efectuează într-un complex industrial care aplică progresele în vederea reducerii impactului asupra mediului faţă de riverani şi natură (reducerea consumurilor de apă şi de energie, poluări vizuale şi sonore, emisii atmosferice şi acvatice, trierea şi valorificarea deşeurilor)

Emisii

În faza de utilizare, vehiculul dumneavoastră a fost conceput astfel încât să emită mai puţine emisii de gaze cu efect de seră (CO2) şi deci să consume mai puţin (ex: 140 g/km echivalează cu 5,3 l/100 km pentru un vehicul Diesel).

Vehiculele noastre sunt echipate şi cu un sistem de depoluare care include un catalizator, o sondă de oxigen şi un filtru cu carbon activ (acesta din urmă împiedică eliberarea în aer liber a vaporilor provenind de la rezervorul de carburant).

Pentru anumite vehicule diesel, acest sistem este completat de un filtru de particule care permite să se reducă emisiile de particule de funingini.

Contribuiţi şi dumneavoastră la respectarea mediului înconjurător

– Piesele uzate şi înlocuite în timpul întreţinerii curente a vehiculului dumneavoastră (baterie, filtru de ulei, filtru de aer, baterii…) şi bidoanele de ulei (goale sau umplute cu ulei uzat) trebuie predate organismelor specializate.
– Vehiculul defect trebuie să fie predat unor centre agreate pentru a asigura reciclarea sa.
– În orice caz, respectaţi legile locale.

Reciclare

Vehiculul dumneavoastră este reciclabil până la 85% şi poate fi valorificat până la 95%.

Pentru a atinge aceste obiective, numeroase piese ale vehiculului au fost concepute astfel încât să li se permită reciclarea. Arhitecturile şi materialele au fost studiate în mod particular pentru a facilita demontarea acestor componente şi prelucrarea lor în filialele specifice.

În scopul de a proteja resursele din materii prime, acest vehicul integrează în special numeroase piese din materiale plastice reciclate sau din materiale reciclabile (materii vegetale sau animale precum bumbac sau respectiv lână).

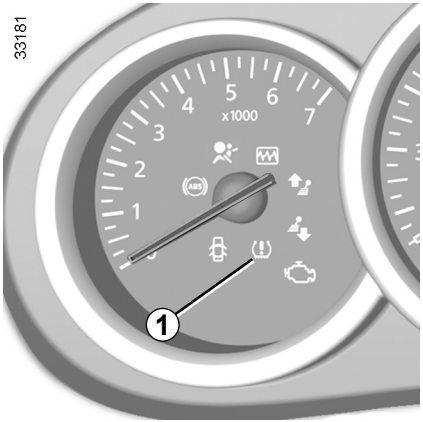

Când este prevăzut pe vehicul, acest sistem avertizează şoferul dacă unul sau mai multe pneuri pierd presiune.

Principiu de funcţionare

Fiecare roată (exceptând roata de rezervă) conţine un senzor în valva de umflare care măsoară periodic presiunea pneului în timpul mersului.

Martorul luminos ***1*** se aprinde continuu pentru a avertiza şoferul în caz de presiune insuficientă (roată dezumflată, roată în pană...).

Reiniţializarea valorii de referinţă a presiunii pneurilor

Aceasta trebuie să fie realizată:

– în cazul în care presiunea de referinţă a pneurilor trebuie modificată pentru a se adapta la condiţiile de utilizare (fără încărcătură, cu încărcătură, conducere pe autostradă...);

– după o permutare a roţilor (această practică este totuşi nerecomandată);

– după o schimbare a unei roţi.

Aceasta trebuie întotdeauna realizată după verificarea la rece a presiunilor de umflare ale celor patru pneuri.

Presiunile de umflare trebuie să corespundă utilizării curente a vehiculului (fără încărcătură, cu încărcătură, conducere pe autostradă...).

Această funcţie reprezintă un ajutor suplimentar la conducere.

Totuşi, funcţia nu intervine în locul şoferului. Ea nu poate, în nici un caz, să înlocuiască atenţia, nici responsabilitatea şoferului.

Verificaţi presiunea pneurilor, inclusiv a roţii de rezervă, o dată pe lună.

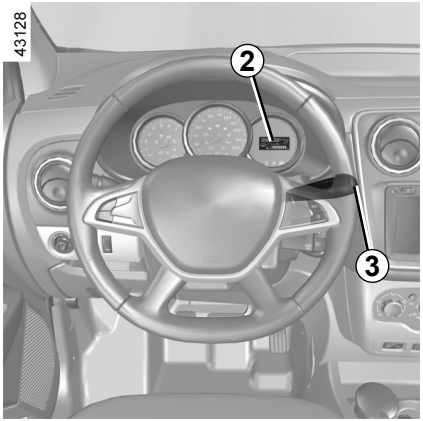

Procedură de reiniţializare
Cu contactul pus:
– apăsaţi scurt butonul ***3*** de mai multe ori pentru a selecta funcţia „SEt tP” sau, în funcţie de vehicul, mesajul „=0=” se afişează pe tabloul de bord ***2***;
– efectuaţi o apăsare lungă (aproximativ 3 secunde) pe butonul ***3*** pentru a lansa iniţializarea. Clipirea, timp de aproximativ cinci secunde, urmată de aprinderea continuă a mesajului „SEt tP” sau, în funcţie de vehicul, „=0=” , indică faptul că solicitarea de reiniţializare a valorii de referinţă a presiunii pneurilor a fost luată în considerare.

Reiniţializarea se efectuează după câteva minute de rulare.

Notă
Valoarea presiunii de referinţă nu poate fi mai mică decât cea recomandată şi indicată pe cantul uşii.

Afişare

Presiune pneuri de reajustat

Martorul luminos se aprinde continuu.
Acest lucru indică faptul că cel puţin una dintre roţi este dezumflată.

Controlaţi şi, dacă este necesar, reajustaţi la rece presiunile celor patru roţi. Martorul luminos se stinge după câteva minute de rulare.

Este posibil ca sistemul să nu detecteze pierderea bruscă a presiunii unui pneu (explozia unui pneu...).

Pană de pneu

Martorul luminos şi martorul luminos roşu se aprind continuu, însoţiţi de un semnal sonor.

Aceştia indică faptul că cel puţin una dintre roţi este fisurată sau puternic subumflată. Înlocuiţi-o sau apelaţi la un Reprezentant al mărcii dacă ea este fisurată. Refaceţi presiunea pneurilor dacă roata este dezumflată.

Martorul luminos roşu vă impune, pentru securitatea dumneavoastră, o oprire obligatorie şi imediată în funcţie de condiţiile de circulaţie.

Senzori pneuri de controlat

Martorul luminos clipeşte timp de câteva secunde, apoi se aprinde continuu, însoţit de martorul luminos oranj .

Aceştia indică faptul că cel puţin una dintre roţi nu este echipată cu senzori (de exemplu roata de rezervă). În orice alte situaţii, contactaţi un Reprezentant al mărcii.

Reajustare presiune pneuri

Presiunile trebuie să fie ajustate la rece (consultaţi eticheta situată pe cantul uşii şofer).

În cazul în care verificarea presiunii nu poate fi efectuată asupra pneurilor **reci**, trebuie să majoraţi presiunile recomandate cu **0,2** până la **0,3** bari (**3** PSI).
Este strict interzis să dezumflaţi un pneu cald.

Înlocuire roţi/pneuri

Acest sistem necesită echipamente specifice (roţi, pneuri, ornamente…). Consultaţi paragraful „Pneuri” din capitolul 5.
Consultaţi un Reprezentant al mărcii pentru înlocuirea pneurilor şi pentru a cunoaşte accesoriile compatibile cu sistemul şi disponibile în reţeaua mărcii: utilizarea oricărui alt accesoriu ar putea afecta buna funcţionare a sistemului.

Roată de rezervă

Atunci când vehiculul este echipat cu aceasta, roata de rezervă nu posedă senzor. Atunci când este montată pe vehicul, martorul luminos şi martorul luminos se afişează pe tabloul de bord.

Kit de umflare

Din cauza specificităţii valvelor, nu utilizaţi decât echipamente omologate de reţeaua mărcii. Consultaţi paragraful „Kit de umflare pneuri” din capitolul 5.

Trecere în marşarier
(vehicul oprit)

Urmaţi grila desenată pe mânerul levierului ***1*** şi, în funcţie de vehicul, ridicaţi inelul spre mânerul levierului pentru a putea trece în marşarier.

Luminile de mers înapoi se aprind din momentul anclanşării marşarierului, cu contactul pus.

În caz de şoc pe partea inferioară a caroseriei vehiculului în timpul unei manevre (de exemplu: contact cu o bornă, un trotuar supraînălţat sau orice alt mobilier urban) puteţi deteriora vehiculul (de exemplu: deformare a unei osii).

Pentru a evita orice risc de accident, controlaţi-vă vehiculul la un Reprezentant al mărcii.

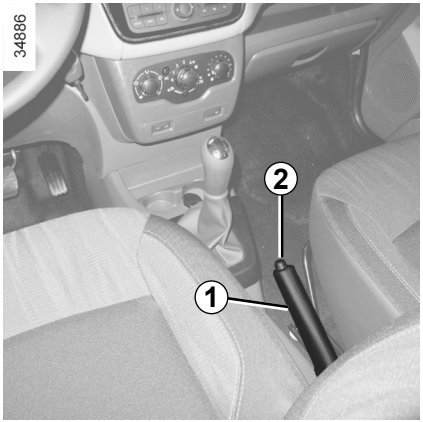

Frână de mână

Pentru a slăbi
Trageţi levierul ***1*** uşor în sus, apăsaţi butonul ***2*** şi readuceţi levierul la planşeu.
Dacă rulaţi cu frâna de mână slăbită necorespunzător, martorul luminos roşu de pe tabloul de bord va rămâne aprins.

În cursul rulajului, aveţi grijă ca frâna de mână să fie complet slăbită (martor luminos roşu stins), risc de supraîncălzire, şi chiar de deteriorare.

Pentru a strânge

Trageţi levierul ***1*** spre în sus, asiguraţi-vă că vehiculul este bine imobilizat.

La oprire, în funcţie de pantă şi/sau de încărcarea vehiculului, poate fi necesar să adăugaţi cel puţin doi dinţi suplimentari de strângere şi să cuplaţi o viteză (1-a sau marşarier).

Direcţie asistată

Cu motorul pornit, nu menţineţi direcţia bracată la maxim, la tampon în timpul staţionării (risc de deteriorare a pompei de asistenţă direcţie).

Cu motorul oprit sau în caz de pană a sistemului, este în continuare posibil să rotiţi volanul. Efortul de furnizat va fi mai important.

Nu opriţi niciodată motorul la coborârea unei pante şi, în general, rulând (suprimare asistenţă).

În funcţie de vehicul, ele pot fi constituite din:
- **ABS (antiblocare roţi);**
- **control dinamic traiectorie ESC cu control subviraj şi sistem antipatinare;**
- **asistenţa la frânarea de urgenţă cu, în funcţie de vehicul, anticiparea frânării.**

Aceste funcţii reprezintă ajutoare suplimentare în caz de conducere critică pentru a permite să adaptaţi comportamentul vehiculului la conducerea dorită.

Totuşi, funcţiile nu intervin în locul şoferului. **Ele nu restrâng limitele vehiculului şi nu trebuie să incite să rulaţi mai repede.** Ele nu pot deci, în nici un caz, să înlocuiască atenţia, nici responsabilitatea şoferului în momentul manevrelor (şoferul trebuie să fie mereu atent la evenimentele neprevăzute care pot interveni în timpul conducerii).

ABS (antiblocare roţi)

În timpul unei frânări intense, ABS-ul permite să evitaţi blocarea roţilor, deci să ţineţi sub control distanţa de oprire şi să păstraţi controlul vehiculului.
În aceste condiţii, sunt atunci posibile manevre de evitare prin frânare. În plus, acest sistem permite optimizarea distanţelor de oprire în special pe sol cu aderenţă scăzută (sol umed).
Fiecare punere în funcţiune a dispozitivului se manifestă printr-o trepidaţie a pedalei de frână. ABS-ul nu permite în niciun caz ameliorarea performanţelor „fizice” legate de aderenţa pneuri-sol. Regulile de prudenţă trebuie deci să fie **obligatoriu** respectate (distanţe între vehicule...).

În caz de urgenţă, este recomandat să aplicaţi asupra pedalei o **presiune puternică şi continuă**. Nu sunt necesare apăsări succesive ale pedalei (pompare). ABS-ul va modula efortul aplicat în sistemul de frânare.

Anomalii de funcţionare:

- Dacă în rulare martorul luminos se afişează pe tabloul de bord, **frânarea este în continuare asigurată**;
- Dacă martorii luminoşi şi se afişează pe tabloul de bord, **aceasta indică o defecţiune a dispozitivelor de frânare.**

În acest caz, ABS-ul, ESC-ul şi asistenţa la frânarea de urgenţă sunt dezactivate.

Consultaţi un Reprezentant al mărcii.

Frânarea este parţial asigurată. Cu toate acestea, **este periculos să frânaţi brusc** şi aceasta vă impune o oprire obligatorie şi imediată compatibilă cu condiţiile de circulaţie. Apelaţi la un Reprezentant al mărcii.

Control dinamic traiectorie ESC cu un control subviraj şi sistem antipatinare

Control dinamic traiectorie ESC

Acest sistem ajută să se păstreze controlul vehiculului în situaţiile „critice” de conducere (evitarea unui obstacol, pierdere a aderenţei într-un viraj …).

Principiu de funcţionare
Un senzor de pe volan permite să se cunoască traiectoria de conducere dorită de şofer.

Alţi senzori repartizaţi în vehicul măsoară traiectoria sa reală.

Sistemul compară voinţa şoferului cu traiectoria reală a vehiculului şi o corectează pe aceasta din urmă, dacă este necesar, acţionând asupra frânării anumitor roţi şi/sau asupra puterii motorului, în caz de declanşare a sistemului martorul luminos se afişează pe tabloul de bord.

Control subviraj

Acest sistem optimizează acţiunea ESC în cazul unui subviraj pronunţat (pierdere de aderenţă a trenului faţă).

Sistem antipatinare

Acest sistem ajută să limitaţi patinarea roţilor motoare şi să controlaţi vehiculul în situaţiile de porniri, de accelerări sau de decelerări.

Principiu de funcţionare
Cu ajutorul senzorilor de roţi, sistemul măsoară şi compară, în fiecare moment, viteza roţilor motoare şi detectează ambalarea lor. Dacă o roată tinde să patineze, sistemul o frânează până când motricitatea redevine compatibilă cu nivelul de aderenţă sub roată.

Sistemul acţionează de asemenea asupra turaţiei motor în funcţie de aderenţa disponibilă sub roţi, independent de acţiunea exercitată pe pedala de acceleraţie.

Anomalie de funcţionare

Atunci când sistemul detectează o anomalie de funcţionare, martorul luminos şi/sau martorul luminos se aprind continuu pe tabloul de bord. În acest caz, controlul dinamic traiectorie ESC cu control subviraj şi sistemul antipatinare sunt dezactivate.

Consultaţi un Reprezentant al mărcii.

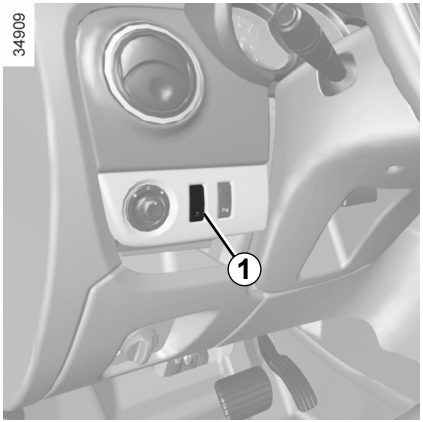

Inhibare funcţie antipatinare

În anumite situaţii (conducere pe teren moale: zăpadă, noroi... sau conducerea cu lanţuri pe roţi), sistemul poate reduce puterea motorului pentru a limita patinarea. Dacă acest efect nu este dorit, este posibil să dezactivaţi funcţia prin apăsare pe contactorul ***1***. În acest caz, martorul luminos se aprinde continuu pe tabloul de bord. Această acţiune nu dezactivează ESC-ul.

Deoarece sistemul antipatinare aduce o securitate suplimentară, este nerecomandat să rulaţi cu funcţia inhibată. Ieşiţi din această situaţie de îndată ce este posibil printr-o nouă apăsare pe contactorul ***1***.

Notă: funcţia este automat reactivată la punerea contactului vehiculului sau la depăşirea unei viteze de aproximativ 50 km/h.

Asistenţă la frânarea de urgenţă

Acesta este un sistem complementar la ABS care ajută la reducerea distanţelor de oprire a vehiculului.

Principiu de funcţionare

Sistemul permite să se detecteze o situaţie de frânare de urgenţă. În acest caz, asistenţa de frânare dezvoltă instantaneu puterea sa maximă şi poate declanşa reglarea ABS.

Frânarea ABS este menţinută atât timp cât pedala de frână nu este eliberată.

Aprindere lumini de avarie
În funcţie de vehicul, acestea se pot aprinde în caz de decelerare puternică.

Anomalie de funcţionare
Atunci când sistemul detectează o anomalie de funcţionare, martorul luminos se afişează pe tabloul de bord.

Consultaţi un Reprezentant al mărcii.

Anticipare frânare
În funcţie de vehicul, atunci când eliberaţi rapid pedala de acceleraţie, sistemul anticipează frânarea pentru a micşora distanţele de oprire.

Asistenţă la pornire în pantă

În funcţie de înclinarea pantei, acest sistem asistă şoferul în momentul unei porniri în pantă. El împiedică vehiculul să meargă înapoi, intervenind asupra strângerii automate a frânelor, atunci când şoferul ridică piciorul de pe pedala de frână pentru a acţiona pedala de accelerаţie.

Acesta funcţionează numai atunci când maneta de viteze este într-o altă poziţie decât punctul mort şi când vehiculul este în poziţia de oprire completă (apăsare pe pedala de frână).

Sistemul reţine vehiculul aproximativ **2 secunde**. Apoi, frânele se slăbesc (vehiculul rulează în funcţie de pantă).

Sistemul de asistenţă la pornire în pantă nu poate împiedica în totalitate vehiculul să meargă înapoi în toate cazurile (pante foarte abrupte etc.).

Şoferul poate în toate cazurile să acţioneze pedala de frână şi să împiedice astfel vehiculul să meargă înapoi.

Asistenţa la pornire în pantă nu trebuie utilizată pentru o oprire prelungită: utilizaţi pedala de frână.

Această funcţie nu este concepută pentru a imobiliza vehiculul în mod permanent.

Dacă este necesar, utilizaţi pedala de frână pentru a opri vehiculul.

Şoferul trebuie să rămână extrem de vigilent la rularea pe suprafeţe alunecoase sau cu aderenţă redusă.

Riscuri de rănire gravă.

LIMITATOR DE VITEZĂ (1/3)

Limitatorul de viteză este o funcţie care vă ajută să nu depăşiţi o viteză de rulare pe care o veţi fi ales, numită **viteză limitată**.

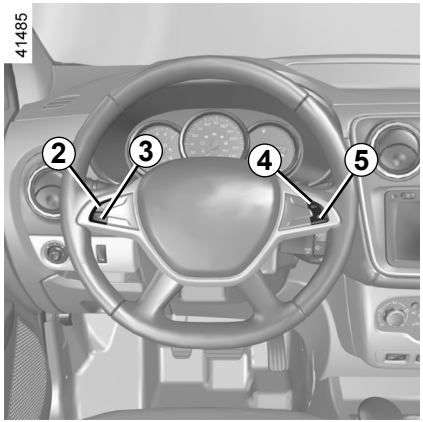

Comenzi

1 Contactor general Pornit/Oprit.

2 Activare, memorare şi variaţie crescătoare a vitezei limitate (+).

3 Variaţie descrescătoare a vitezei limitate (-).

4 Activare cu revenire la viteza limitată memorată (R sau, în funcţie de vehicul, RES).

5 Punere în stare de veghe a funcţiei (cu memorarea vitezei limitate) (O).

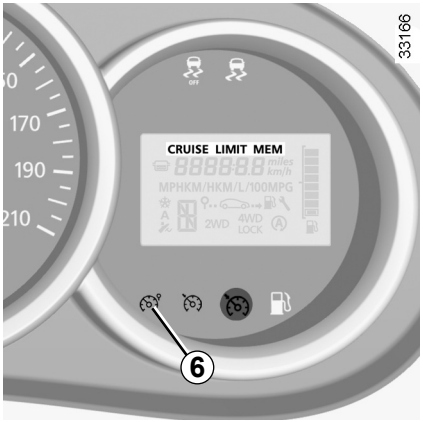

Activare

Apăsaţi pe contactorul ***1*** parte . Martorul luminos ***6*** se aprinde portocaliu şi, în funcţie de vehicul, mesajul „LIMIT” sau martorul luminos **LIMIT** apare pe tabloul de bord, însoţit de liniuţe pentru a indica faptul că funcţia limitator de viteză este activată şi în aşteptarea înregistrării unei viteze de limitare.
Pentru a înregistra viteza curentă, apăsaţi contactorul ***2*** (+): viteza limitată înlocuieşte liniuţele.
Viteza minimă înregistrată va fi de 30 km/h.

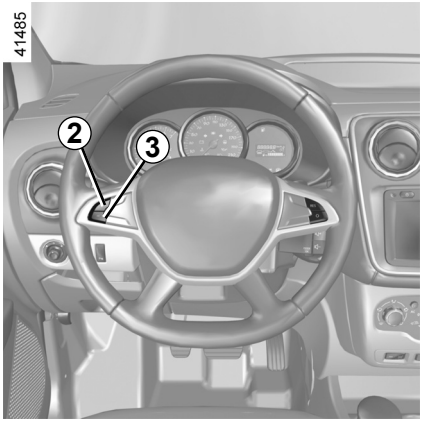

Conducere

Când este memorată o viteză limitată, atât timp cât această viteză nu este atinsă, conducerea este similară celei a unui vehicul neechipat cu limitator de viteză.

De îndată ce atingeţi viteza înregistrată, orice acţiune asupra pedalei de acceleraţie nu va permite depăşirea vitezei programate decât în caz de necesitate (consultaţi paragraful „Depăşire viteză limitată”).

Variaţie a vitezei limitate

Puteţi varia viteza limitată acţionând prin apăsări succesive pe:

– contactorul ***2*** (+) pentru a mări viteza;

– contactorul ***3*** (-) pentru a micşora viteza.

Funcţia limitator de viteză nu acţionează în nici un caz asupra sistemului de frânare.

Depăşire viteză limitată

În orice moment, este posibil să depăşiţi viteza limitată, pentru aceasta: apăsaţi **ferm şi până la fund** pedala de acceleraţie (dincolo de „punctul dur”).

În timpul depăşirii, viteza limitată clipeşte pe tabloul de bord.

Apoi, eliberaţi pedala de acceleraţie: funcţia limitator de viteză revine de îndată ce atingeţi o viteză mai mică decât viteza memorată.

Imposibilitate pentru funcţie de a menţine viteza limitată

În caz de pantă abruptă, viteza limitată nu poate fi menţinută de sistem: viteza memorată clipeşte pe tabloul de bord pentru a vă informa.

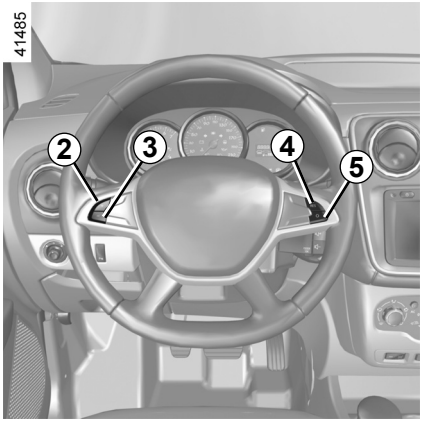

Punere în stare de veghe a funcţiei

Funcţia limitator de viteză este suspendată atunci când apăsaţi pe contactorul ***5*** (O). În acest caz, viteza limitată rămâne memorată şi, în funcţie de vehicul, mesajul "MEM" sau martorul luminos **MEM** apare pe tabloul de bord, însoţit de viteza memorată.

Revenire la viteza limitată

Dacă o viteză a fost memorată, este posibil să o restabiliţi prin apăsare pe contactorul ***4*** (R sau, în funcţie de vehicul, RES).

Atunci când limitatorul este pus în stare de veghe, o apăsare pe contactorul ***2*** (+) reactivează funcţia fără a ţine cont de viteza memorată: viteza la care rulează vehiculul este cea care este luată în calcul.

Oprire funcţie

Funcţia limitator de viteză este întreruptă atunci când acţionaţi asupra contactorului ***1***, în acest caz nu mai există viteză memorată.

Stingerea martorului luminos oranj pe tabloul de bord confirmă oprirea funcţiei.

Regulatorul de viteză este o funcţie care vă ajută să menţineţi viteza de rulare la o valoare constantă pe care o veţi alege, numită **viteză de reglare.**

Această viteză de reglare este modificabilă în mod continuu pornind de la 30 km/h.

Funcţia regulator de viteză nu acţionează în nici un caz asupra sistemului de frânare.

Această funcţie reprezintă un ajutor suplimentar la conducere. Funcţia nu intervine în locul şoferului.

Ea nu poate deci, în nici un caz, să înlocuiască respectarea limitărilor de viteză, nici vigilenţa (fiţi permanent pregătit să frânaţi în toate circumstanţele), nici responsabilitatea şoferului.

Regulatorul de viteză nu trebuie utilizat atunci când circulaţia este densă, pe drum sinuos sau alunecos (polei, acvaplanare, pietriş) şi atunci când condiţiile meteorologice sunt defavorabile (ceaţă, ploaie, vânt lateral…).

Risc de accident.

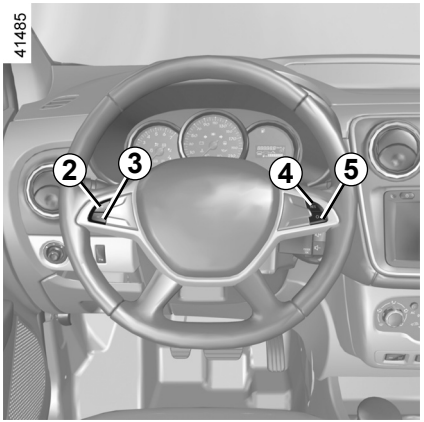

Comenzi

1 Contactor general Pornit/Oprit.

2 Activare, memorare şi variaţie crescătoare a vitezei de reglare (+).

3 Variaţie descrescătoare a vitezei de reglare (-).

4 Activare cu revenire la viteza de reglare memorată (R sau, în funcţie de vehicul, RES).

5 Punere în stare de veghe a funcţiei (cu memorarea vitezei de reglare) (O).

Activare

Apăsaţi contactorul ***1*** parte .

Martorul luminos verde ***6*** se aprinde şi, în funcţie de vehicul, mesajul „CRUISE” sau martorul luminos **CRUISE** apare pe tabloul de bord însoţit de liniuţe, pentru a indica faptul că funcţia regulator este activată şi în aşteptarea înregistrării unei viteze de reglare.

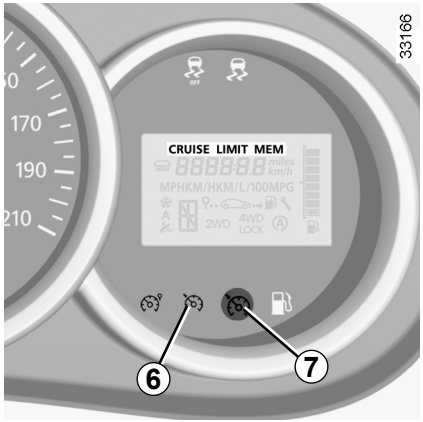

Reglare viteză

La viteză stabilizată (mai mare de 30 km/h aproximativ), apăsaţi contactorul ***2*** (+): funcţia este activată şi viteza curentă este memorată.

Viteza de reglare înlocuieşte liniuţele şi reglarea este confirmată prin afişarea (în funcţie de vehicul) a mesajului „CRUISE” sau a martorului luminos **CRUISE** şi a martorului luminos verde ***7*** , precum şi a martorului luminos ***6*** .

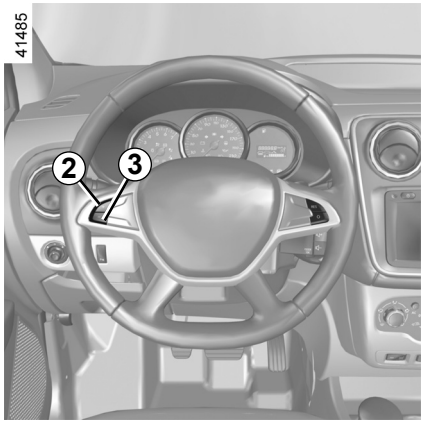

Conducere

Atunci când o viteză de reglare este memorată şi reglarea este activată, piciorul dumneavoastră poate fi ridicat de pe pedala de acceleraţie.

Reţineţi că trebuie să ţineţi picioarele în apropierea pedalelor pentru a fi pregătit să intervenţi în caz de urgenţă.

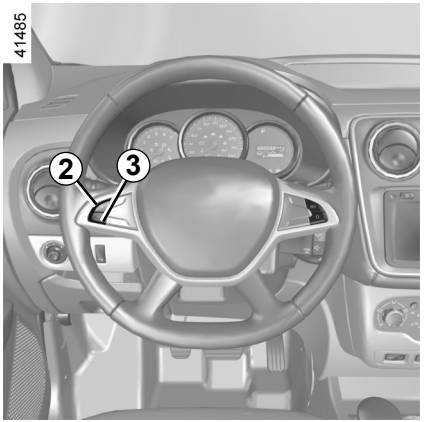

Variaţie a vitezei de reglare

Puteţi varia viteza de reglare acţionând prin apăsări succesive pe:

– contactorul ***2*** (+) pentru a mări viteza,

– contactorul ***3*** (-) pentru a scădea viteza.

Funcţia regulator de viteză nu acţionează în nici un caz asupra sistemului de frânare.

Depăşire a vitezei de reglare

În orice moment, este posibil să depăşiţi viteza de reglare acţionând asupra pedalei de acceleraţie. În timpul depăşirii, viteza reglată clipeşte pe tabloul de bord.

Apoi, eliberaţi pedala de acceleraţie: după câteva secunde, vehiculul reia automat viteza de reglare iniţială.

Imposibilitate pentru funcţie de a menţine viteza de reglare

În caz de pantă abruptă, viteza de reglare nu poate fi menţinută de sistem: viteza memorată clipeşte pe tabloul de bord pentru a vă informa.

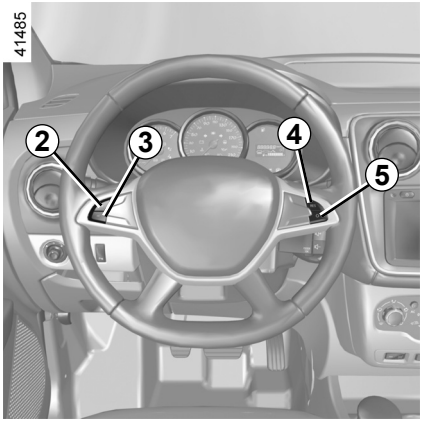

Punere în stare de veghe a funcţiei

Funcţia este pusă în stare de veghe atunci când acţionaţi asupra:

– contactorul ***5*** (O);

– pedala de frână;

– pedala de ambreiaj.

În cele trei cazuri, în funcţie de vehicul, viteza de reglare rămâne memorată şi mesajul «MEM» sau martorul luminos **MEM** apare pe tabloul de bord.
Punerea în stare de veghe este confirmată prin stingerea martorului luminos .

Revenire la viteza de reglare

Dacă o viteză este memorată, este posibil să o restabiliţi, după ce v-aţi asigurat că, condiţiile de circulaţie sunt adaptate (trafic, starea şoselei, condiţii meteorologice…). Apăsaţi pe contactorul ***4*** (R sau, în funcţie de vehicul, RES) dacă viteza vehiculului este mai mare de 30 km/h.
În momentul revenirii la viteza memorată, activarea regulatorului este confirmată de aprinderea martorului luminos .

Notă: dacă viteza înregistrată anterior este mult mai mare decât viteza curentă, vehiculul va accelera puternic până la acest prag.

Atunci când funcţia regulator este pusă în stare de veghe, o apăsare pe contactorul ***2*** (+) reactivează funcţia fără a ţine cont de viteza memorată: viteza la care rulează vehiculul este cea care este luată în calcul.

Oprire funcţie

Funcţia regulator de viteză este întreruptă atunci când acţionaţi asupra contactorului ***1***, în acest caz nu mai există viteză memorată.
Stingerea martorilor luminoşi verzi şi pe tabloul de bord confirmă oprirea funcţiei.

Punerea în stare de veghe sau oprirea funcţiei regulator de viteză nu antrenează diminuarea rapidă a vitezei: trebuie să frânaţi prin apăsare pe pedala de frână.

Principiu de funcţionare

Detectori cu ultrasunete, implantaţi în bara paraşoc spate a vehiculului, „măsoară” distanţa între vehicul şi un obstacol în momentul unui mers înapoi.

Această măsură se traduce prin semnale sonore a căror frecvenţă creşte cu apropierea obstacolului, până ce devin un sunet continuu atunci când obstacolul se situează la aproximativ 40 centimetri de vehicul.

În momentul trecerii din marşarier, un bip răsună. Dacă bipul este lung (3 secunde), el semnalează o anomalie de funcţionare.

Sistemul de asistenţă la parcare nu ţine cont de sistemele de remorcare şi încărcare etc.

Notă: Aveţi grijă ca detectorii cu ultrasunete să nu fie obstrucţionaţi (murdărie, noroi, zăpadă…).

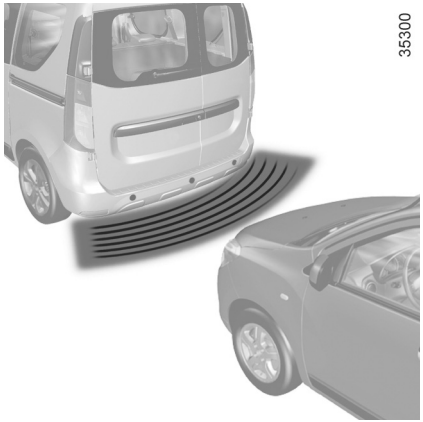

În caz de şoc pe partea inferioară a caroseriei vehiculului în timpul unei manevre (de exemplu: contact cu o bornă, un trotuar supraînălţat sau orice alt mobilier urban) puteţi deteriora vehiculul (de exemplu: deformare a unei osii).

Pentru a evita orice risc de accident, controlaţi vehiculul la un Reprezentant al mărcii.

Această funcţie este o asistenţă suplimentară. Ea nu poate, în nici un caz, să înlocuiască atenţia, nici responsabilitatea şoferului.

Şoferul trebuie să fie întotdeauna atent la evenimentele neprevăzute care pot interveni în timpul conducerii: aveţi grijă întotdeauna să nu existe obstacole mobile (ca de exemplu un copil, un animal, cărucior de copil, bicicletă…) sau un obstacol prea mic sau prea subţire (piatră de mărime medie, ţăruş foarte subţire…) în momentul manevrei.

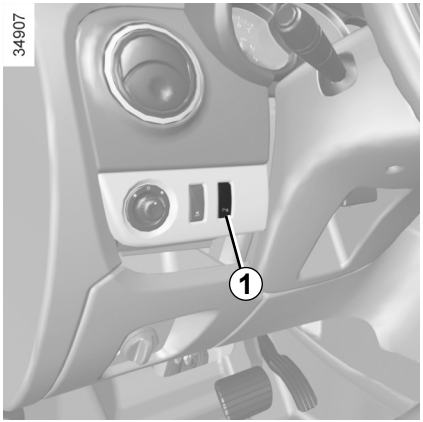

Dezactivare sistem

Puteţi dezactiva sistemul printr-o apăsare pe contactorul ***1***.

Martorul luminos integrat în întrerupător rămâne aprins în permanenţă.

Sistemul astfel dezactivat va putea fi reactivat printr-o nouă apăsare.

Anomalie de funcţionare

Atunci când sistemul detectează o anomalie de funcţionare un semnal sonor răsună, timp de aproximativ trei secunde pentru a vă avertiza. Consultaţi un Reprezentant al mărcii.

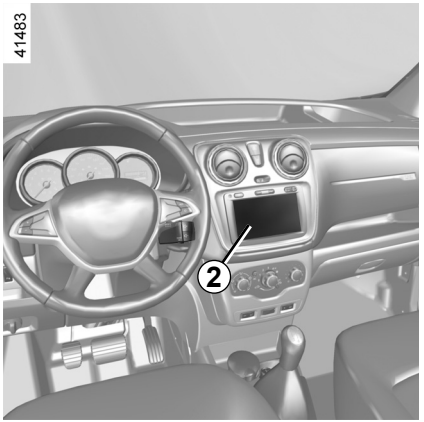

Funcţionare

La trecerea în marşarier, camera ***1*** transmite o imagine a zonei din spatele vehiculului pe afişajul multimedia ***2***, însoţită de un gabarit fix.

Acest sistem se utilizează cu ajutorul unui gabarit fix pentru distanţă. Când zona roşie este atinsă, ajutaţi-vă de reprezentarea barei paraşoc pentru a vă opri în mod precis.

Notă: aveţi grijă astfel încât camera de mers înapoi să nu fie acoperită (cu murdărie, noroi, zăpadă, condens etc.).

Această funcţie este o asistenţă suplimentară. Ea nu poate, în nici un caz, să înlocuiască atenţia, nici responsabilitatea şoferului.
Şoferul trebuie să fie întotdeauna atent la evenimentele neprevăzute care pot interveni în timpul conducerii: aveţi grijă întotdeauna să nu existe obstacole mobile (ca de exemplu un copil, un animal, cărucior de copil, bicicletă…) sau un obstacol prea mic sau prea subţire (piatră de mărime medie, ţăruş foarte subţire…) în momentul manevrei.

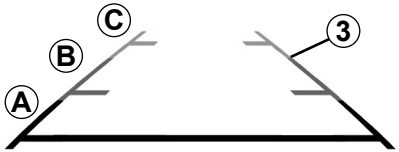

Gabarit fix *3*

Gabaritul fix ***3*** este constituit din repere de culori ***A***, ***B***, ***C*** care indică distanţa din spatele vehiculului:

– ***A*** (roşu) la aproximativ 30 centimetri de vehicul;

– ***B*** (galben) la aproximativ 70 centimetri de vehicul;

– ***C*** (verde) la aproximativ 150 centimetri de vehicul.

Acest gabarit rămâne fix şi indică traiectoria vehiculului dacă roţile sunt în linie cu vehiculul.

Ecranul reprezintă o imagine inversată.

Gabaritele sunt o reprezentare proiectată pe suprafaţă plană, această informaţie trebuie ignorată atunci când se suprapune unui obiect vertical sau pus pe sol.

Obiectele care apar pe marginea ecranului pot fi deformate.

În caz de luminozitate prea puternică (ninsoare, vehicul în soare…), vederea prin cameră poate fi perturbată.

Capitolul 3: Confortul dumneavoastră

Aeratoare, ieşiri de aer 3.2
Încălzire, Ventilare, Aer condiţionat 3.4
Aer condiţionat: informaţii şi recomandări de utilizare 3.7
Macarale geamuri cu comenzi electrice 3.9
Geam cu întredeschidere 3.10
Iluminare interioară 3.12
Parasolar/Oglinzi 3.14
Compartimente de depozitare, amenajări în habitaclu 3.15
Scrumiere, Brichete, Prize accesorii 3.20
Tetiere spate 3.21
Banchetă spate 3.23
Transport de obiecte în portbagaj 3.26
Transport de obiecte: 3.27
remorcare, atelaj 3.27
plasă despărţitoare 3.28
Capac bagaje 3.29
Bare portbagaj pavilion 3.30
Echipamente multimedia 3.31

AERATOARE, ieşiri de aer (1/2)

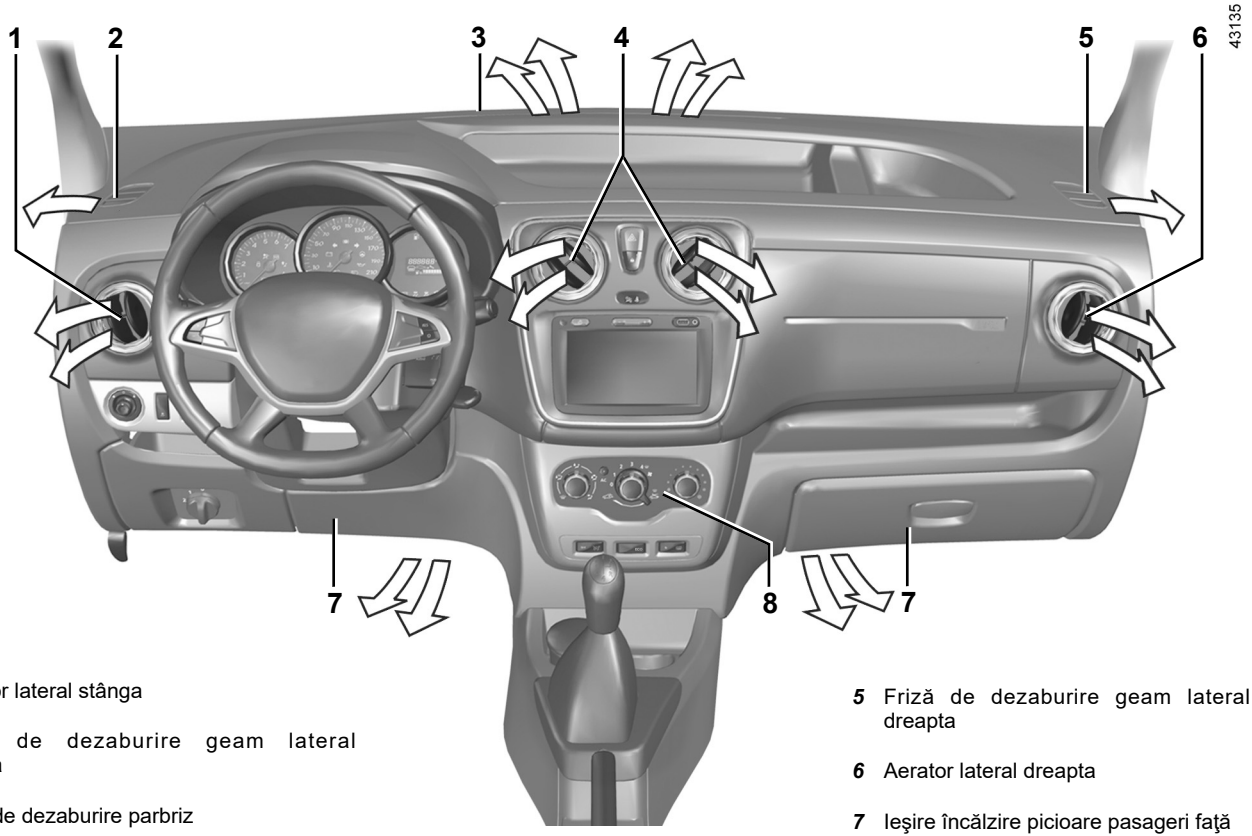

1 Aerator lateral stânga

2 Friză de dezaburire geam lateral stânga

3 Frize de dezaburire parbriz

4 Aeratoare centrale

5 Friză de dezaburire geam lateral dreapta

6 Aerator lateral dreapta

7 Ieşire încălzire picioare pasageri faţă

8 Tablou de comenzi

Aeratoare centrale şi laterale

Debit

Pentru a deschide aeratorul ***9*** apăsaţi pe aerator (punctul ***10***) în funcţie de deschiderea dorită.

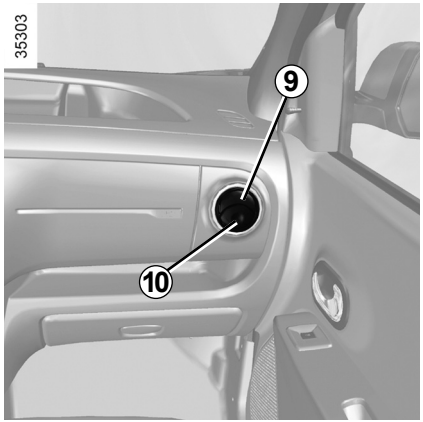

Orientare

Pentru a orienta fluxul de aer rotiţi aeratorul ***9***.

Nu utilizaţi împotriva mirosurilor neplăcute din vehiculul dumneavoastră decât sisteme concepute în acest scop. Consultaţi un Reprezentant al mărcii.

Nu introduceţi nimic în circuitul de ventilare al vehiculului (de exemplu în caz de miros neplăcut...).

Risc de degradare sau de incendiu.

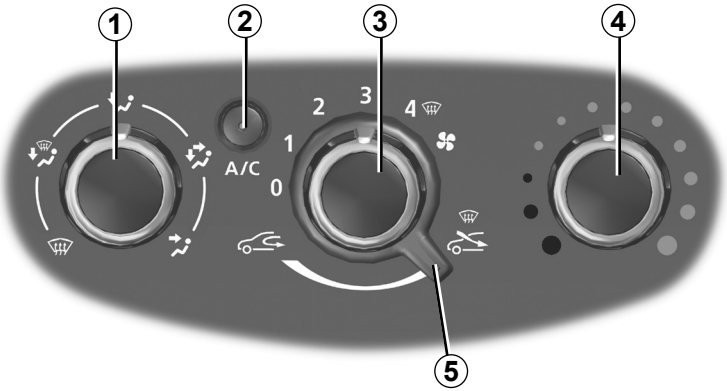

Comenzi

Prezenţa comenzilor depinde de echiparea vehiculului.

1 Repartizare aer.

2 Punere în funcţiune sau oprire a aerului condiţionat.

3 Reglare viteză de ventilare.

4 Reglare temperatură aer.

5 Punere în funcţiune a modului izolare a habitaclului/reciclării aerului.

Informaţii şi recomandări de utilizare: consultaţi paragraful „Aer condiţionat: informaţii şi recomandări de utilizare”.

Reglare temperatură aer

Rotiţi comanda ***4*** în funcţie de temperatura dorită. Cu cât cursorul este mai spre roşu, cu atât temperatura va fi mai ridicată.

Reglare viteză de ventilare

Manevraţi comanda ***3*** de la 0 la 4. Cu cât comanda este poziţionată mai spre dreapta, cu atât cantitatea de aer suflată este mai mare. Dacă doriţi să închideţi complet intrarea şi să opriţi instalaţia, plasaţi comanda ***3*** pe 0.

Sistemul este oprit: viteza de ventilare a aerului din habitaclu este nulă (vehicul oprit), puteţi resimţi totuşi un debit de aer slab atunci când vehiculul rulează.

Utilizarea prelungită a acestei comenzi în poziţia 0 poate antrena aburirea geamurilor laterale şi a parbrizului şi apariţia disconfortului din cauza aerului neîmprospătat din habitaclu.

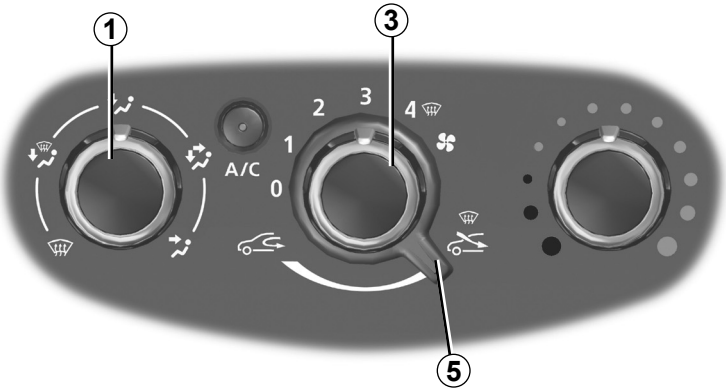

40399

Pornire a modului izolare habitaclu/reciclare aer

Aduceţi comanda ***5*** în poziţia .

În aceste condiţii, aerul este reţinut în habitaclu şi este reciclat fără admisie de aer exterior.

Reciclarea aerului permite:

– să vă izolaţi de ambianţa exterioară (circulaţie în zone poluate...);

– să atingeţi cu mai multă eficacitate temperatura dorită în habitaclu.

Dezaburire rapidă

Aduceţi comenzile ***1***, ***3*** şi ***5*** în poziţiile :

– aer exterior;

– viteză de ventilare maximă;

– dezaburire.

Utilizarea climatizării permite să acceleraţi dezaburirea.

Utilizarea prelungită a reciclării aerului poate antrena aburirea geamurilor laterale şi parbrizul şi apariţia disconfortului din cauza aerului neîmprospătat din habitaclu.
Este deci recomandat să treceţi din nou în funcţionare normală (aer exterior) aducând comanda ***5*** spre dreapta de îndată ce reciclarea aerului nu mai este necesară.

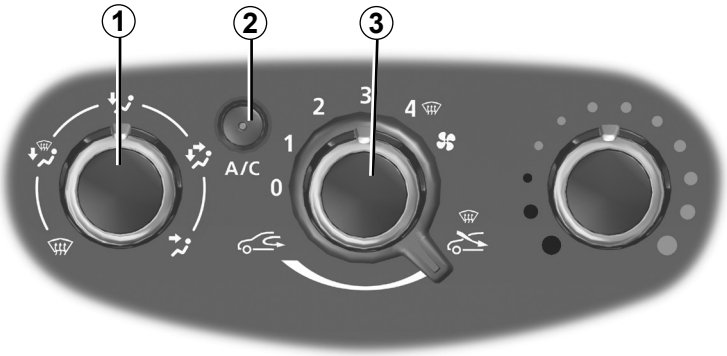

40399

Repartizare aer în habitaclu

Rotiţi comanda ***1*** pentru a alege repartizarea dumneavoastră.

Fluxul de aer este dirijat spre aeratoarele de pe planşa de bord.

Fluxul de aer este dirijat spre aeratoarele planşei de bord şi picioarele pasagerilor.

Fluxul de aer este în principal dirijat spre picioarele pasagerilor şi aeratoarele planşei de bord.
Pentru a dirija fluxul de aer numai spre picioare, închideţi aeratoarele de pe planşa de bord.

Fluxul de aer este repartizat între toate aeratoarele, dezaburitoarele geamurilor laterale faţă, frizele de dezaburire a parbrizului şi picioarele pasagerilor.

Fluxul de aer este dirijat spre frizele de dezaburire a parbrizului şi dezaburitoarele de geamuri laterale faţă.

Punere în funcţiune sau oprire a aerului condiţionat

Tasta ***2*** permite să puneţi în funcţiune (martor luminos aprins) sau să opriţi (martor luminos stins) funcţionarea aerului condiţionat.

Pornirea nu poate fi efectuată dacă comanda ***3*** este poziţionată pe 0.

Utilizarea aerului condiţionat permite:

– să scădeţi temperatura interioară a habitaclului;

– să eliminaţi aburirii mai rapid.

Funcţionarea aerului condiţionat antrenează o creştere a consumului de carburant (opriţi-l atunci când nu vă mai este util).

Aerul condiţionat nu funcţionează atunci când temperatura exterioară este scăzută.

Recomandări de utilizare

În unele cazuri (aer condiţionat oprit, recirculare aer activată, viteză de ventilare nulă sau redusă etc.), puteţi constata apariţia condensului pe geamuri şi pe parbriz.

În caz de aburire, utilizaţi funcţia **„vedere clară”** pentru a o elimina, apoi utilizaţi de preferinţă aerul condiţionat în mod automat pentru a evita formarea sa.

Vehicule echipate cu modul ECO

După activare, modul ECO poate reduce performanţele climatizării. Consultaţi paragraful „Recomandări de conducere, Conducere eco” din capitolul 2.

Nu introduceţi nimic în circuitul de ventilare al vehiculului (de exemplu în caz de miros neplăcut...).

Risc de degradare sau de incendiu.

Consum

Este normal să constataţi o creştere a consumului de carburant (mai ales în mediu urban) în timpul utilizării aerului condiţionat. Pentru vehiculele echipate cu aer condiţionat fără mod automat, opriţi sistemul atunci când nu mai aveţi nevoie de el.

Recomandări pentru a minimiza consumul şi deci a ajuta la protejarea mediului înconjurător
Rulaţi cu aeratoarele deschise şi geamurile închise. Dacă vehiculul a rămas staţionat în plină căldură sau în plin soare, aveţi grijă săl aerisiţi câteva minute pentru a evacua aerul cald înainte de a demara.

Întreţinere

Consultaţi documentul de întreţinere al vehiculului dumneavoastră pentru a cunoaşte periodicităţile de control.

Utilizaţi periodic sistemul de aer condiţionat, chiar şi pe timp foarte rece, pornindu-l cel puţin o dată pe lună timp de aproximativ 5 minute.

Anomalii de funcţionare

În general, în caz de anomalie de funcţionare, consultaţi un Reprezentant al mărcii.

– **Scădere a eficacităţii la nivelul dezgheţării, al dezaburirii sau al aerului condiţionat.**
Aceasta poate proveni de la înfundarea cartuşului filtrului habitaclu.

– **Lipsă aer rece**.
Verificaţi dacă poziţionarea comenzilor şi starea siguranţelor este bună. În caz contrar opriţi sistemul.

Prezenţă apă sub vehicul

După utilizarea prelungită a aerului condiţionat, este normal să constataţi o prezenţă a apei sub vehicul provenind din condensare.

Nu deschideţi circuitul de fluid frigorific. Acesta este periculos pentru ochi şi pentru piele.

AER CONDIŢIONAT: informaţii şi instrucţiuni de utilizare (2/2)

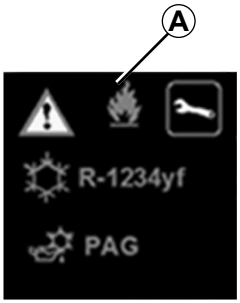

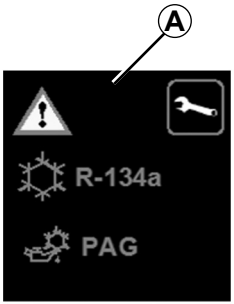

42430

Circuitul de fluid refrigerant poate conţine gaze de seră fluorurate.

În funcţie de vehicul, veţi găsi următoarele informaţii pe eticheta ***A*** lipită în compartimentul motor.

Prezenţa şi amplasarea informaţiilor de pe eticheta ***A*** depind de vehicul.

Nu deschideţi circuitul de fluid refrigerant. Acesta este periculos pentru ochi şi pentru piele.

Înainte de orice intervenţie la compartimentul motor, contactul trebuie decuplat (consultaţi informaţiile de la paragraful „Pornire, oprire motor” din capitolul 2).

Tip de fluid refrigerant

Tip de ulei în circuitul de aer condiţionat

Produs inflamabil

Consultaţi manualul de utilizare

Întreţinere

x,xxx kg	Cantitatea de fluid refrigerant prezent în vehicul.
GWP xxxxx	Potenţial de încălzire globală (echivalent CO2).
Echiv. CO2 x,xx t	Cantitatea în sarcină şi în echivalentul CO2.

Responsabilitate şofer
Nu părăsiţi niciodată vehiculul lăsând cheia înăuntru şi nu lăsaţi niciodată în interiorul vehiculului un copil, un adult fără discernământ sau un animal de companie, chiar şi pentru o perioadă scurtă de timp. Acesta ar putea să se pună în pericol sau să pună în pericol alte persoane prin pornirea motorului, acţionând echipamente cum ar fi de exemplu macaralele geamuri sau poate bloca uşile. În caz de imobilizare a unei părţi a corpului, inversaţi imediat sensul cursei geamului apăsând pe contactorul aferent.

Riscuri de rănire gravă.

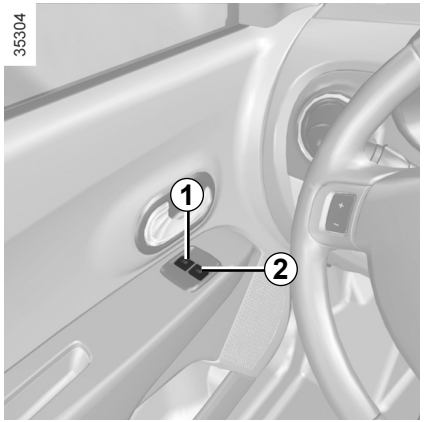

Macarale electrice geamuri

Apăsaţi sau trageţi de contactorul unui geam pentru a-l coborî sau a-l ridica până la înălţimea dorită.

De pe locul şofer acţionaţi asupra contactorului:

1 pentru partea şofer;
2 pentru partea pasager faţă.

De pe locurile pasageri acţionaţi asupra contactorului ***3***.

Evitaţi să puneţi un obiect rezemat de un geam întredeschis: risc de deteriorare a macaralei geamului.

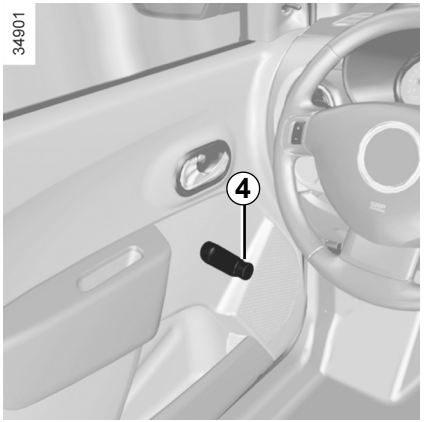

Macarale manuale geamuri

Manevraţi manivela ***4*** pentru a coborî sau ridica geamul până la înălţimea dorită.

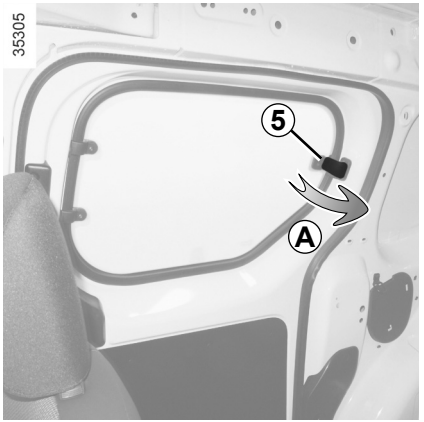

Geam cu întredeschidere

Pentru a întredeschide geamul, manevraţi mânerul ***5*** (mişcare ***A***) apoi blocaţi-l apăsând pe mâner spre dreapta.

La închidere asiguraţi-vă de blocarea sa.

La închiderea geamurilor, asiguraţi-vă că nicio parte a corpului (braţ, mână etc.) nu iese afară din vehicul.

Riscuri de rănire gravă.

Macarale cu impulsuri geamuri

Atunci când vehiculul este echipat cu acestea, modul de funcţionare cu impulsuri se adaugă la funcţionarea macaralelor electrice geamuri descrisă anterior.

El echipează numai geamul faţă şofer.

– **Apăsaţi până la capăt şi scurt** pe contactorul respectiv: geamul coboară complet.

– **Ridicaţi până la capăt şi scurt** contactorul respectiv: geamul se ridică complet.

O acţiune asupra contactorului în timpul funcţionării opreşte cursa geamului.

Particularităţi
Dacă geamul întâlneşte o rezistenţă la închidere (de exemplu: o creangă de copac etc.), acesta se opreşte, apoi coboară din nou cu câţiva centimetri.

Dacă manipulaţi contactorul în timp ce geamul este în mişcare, acesta încetează să mai funcţioneze.

Anomalii de funcţionare

În caz de nefuncţionare a închiderii unui geam, sistemul basculează în mod de funcţionare fără impulsuri: trageţi de contactorul vizat până la închiderea completă a geamului, menţineţi contactorul (tot parte închidere) timp de trei secunde apoi coborâţi şi ridicaţi complet geamul pentru a reiniţializa sistemul.

Dacă este nevoie, adresaţi-vă unui Reprezentant al mărcii.

Evitaţi să puneţi un obiect rezemat pe un geam întredeschis: risc de deteriorare a macaralei geamului.

Plafoniere

Apăsaţi pe contactorul ***1*** sau, în funcţie de vehicul, ***2***, obţineţi:

– o iluminare impusă;

– o iluminare comandată de deschiderea uneia dintre uşile faţă sau, în funcţie de vehicul, a uneia dintre cele patru uşi. Ea nu se stinge decât dacă uşile respective sunt închise corect;

– o stingere impusă.

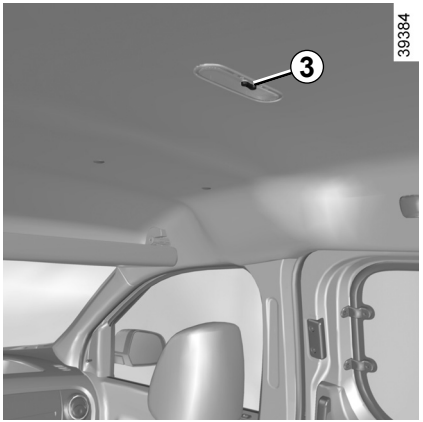

Spot de lectură

În funcţie de vehicul, apăsaţi pe contactorul ***3***.

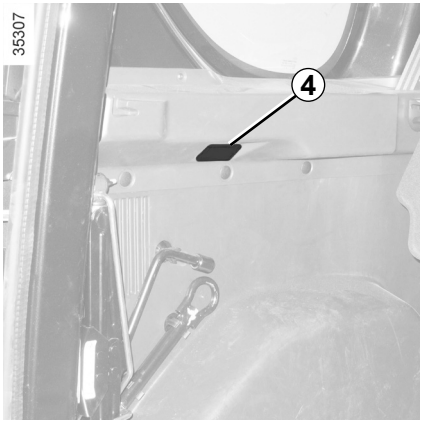

Lampă portbagaj *4*

Deblocarea şi deschiderea uşilor sau a portbagajului antrenează iluminarea temporizată a plafonierelor.

Lampă spate

Basculaţi contactorul ***5***, obţineţi:

– o iluminare impusă;

– o iluminare comandată de deschiderea uneia dintre uşile faţă sau, în funcţie de vehicul, a uneia dintre cele patru uşi. Ea nu se stinge decât dacă uşile respective sunt închise corect;

– o stingere impusă.

Particularităţi

În funcţie de vehicul, deblocarea de la distanţă a uşilor antrenează iluminarea temporizată a habitaclului. Deschiderea unei uşi faţă sau spate relansează această temporizare.

Apoi, plafoniera şi lampa portbagajului se sting progresiv.

Există mai multe cazuri de oprire a temporizării de iluminare:

– după 15 minute atunci când o uşă a rămas deschisă;

– după 15 secunde sau, în funcţie de vehicul, 5 minute atunci când toate uşile sunt închise;

– la punerea contactului.

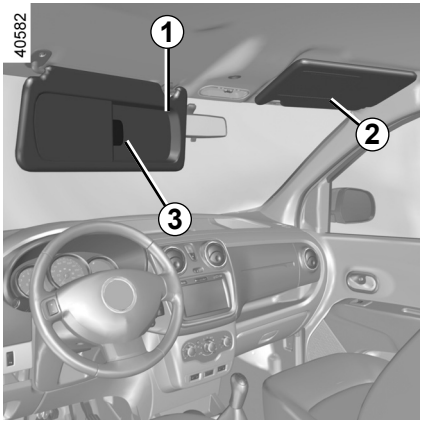

Parasolar faţă

Coborâţi parasolarul ***1*** sau ***2*** pe parbriz sau declipsaţi-l şi rotiţi-l pe geamul lateral.

Compartiment de depozitare parasolar *3*

În timpul rulării, aveţi grijă să închideţi capacul oglinzii de curtoazie. Risc de răniri.

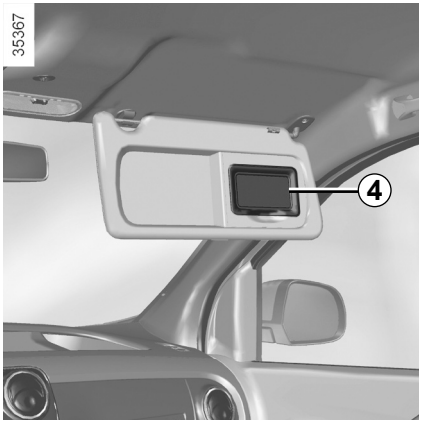

Oglindă de curtoazie *4*

(parte pasager)

Oglindă de comunicaţie *5*

Oglinda de comunicaţie ***5*** permite să vă supravegheaţi copilul în scaunul din spate.

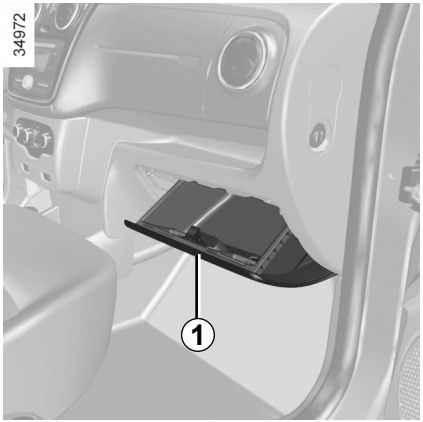

Cutie de depozitare

Dacă vehiculul este dotat cu aceasta, trageţi paleta ***1*** pentru a o deschide.

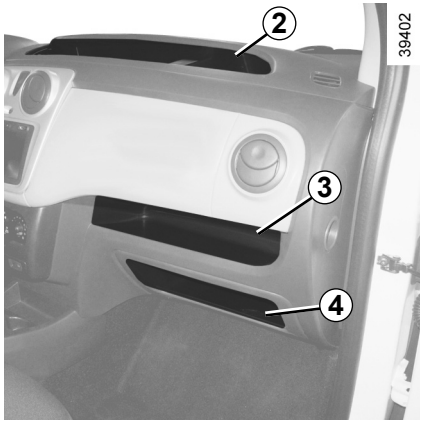

Compartiment de depozitare în planşa de bord *2*

Compartimente de depozitare pentru pasager *3* şi *4*

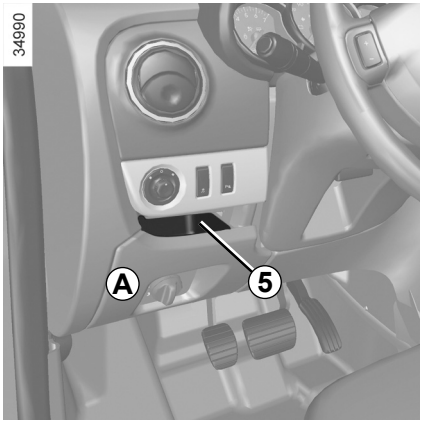

Compartiment de depozitare *A*

Treceţi mâna în amplasament ***5*** şi trageţi pentru a deschide compartimentul de depozitare ***A***.

Aveţi grijă ca nici un obiect dur, greu sau ascuţit să nu fie plasat în compartimentele de depozitare „deschise”, astfel încât să nu poată fi proiectat asupra pasagerilor la un viraj, la o frânare bruscă sau în caz de şoc.

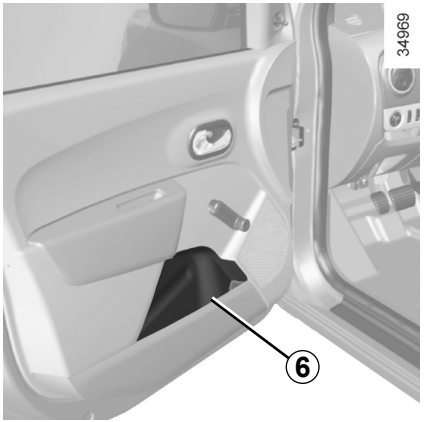

Compartimente de depozitare uşi *6*

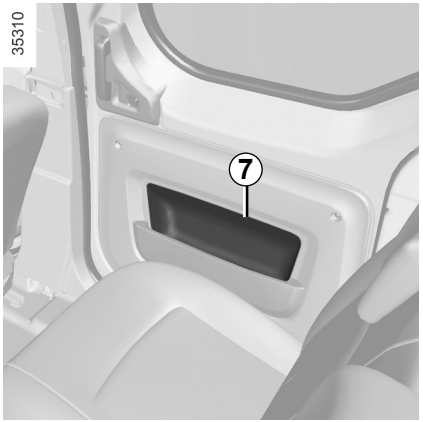

Compartiment de depozitare uşă laterală culisantă *7*

Obiectele depozitate în compartimentele de depozitare ale uşilor laterale culisante nu trebuie să iasă în afara acestora pentru a nu împiedica culisarea uşii.

Compartiment depozitare superior cabină faţă *8*

Nu îl utilizaţi pentru urca, a coborî din vehicul sau pentru a vă agăţa de el.

Greutatea totală a conţinutului compartimentului de depozitare superior cabină ***8*** nu trebuie să depăşească 4,6 kg (repartizate uniform).

Nici un obiect nu trebuie să se găsească pe planşeu (partea din faţa conducătorului): în cazul unei frânări bruşte, acestea riscă să alunece sub pedalier şi să împiedice utilizarea sa.

Aveţi grijă ca nici un obiect dur, greu sau ascuţit să nu fie plasat în compartimentele de depozitare „deschise”, astfel încât să nu poată fi proiectat asupra pasagerilor la un viraj, la o frânare bruscă sau în caz de şoc.

Aveţi grijă să nu puneţi nici un obiect greu şi/sau tăios care ar putea cădea în timpul rulajului. Risc de răniri.

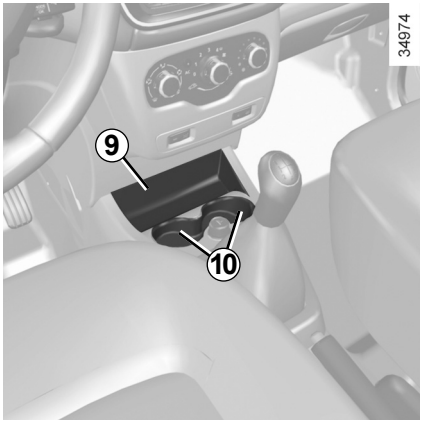

Compartiment de depozitare *9*

Portcutii băutură *10* şi *11*

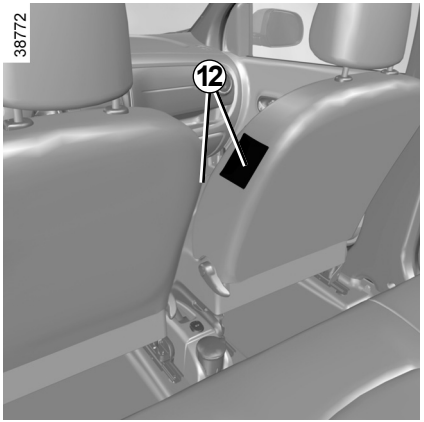

Compartiment de depozitare telefon mobil *12*

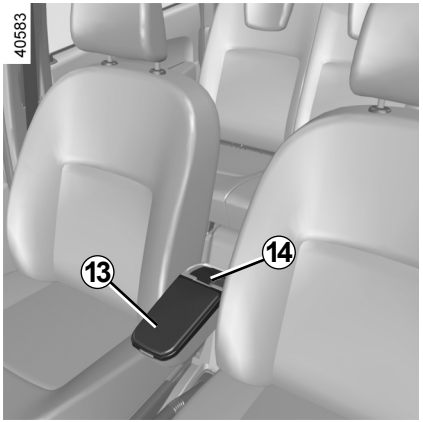

Cotieră faţă *13*

Compartimente de depozitare *14* şi *15*

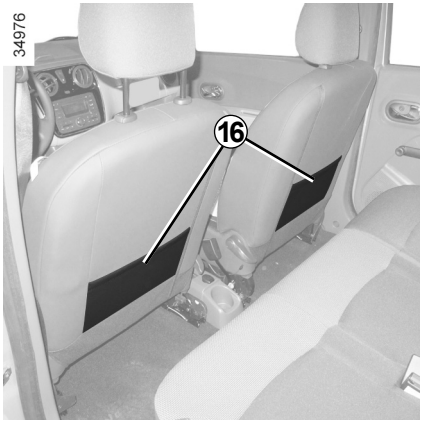

Buzunare de depozitare *16* scaune faţă

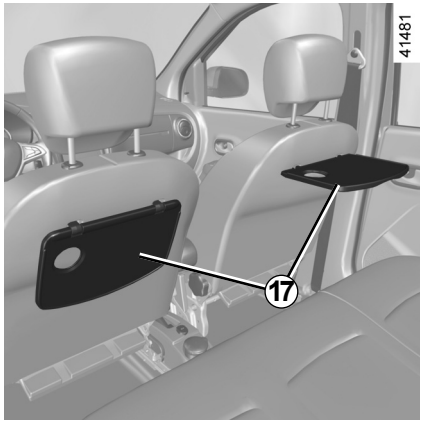

Tablete spate *17*

Ridicaţi-le în poziţia lor orizontală.

Este recomandat să utilizaţi tabletele numai atunci când vehiculul este staţionar.

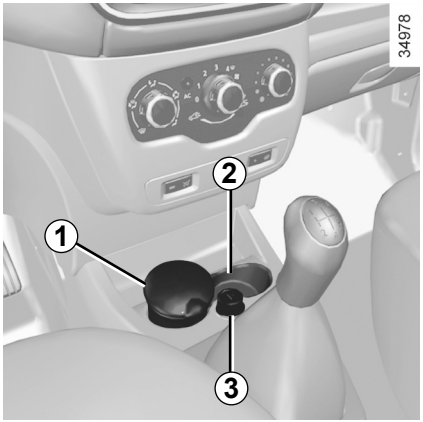

Scrumieră *1*

Se poate fixa într-unul din amplasamentele ***2*** sau ***5***.

Pentru a o deschide, ridicaţi capacul.

Pentru a o goli, trageţi ansamblul, scrumiera iese din locaşul său.

Dacă vehiculul dumneavoastră nu este echipat cu o brichetă şi cu o scrumieră, puteţi să vi le procuraţi de la un Reprezentant al mărcii.

Brichetă sau priză accesorii *3*

Cu contactul pus, apăsaţi bricheta ***3***. Ea revine singură printr-un mic declic, de îndată ce este incandescentă. Trageţi-o.

După utilizare, repuneţi-o la loc fără să o împingeţi până la fund.

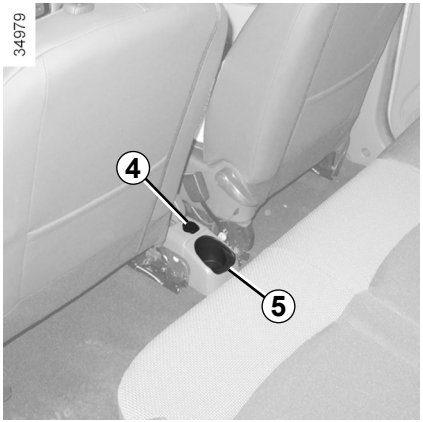

Priză accesorii *4*

Este prevăzută pentru conectarea accesoriilor agreate de Serviciile noastre tehnice.

Conectaţi doar accesorii cu o putere maximă de 120 Waţi (12 V).

Atunci când se utilizează mai multe prize de accesorii în acelaşi timp, puterea totală a accesoriilor conectate nu trebuie să depăşească 180 Waţi.

Risc de incendiu.

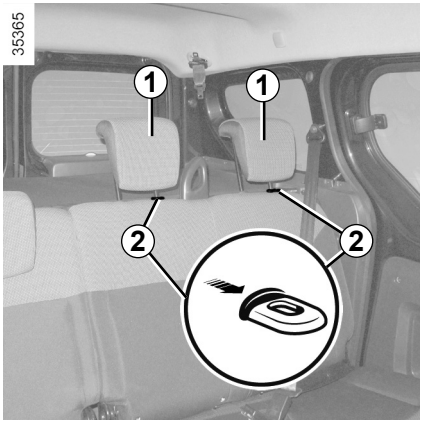

Versiune cinci locuri

Poziţie de utilizare a tetierei *1*

Ridicaţi tetiera la maxim apoi coborâţi-o până la blocare.

Pentru a scoate tetiera *1*

Ridicaţi tetiera la maximum, apoi apăsaţi pe langheta sau langhetele ***2*** şi scoateţi tetiera.

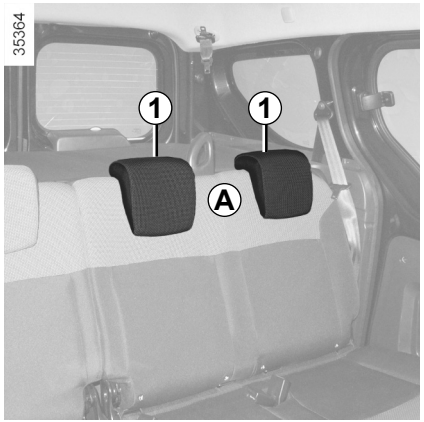

Pentru a repune la loc tetiera *1*

Introduceţi tijele în teci, apăsaţi pe langheta ***2*** şi coborâţi tetiera.

Poziţie de aranjare *A* a tetierei *1*

Apăsaţi pe langheta ***2*** şi coborâţi tetiera complet.

Poziţia complet coborâtă a tetierei *A* este o poziţie de aranjare: aceasta nu trebuie să fie utilizată atunci când este aşezat un pasager.

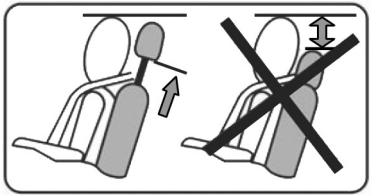

Tetiera fiind un element de securitate, aveţi grijă de prezenţa sa şi de buna sa poziţionare: partea superioară a tetierei trebuie să se situeze cât mai aproape posibil de creştetul capului.

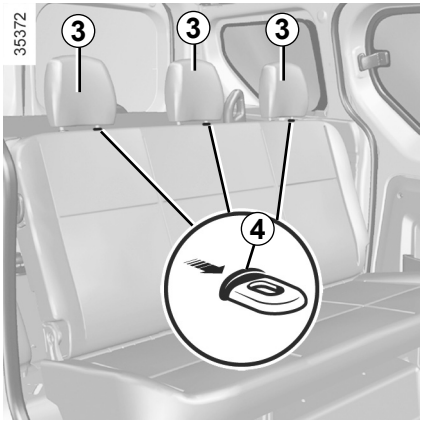

Pentru a regla înălţimea tetierei *3*

(în funcţie de vehicul)

Apăsaţi pe langheta zăvorului ***4*** şi culisaţi simultan tetiera.

Pentru a scoate tetiera *3*

Apăsaţi pe langheta zăvorului ***4***, apoi scoateţi tetiera.

Pentru a repune la loc tetiera *3*

Introduceţi tijele în teci, apăsaţi pe zăvorul ***4*** şi coborâţi-o.

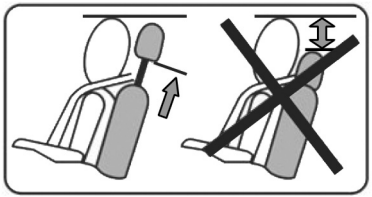

Tetiera fiind un element de securitate, aveţi grijă de prezenţa sa şi de buna sa poziţionare: partea superioară a tetierei trebuie să se situeze cât mai aproape posibil de creştetul capului.

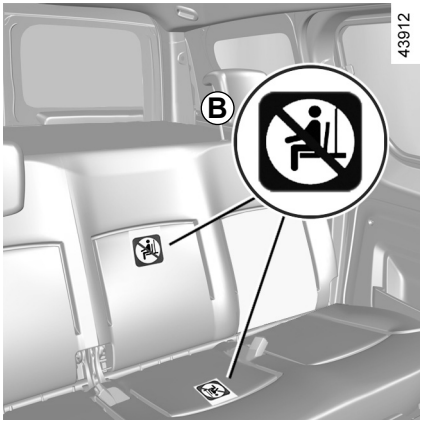

Versiune patru locuri:

Această versiune diferă prin faptul că are tetiere şi centuri de securitate spate numai la scaunele laterale spate.

Eticheta *B* vă informează că este interzisă aşezarea pasagerilor în zone diferite de scaunele furnizate.

În momentul manevrelor scaunelor spate, asiguraţi-vă de curăţenia punctelor de ancorare (nu trebuie să existe pietriş, lavete, jucării, ...).

Verificaţi poziţionarea şi funcţionarea corespunzătoare a centurilor spate după orice manipulare a banchetei spate.

Din motive de securitate, efectuaţi aceste reglaje cu vehiculul oprit.

Pentru a evita orice risc de rănire, verificaţi ca nimeni să nu fie în apropierea părţilor în mişcare.

Banchetă spate cu pernă fixă

Pentru a rabata spătarul

– Avansaţi scaunul faţă;
– introduceţi pana centurii scaunului spate în locaşul ***1***;
– coborâţi mânerul ***2***;
– coborâţi spătarul pe pernă;
– reglaţi scaunele faţă.

Pentru a repoziţiona spătarul

– Ridicaţi spătarele;
– asiguraţi-vă de blocarea corespunzătoare a spătarului.

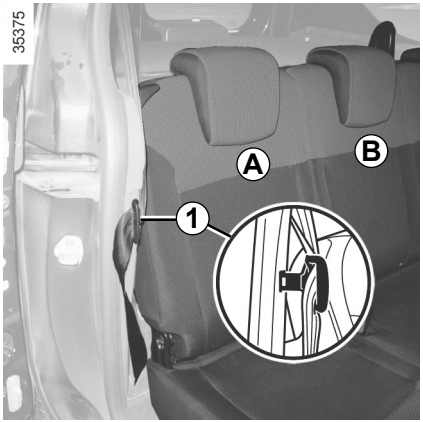

Versiune cinci locuri

Banchetă spate cu spătar şi pernă rabatabile

Pentru a rabata scaunul *A* sau *B*
- Avansaţi scaunul faţă;
- introduceţi pedunculul centurii de securitate spate în locaşul ***1***;
- coborâţi tetiera (consultaţi paragraful „Tetiere spate” din capitolul 3);
- coborâţi mânerul ***2***;
- coborâţi spătarul pe pernă;

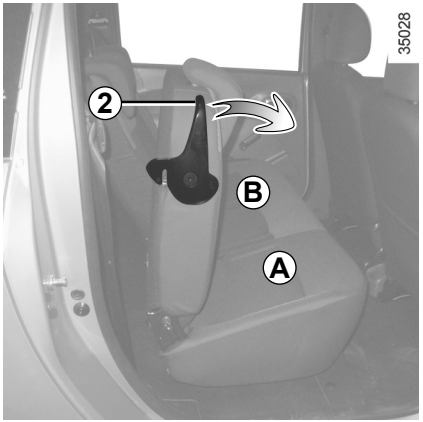

- ridicaţi scaunul până la verticală;
- reglaţi scaunele faţă, asiguraţi-vă de blocarea corespunzătoare a acestora.

În momentul repunerii la loc a spătarului, asiguraţi-vă că spătarul este blocat corespunzător.

În cazul utilizării huselor de scaun, aveţi grijă ca ele să nu împiedice blocarea spătarului.

Aveţi grijă să poziţionaţi bine centurile.

Repoziţionaţi tetierele.

Pentru a repoziţiona scaunul *A* sau *B*
- Coborâţi perna până la blocare;
- ridicaţi spătarul;
- asiguraţi-vă de blocarea corespunzătoare a pernelor şi a spătarelor;
- reglaţi scaunele faţă, asiguraţi-vă de blocarea corespunzătoare a acestora.

Aveţi grijă de blocarea corespunzătoare a spătarului scaunului. Dacă este cazul, îndepărtaţi ceea ce incomodează în spate. Repetaţi operaţia până când scaunul este blocat corespunzător.

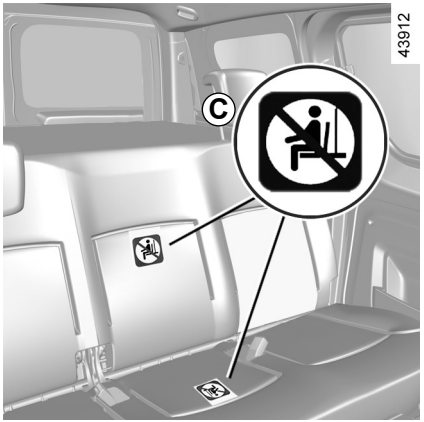

Versiune patru locuri:

Această versiune diferă prin faptul că are tetiere şi centuri de securitate spate numai la scaunele laterale spate.

Eticheta *C* vă informează că este interzisă aşezarea pasagerilor în zone diferite de scaunele furnizate.

În momentul repunerii la loc a spătarului, asiguraţi-vă că spătarul este blocat corespunzător.
În cazul utilizării huselor de scaun, aveţi grijă ca ele să nu împiedice blocarea spătarului.
Aveţi grijă să poziţionaţi bine centurile.
Repoziţionaţi tetierele.

Verificaţi poziţionarea şi funcţionarea corespunzătoare a centurilor spate după orice manipulare a banchetei spate.

TRANSPORT DE OBIECTE ÎN PORTBAGAJ

Plasaţi întotdeauna obiectele transportate astfel încât dimensiunea lor cea mai mare să fie rezemată de:

– spătarele banchetei spate, în cazul sarcinilor uzuale (exemplu ***A***);

35391

– scaunele faţă dacă spătarele spate sunt rabatate. Consultaţi paragraful „Banchetă spate: funcţionalităţi” din acest capitol (exemplu ***B***).

35320

Poziţionaţi întotdeauna obiectele cele mai grele direct pe planşeu.

Plasaţi întotdeauna obiectele transportate astfel încât cele mai grele să fie rezemate de spătarul banchetei spate.

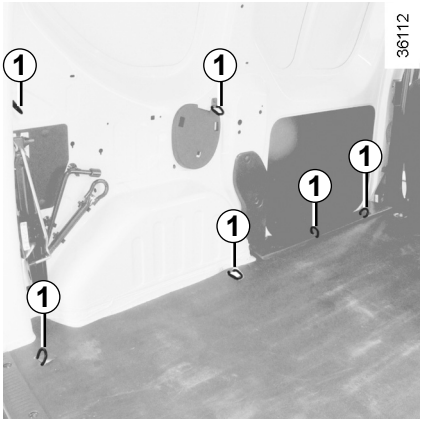

36112

Poziţionaţi întotdeauna obiectele cele mai grele direct pe planşeu. Utilizaţi, atunci când vehiculul este echipat, punctele de arimare ***1*** situate în portbagaj. Încărcarea trebuie făcută în aşa fel încât nici un obiect să nu poată fi proiectat în faţă asupra pasagerilor în momentul unei frânări bruşte. Închideţi centurile de siguranţă de pe locurile spate chiar şi când nu există pasageri.

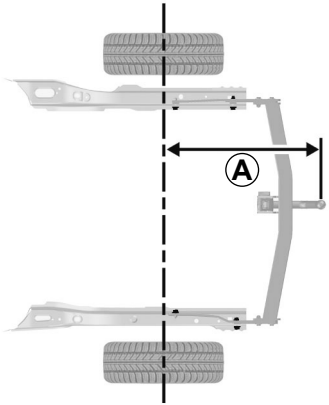

***A* = maximum 806 mm**

Dacă cârligul de remorcare maschează numărul de înmatriculare sau o lumină spate a vehiculului, trebuie să îl scoatei atunci când nu tractai.

În orice caz, aveţi grijă să respectaţi legile locale.

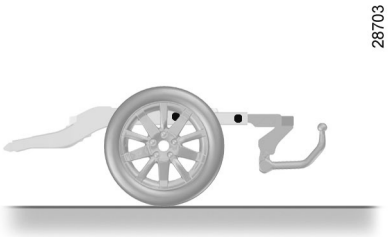

Sarcină admisă în punctul de remorcare al atelajului, masă maximă, remorcă frânată şi nefrânată:
Consultaţi paragraful „Mase” din capitolul 6.

Alegerea şi montarea atelajului
Masă maximă a atelajului: 26 kg.
Pentru montarea atelajului şi pentru condiţiile de utilizare, consultaţi instrucţiunile de montare ale fabricantului.
Este recomandat să păstraţi aceste instrucţiuni împreună cu celelalte documente de bord.

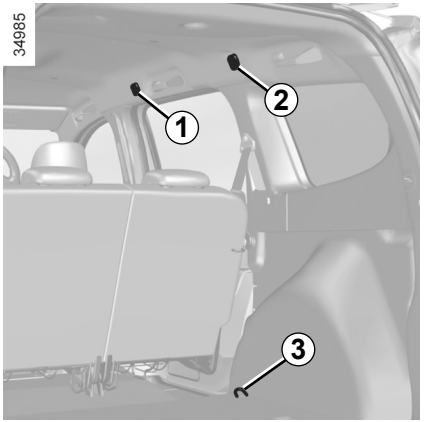

Pentru vehiculele care sunt echipate, ea este utilă în momentul transportului de animale sau de bagaje pentru a le izola de partea pasagerilor.

Se instalează în spatele banchetei spate sau în spatele scaunelor şoferului şi pasagerului.

Plasa de separare pentru bagaje nu trebuie să fie utilizată pentru a reţine sau a fixa obiecte.

Riscuri de rănire.

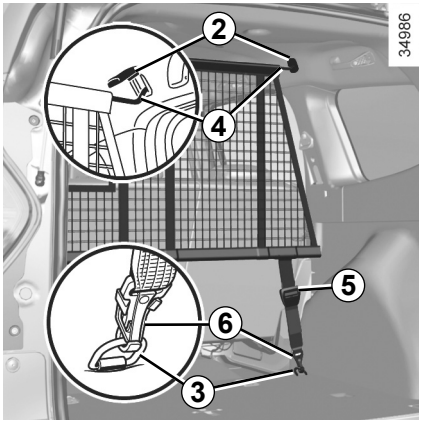

Montare plasă de separare în spatele scaunelor spate

În interiorul vehiculului, de fiecare parte:

– ridicaţi capacul ***2*** pentru a avea acces la punctele de ancorare care servesc ca fixare superioară a plasei;

– introduceţi tija superioară a plasei ***4*** în punctele de ancorare;

– fixaţi cele două cârlige ***6*** ale chingilor ***5*** ale plasei pe ancorările ***3***;

– reglaţi chinga ***5*** a plasei astfel încât să fie bine întinsă.

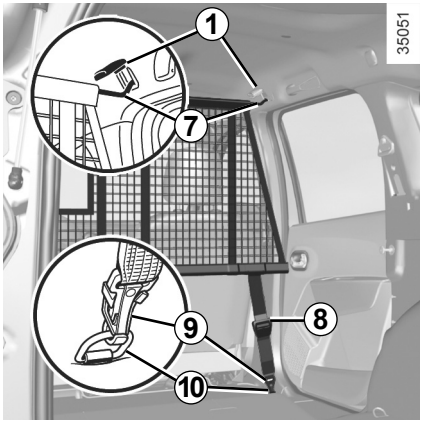

Montare plasă de separare în spatele scaunelor faţă

În interiorul vehiculului, de fiecare parte:

– ridicaţi capacul ***1*** pentru a avea acces la punctele de ancorare care servesc ca fixare superioară a plasei;

– introduceţi tija superioară a plasei ***7*** în punctele de ancorare;

– fixaţi cele două cârlige ***9*** ale chingilor ***8*** ale plasei pe ancorările ***10***;

– reglaţi chinga ***8*** a plasei astfel încât să fie bine întinsă.

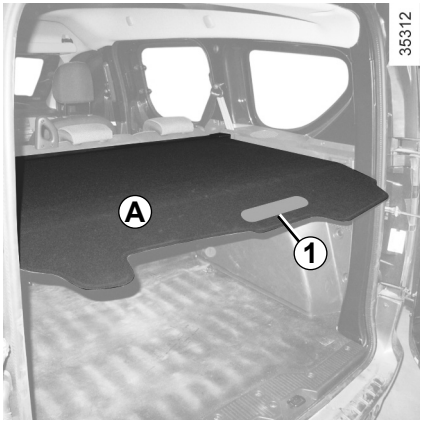

Pentru a rula capacul bagaje *A*

Cu ajutorul mânerului ***1***, trageţi uşor pentru a îndepărta pionii din punctele lor de fixare situate de fiecare parte a portbagajului.

Însoţiţi mişcarea de rulare a capacului de bagaje folosind mânerul ***1***.

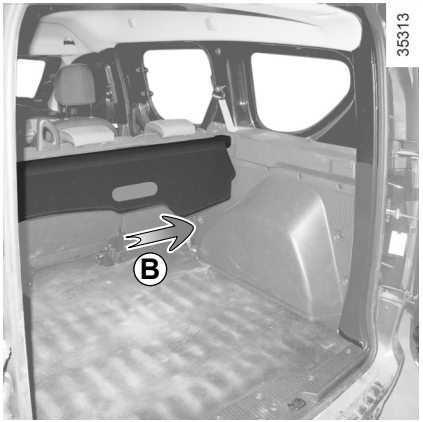

Demontare capac bagaje

Împingeţi capacul de bagaje spre dreapta (mişcare ***B***) şi ridicaţi-l de partea stângă a rulorului.

Remontare capac bagaje

Introduceţi partea dreaptă apoi împingeţi-o spre dreapta şi coborâţi partea stângă a rulorului în locaşul său.

Nu plasaţi nici un obiect şi mai ales obiecte grele sau dure pe capacul de bagaje. În caz de frânare bruscă sau de accident ele sunt susceptibile de a pune în pericol pasagerii vehiculului.

BARĂ PORTBAGAJ PAVILION LONGITUDINALE

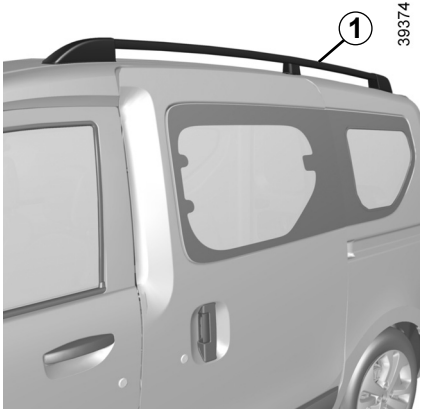

Atunci când vehiculul este echipat cu acestea, puteţi transporta bagaje sau dispozitive suplimentare (portbicicletă, portschiuri…):

– pe un cadru portbagaj pavilion;

– pe bare portbagaj pavilion transversale fixate pe barele portbagaj pavilion longitudinale ***1***;

– direct pe barele portbagaj pavilion longitudinale.

Este interzis să montaţi bare portbagaj pavilion longitudinale pe vehiculele care nu sunt echipate original.

Fixarea oricărui dispozitiv de susţinere (portbicicletă, portbagaj de depozitare etc.) pe capota portbagajului este interzisă. Pentru a instala un dispozitiv de susţinere pe vehiculul dumneavoastră, apelaţi la un reprezentant al mărcii.

Pentru alegerea echipamentului adaptat vehiculului dumneavoastră, vă recomandăm să consultaţi Reprezentantul mărcii.

Pentru montarea barelor şi pentru condiţiile de utilizare, consultaţi instrucţiunile de montare ale fabricantului.

Este recomandat să păstraţi aceste instrucţiuni împreună cu celelalte documente de bord.

Sarcină admisă pe cadru portbagaj pavilion: consultaţi paragraful „Mase” din capitolul 6.

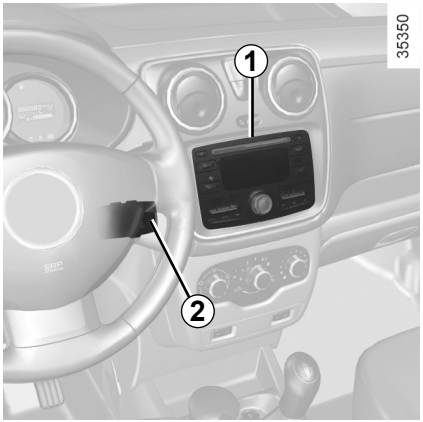

Prezenţa şi amplasamentul acestor echipamente depind de echipamentul multimedia al vehiculului.

1 Radio sau sistem de navigare;
2 Comandă sub volan;
3 Microfon.

Consultaţi manualul echipamentului pentru a cunoaşte modul de funcţionare.

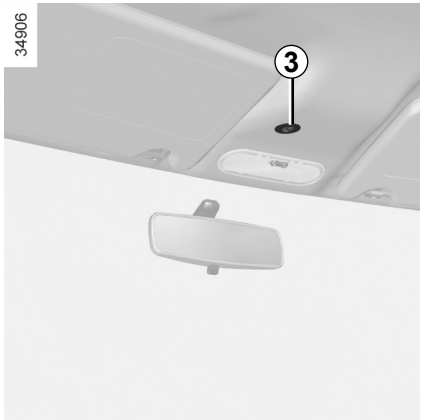

Comandă integrată pentru telefon mâini libere

Pentru vehiculele care sunt echipate cu acesta, serviţi-vă de microfonul ***3*** şi de comanda de sub volan ***2***.

Utilizare telefon

Vă amintim necesitatea de a respecta legislaţia în vigoare referitoare la utilizarea acestui tip de aparat.

Capitolul 4: Întreţinere

Capotă motor 4.2
Nivel de ulei motor: generalităţi 4.4
completare, umplere 4.6
Niveluri 4.9
Filtre 4.11
Baterie 4.12
Presiune de umflare pneuri 4.14
Întreţinere caroserie 4.16
Întreţinere garnituri interioare 4.19

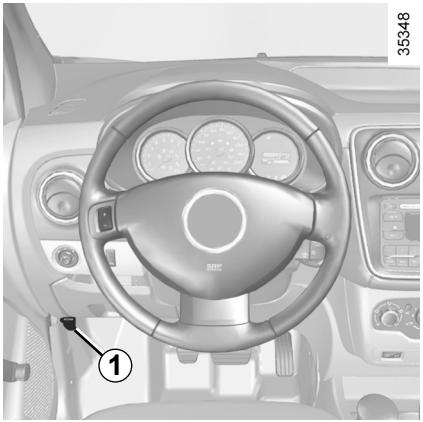

Pentru a deschide, trageţi maneta ***1***.

Deblocare de securitate a capotei

Pentru a debloca, ridicaţi uşor capota şi împingeţi langheta ***2*** în sensul săgeţii ***A*** pentru a elibera cârligul.

Înainte de orice intervenţie la compartimentul motor, contactul trebuie decuplat (consultaţi informaţiile de la paragraful „Pornire, oprire motor” din capitolul 2).

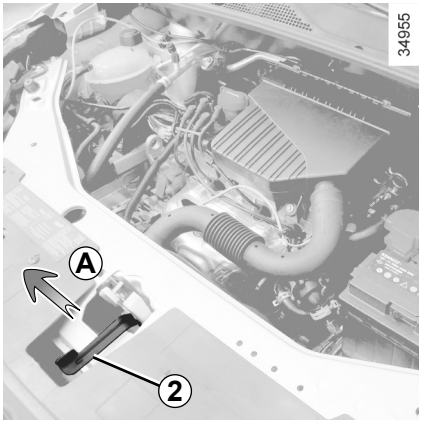

Deschidere capotă motor

Ridicaţi capota, însoţiţi-o, aceasta este menţinută cu ajutorul unui cilindru.

Închidere capotă motor

Verificaţi dacă nu aţi uitat nimic în compartimentul motor.

Pentru a reînchide capota, ţineţi capota de mijloc şi coborâţi-o până la 30 cm de poziţia închisă, apoi eliberaţi-o. Ea se blochează singură prin efectul greutăţii sale.

În momentul intervenţiilor sub capota motorului, asiguraţi-vă că maneta ştergătoarelor de geamuri este în poziţia oprit.

Risc de rănire.

În momentul intervenţiilor în apropierea motorului, acesta poate fi cald. În plus motoventilatorul poate porni în orice moment. Martorul luminos din compartimentul motor vă reaminteşte acest lucru.

Risc de rănire.

Dezactivaţi funcţia Stop and Start pentru orice intervenţie în compartimentul motorului.

Evitaţi să vă sprijiniţi pe capota motorului: risc de închidere involuntară a capotei.

Asiguraţi-vă de blocarea corespunzătoare a capotei.
Asiguraţi-vă că nimic nu împiedică ancorarea de blocare (pietriş, lavetă...).

După fiecare intervenţie în compartimentul motor, asiguraţi-vă că nu uitaţi nimic (lavetă, unelte...).

De fapt, aceştia pot deteriora motorul sau antrena un incendiu.

În momentul unui şoc, chiar uşor, contra calandrului sau capotei, controlaţi cât mai repede sistemul de blocare a capotei la un Reprezentant al mărcii.

NIVEL DE ULEI MOTOR: generalităţi (1/2)

Un motor consumă ulei pentru ungerea şi răcirea pieselor în mişcare şi de aceea este normal să completaţi cu ulei între două schimburi.

Totuşi, dacă după perioada de rodaj, completările erau mai mari de 0,5 litri pentru 1 000 km, consultaţi un Reprezentant al mărcii.

Periodicitate: verificaţi-vă periodic nivelul de ulei şi, în orice caz, înainte de a efectua o călătorie pe distanţă mare pentru a evita riscul de a deteriora motorul.

În caz de scădere anormală sau repetată a nivelului, consultaţi un Reprezentant al mărcii.

Dezactivaţi funcţia Stop and Start pentru orice intervenţie în compartimentul motorului.

Înainte de orice intervenţie la compartimentul motor, contactul trebuie decuplat (consultaţi informaţiile de la paragraful „Pornire, oprire motor” din capitolul 2).

Adăugare ulei de motor

Utilizaţi o pâlnie sau protejaţi zona gurii de umplere pentru a evita curgerea uleiului de motor pe un element fierbinte din compartimentul motor sau pe un element sensibil (de exemplu: elemente electrice).

Risc de incendiu.

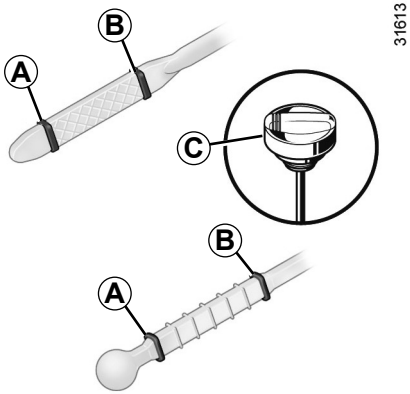

Citire nivel de ulei

Citirea trebuie făcută pe sol orizontal şi după o oprire îndelungată a motorului.

Pentru a cunoaşte nivelul de ulei exact şi a vă asigura că nivelul maxim nu este depăşit (risc de deteriorare motor), este obligatoriu să utilizaţi joja. Consultaţi în paginile următoare.

– scoateţi joja şi ştergeţi-o cu o lavetă uscată şi nescămoşată ;

– apăsaţi joja până la tampon, (pentru vehiculele echipate cu „buşon-joză” ***C***, înfiletaţi complet buşonul);

– scoateţi din nou joja ;

– citiţi nivelul: el nu trebuie să coboare niciodată sub „minim” ***A*** nici să depăşească „maxim” ***B***.

Odată nivelul citit, aveţi grijă să apăsaţi joja până la capăt sau să înfiletaţi complet buşonul-joză.

Depăşire a nivelului maxim de ulei motor

Nu trebuie, în nicio situaţie, să depăşiţi nivelul maxim de umplere ***B***: risc de deteriorare a motorului şi a sistemului de depoluare.

Dacă nivelul maxim este depăşit **nu porniţi vehiculul** şi apelaţi la un Reprezentant al mărcii.

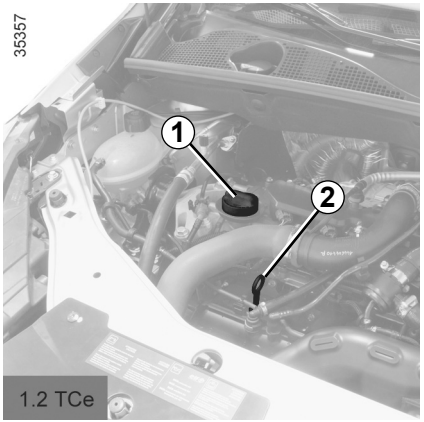

Completare / Umplere

Vehiculul trebuie să fie pe sol orizontal, cu motorul oprit şi rece (de exemplu: înainte de prima pornire din ziua respectivă).

Calitate ulei motor

Consultaţi documentul de întreţinere al vehiculului dumneavoastră.

Nu depăşiţi nivelul „**maxim**" şi nu uitaţi să repuneţi buşonul ***1*** şi joja ***2***.

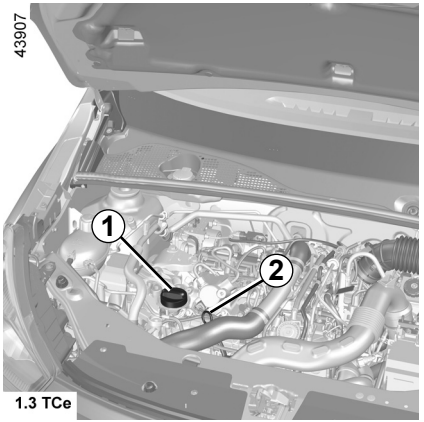

– Defiletaţi buşonul ***1*** ;

– restabiliţi nivelul (pentru informare capacitatea între „ minim " şi „ maxim " a jojei ***2*** este de 1,5 până la 2 litri în funcţie de motor);

– aşteptaţi aproximativ 20 minute pentru a permite curgerea uleiului;

– verificaţi nivelul cu ajutorul jojei ***2*** (cum este explicat anterior).

Odată nivelul citit, aveţi grijă să apăsaţi joja până la capăt sau să înfiletaţi complet buşonul-jojă.

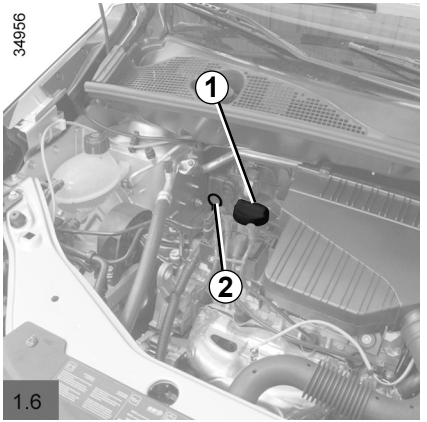

Depăşire a nivelului maxim de ulei motor

Nu trebuie, în nicio situaţie, să depăşiţi nivelul maxim de umplere: risc de deteriorare a motorului şi a sistemului de depoluare.
Dacă nivelul maxim este depăşit **nu porniţi vehiculul** şi apelaţi la un Reprezentant al mărcii.

NIVEL DE ULEI MOTOR: completare, umplere (2/3)

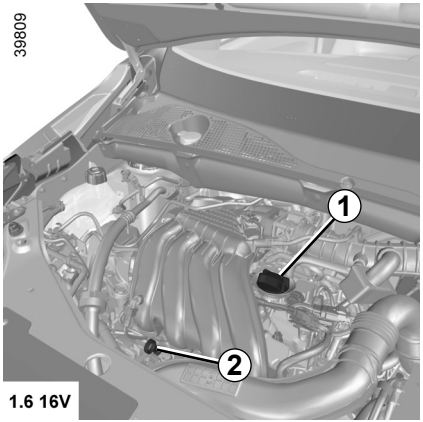

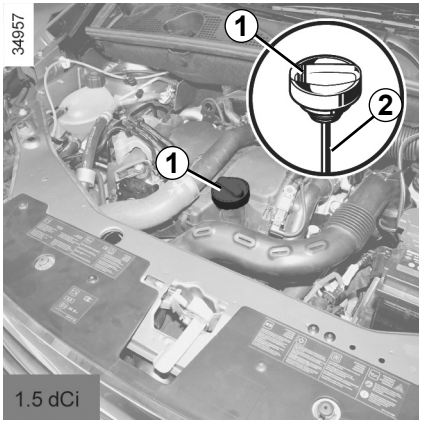

Înainte de orice intervenţie la compartimentul motor, contactul trebuie decuplat (consultaţi informaţiile de la paragraful „Pornire, oprire motor” din capitolul 2).

În momentul intervenţiilor sub capota motorului, asiguraţi-vă că maneta ştergătoarelor de geamuri este în poziţia oprit.

Risc de rănire.

Adăugare ulei de motor

Utilizaţi o pâlnie sau protejaţi zona gurii de umplere pentru a evita curgerea uleiului de motor pe un element fierbinte din compartimentul motor sau pe un element sensibil (de exemplu: elemente electrice).

Risc de incendiu.

Schimb de ulei motor

Periodicitate: consultaţi documentul de întreţinere al vehiculului dumneavoastră.

Capacitate de schimb de ulei

Consultaţi documentul de întreţinere al vehiculului dumneavoastră sau consultaţi un Reprezentant al mărcii.

Verificaţi întotdeauna nivelul uleiului motor cu ajutorul jojei aşa cum este explicat anterior (acesta nu trebuie să coboare niciodată sub nivelul minim, nici să depăşească nivelul maxim de pe jojă).

Depăşire a nivelului maxim de ulei motor

Nu trebuie, în nicio situaţie, să depăşiţi nivelul maxim de umplere: risc de deteriorare a motorului şi a sistemului de depoluare.

Dacă nivelul maxim este depăşit **nu porniţi vehiculul** şi apelaţi la un Reprezentant al mărcii.

Nu porniţi motorul într-un local închis: gazele de eşapament sunt toxice.

În momentul intervenţiilor în apropierea motorului, acesta poate fi cald. În plus motoventilatorul poate porni în orice moment. Martorul luminos din compartimentul motor vă reaminteşte acest lucru.

Risc de rănire.

Schimb de ulei motor: dacă efectuaţi schimbul de ulei cu motorul cald, atenţie la riscul de arsuri cauzate de curgerea uleiului.

Dezactivaţi funcţia Stop and Start pentru orice intervenţie în compartimentul motorului.

În caz de scădere anormală sau repetată a nivelului, consultaţi un Reprezentant al mărcii.

Umplere: fiţi atenţi atunci când faceţi completarea, aveţi grijă să nu cadă ulei pe piesele motorului, risc de incendiu. Nu uitaţi să reînchideţi corect buşonul, în caz contrar există risc de incendiu prin stropirea cu ulei pe piesele încinse ale motorului.

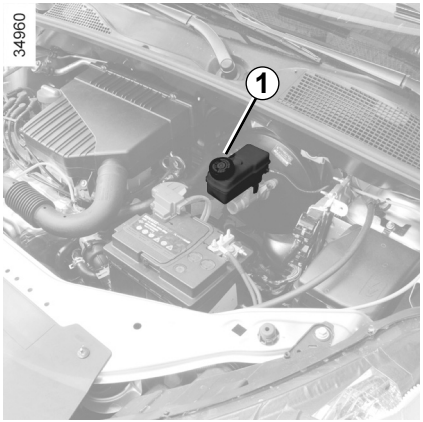

Lichid de frână

Este necesar să-l controlaţi des, şi în orice caz, de fiecare dată când simţiţi o diferenţă chiar mică a eficacităţii de frânare.

Controlul nivelului se face cu motorul oprit şi pe sol orizontal.

Nivel

Nivelul scade normal în acelaşi timp cu uzura garniturilor dar, nu trebuie niciodată să scadă sub cota de alertă **„ MINI**" indicată pe rezervorul de lichid de frână ***1***.

Dacă doriţi să verificaţi dumneavoastră înşivă starea de uzură a discurilor şi a tamburilor, procuraţi-vă documentul care explică metoda de control disponibilă în Reţea sau pe site-ul internet al constructorului.

În caz de scădere anormală sau repetată a nivelului, consultaţi un Reprezentant al mărcii.

În momentul intervenţiilor în apropierea motorului, acesta poate fi cald. În plus motoventilatorul poate porni în orice moment. Martorul luminos din compartimentul motor vă reaminteşte acest lucru.

Risc de rănire.

Umplere

Orice intervenţie asupra circuitului hidraulic trebuie să antreneze înlocuirea lichidului de către un specialist.
Utilizaţi obligatoriu un lichid agreat de Serviciile Tehnice şi prelevat dintr-un bidon sigilat.

Periodicitate de înlocuire

Consultaţi documentul de întreţinere al vehiculului dumneavoastră.

Dezactivaţi funcţia Stop and Start pentru orice intervenţie în compartimentul motorului.

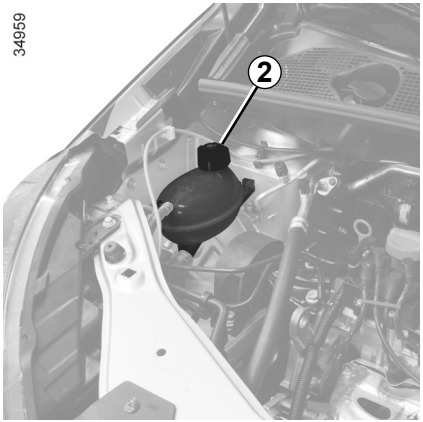

Lichid de răcire

Cu motorul oprit şi pe sol orizontal, nivelul **la rece** trebuie să se situeze între reperele „MINI” şi „MAXI” indicate pe rezervorul ***2***.

Completaţi acest nivel **la rece** înainte ca el să atingă reperul „MINI”.

Nici o intervenţie nu trebuie să fie efectuată asupra circuitului de răcire atunci când motorul este cald.

Risc de arsuri.

Periodicitate control nivel

Verificaţi-vă nivelul de lichid de răcire regulat (motorul este susceptibil să sufere grave deteriorări prin lipsa lichidului de răcire).
Dacă este necesară completarea, nu utilizaţi decât produsele agreate de Serviciile noastre Tehnice care vă asigură:
– o protecţie antiîngheţ;
– o protecţie anticoroziune a circuitului de răcire.

Periodicitate de înlocuire
Consultaţi documentul de întreţinere al vehiculului dumneavoastră.

În caz de scădere anormală sau repetată a nivelului, consultaţi un Reprezentant al mărcii.

În momentul intervenţiilor în apropierea motorului, acesta poate fi cald. În plus motoventilatorul poate porni în orice moment. Martorul luminos din compartimentul motor vă reaminteşte acest lucru.

Pericol de arsuri.

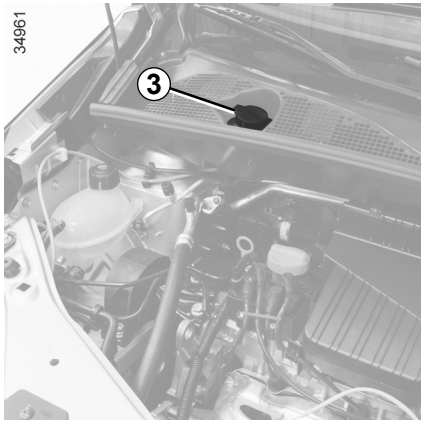

Rezervor spălător de geam

Umplere: Deschideţi buşonul ***3***, umpleţi până ce vedeţi lichidul, închideţi buşonul.

Acest rezervor alimentează spălătoarele de geam faţă şi spate, dacă vehiculul este echipat cu acestea.

Lichid: Produs spălare geamuri (produs antigel pe timp de iarnă).

Jicloare: În funcţie de vehicul, pentru a regla înălţimea jicloarelor spălătorului de parbriz, utilizaţi o sculă tip ac.

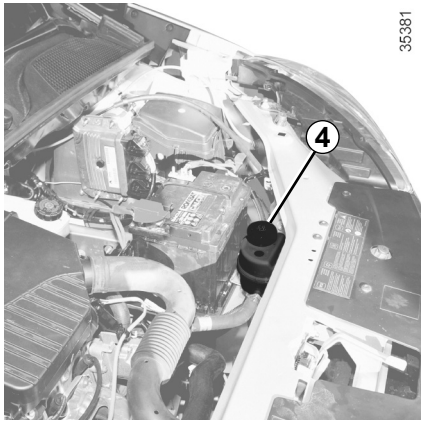

Lichid de direcţie asistată

Dacă rezervorul *4* este vizibil

Nivel: pentru un nivel corect **la rece**, cu motorul oprit şi pe sol orizontal, trebuie să fie vizibil între reperele „MINI” şi „MAXI” pe rezervorul ***4***.

Pentru operaţiile de întreţinere a direcţiei asistate adresaţi-vă unui Reprezentant al mărcii.

Alte cazuri

Consultaţi un Reprezentant al mărcii.

Dacă resimţiţi o diferenţă a eficacităţii direcţiei asistate, consultaţi un Reprezentant al mărcii.

În caz de scădere anormală sau repetată a nivelului, consultaţi un Reprezentant al mărcii.

Filtre

Înlocuirea elementelor filtrante (filtru de aer, filtru habitaclu, filtru de motorină...) este prevăzută în operaţiile de întreţinere a vehiculului dumneavoastră.

Periodicitate de înlocuire a elementelor filtrante: consultaţi documentul de întreţinere al vehiculului dumneavoastră.

În momentul intervenţiilor în apropierea motorului, acesta poate fi cald. În plus motoventilatorul poate porni în orice moment. Martorul luminos din compartimentul motor vă reaminteşte acest lucru.

Risc de rănire.

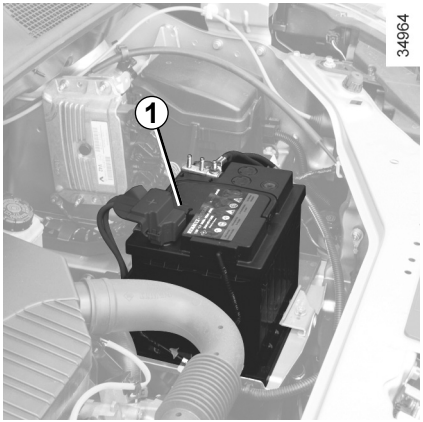

Bateria ***1*** nu necesită întreţinere. **Nu trebuie să o deschideţi sau să adăugaţi orice fel de lichid**.

Manevraţi cu atenţie bateria deoarece conţine acid sulfuric care nu trebuie să intre în contact cu ochii sau cu pielea. Dacă se întâmplă un astfel de contact, clătiţi cu apă din abundenţă şi, dacă este nevoie, consultaţi un medic.

Ţineţi orice flacără, orice punct incandescent sau orice scânteie departe de elemenţii bateriei: risc de explozie.

Starea de încărcare a bateriei dumneavoastră poate să scadă mai ales dacă utilizaţi vehiculul:

– pe distanţe scurte;
– în rulaj urban;
– atunci când temperatura coboară;
– după utilizarea prelungită a elementelor consumatoare (radio…) motorul oprit…

Înlocuire baterie

Această operaţie fiind complexă, vă recomandăm să apelaţi la un Reprezentant al mărcii.

Dezactivaţi funcţia Stop and Start pentru orice intervenţie în compartimentul motorului.

Pentru a garanta siguranţa dumneavoastră şi buna funcţionare a echipamentelor electrice ale vehiculului (lumini, ştergătoare de parbriz, ABS etc.), toate intervenţiile asupra bateriei (demontare, debranşare etc.) trebuie să fie efectuate de către un specialist autorizat.

Risc de arsuri prin electrocutare.

Respectaţi obligatoriu periodicităţile de înlocuire menţionate în documentul de întreţinere, fără a le depăşi.

Bateria este specifică vehiculului. Asiguraţi înlocuirea acesteia cu o baterie de acelaşi tip.

Apelaţi la un Reprezentant al mărcii.

Etichetă *A*

Respectaţi indicaţiile de pe baterie :

– ***2*** Flacără deschisă interzisă şi interdicţie de a fuma;

– ***3*** Protecţie obligatorie a vederii ;

– ***4*** A nu se lăsa la îndemâna copiilor ;

– ***5*** Materii explozive ;

– ***6*** Consultaţi manualul ;

– ***7*** Materii corozive.

În momentul intervenţiilor în apropierea motorului, acesta poate fi cald. În plus motoventilatorul poate porni în orice moment. Martorul luminos din compartimentul motor vă reaminteşte acest lucru.

Risc de rănire.

35114

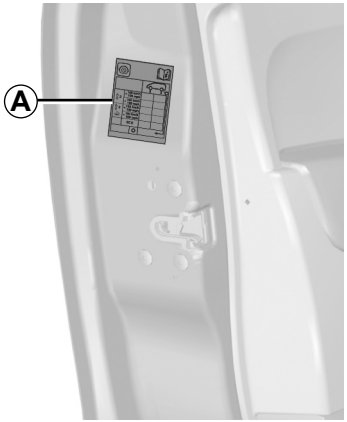

Eticheta *A*

Pentru a o citi deschideţi uşa şoferului.

Presiunile de umflare trebuie să fie verificate asupra pneurilor reci.

În cazul în care verificarea presiunii nu poate fi efectuată asupra pneurilor **reci,** trebuie să majoraţi presiunile indicate cu **0,2** până la **0,3** bari (sau **3 PSI**). **Este strict interzis să dezumflaţi un pneu cald.**

34963

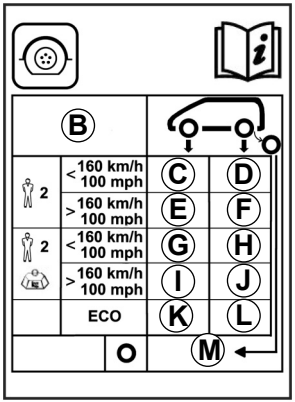

B: dimensiune pneuri care echipează vehiculul.

C: presiune de umflare pentru roţile faţă în timpul rulajului în afara autostrăzii (maximum 2 persoane la bord).

D: presiune de umflare pentru roţile spate în timpul rulajului în afara autostrăzii (maximum 2 persoane la bord).

E: presiune de umflare pentru roţile faţă în timpul rulajului pe autostradă (maximum 2 persoane la bord).

F: presiune de umflare pentru roţile spate în timpul rulajului pe autostradă (maximum 2 persoane la bord).

G: presiune de umflare pentru roţile faţă în timpul rulajului în afara autostrăzii (mai mult de 2 persoane la bord).

H: presiune de umflare pentru roţile spate în timpul rulajului în afara autostrăzii (mai mult de 2 persoane la bord).

I: presiune de umflare pentru roţile faţă în timpul rulajului pe autostradă (mai mult de 2 persoane la bord).

J: presiune de umflare pentru roţile spate în timpul rulajului pe autostradă (mai mult de 2 persoane la bord).

K: presiune de umflare pentru roţile faţă, recomandată pentru optimizarea consumului de carburant.

L: presiune de umflare pentru roţile spate, recomandată pentru optimizarea consumului de carburant.

M: presiune de umflare a roţii de rezervă.

Particularitate vehicule utilizate în sarcină maximă (Masă Maximă Autorizată în Sarcină) **şi care tractează o remorcă:** viteza maximă trebuie limitată la **100 km/h** şi presiunea pneurilor mărită cu **0,2 bari.**

Consultaţi paragraful „Mase” din capitolul 6.

Risc de explozie pneuri.

Securitate pneuri şi montare lanţuri: Consultaţi paragraful „Pneuri” din capitolul 5 pentru a cunoaşte condiţiile de întreţinere şi, în funcţie de versiuni, condiţiile de montare a lanţurilor vehiculului.

Vehicul echipat cu un avertizor de pierdere presiune pneuri

În caz de subumflare (pană de pneu, subumflare, ...), martorul luminos se aprinde pe tabloul de bord, consultaţi paragraful „Avertizor de pierdere presiune pneuri” din capitolul 2.

Pentru siguranţa dumneavoastră şi respectarea legislaţiei în vigoare.

Când este necesar să le înlocuiţi, nu trebuie să montaţi pe vehiculul dumneavoastră decât pneuri de aceeaşi marcă, dimensiune, tip şi structură pe aceeaşi osie.

Acestea trebuie: fie să aibă o capacitate de încărcare şi o capacitate de viteză cel puţin egale cu cele ale pneurilor originale, fie să corespundă celor recomandate de un Reprezentant al mărcii.

Nerespectarea acestor instrucţiuni poate pune în pericol siguranţa dumneavoastră şi poate invalida conformitatea autovehiculului dumneavoastră.

Risc de pierdere a controlului vehiculului.

Un vehicul bine întreţinut permite funcţionarea sa pentru o perioadă mai îndelungată. De aceea, se recomandă întreţinerea regulată a exteriorului maşinii.

Vehiculul dumneavoastră beneficiază de tehnici anticoroziune performante. Nu este însă mai puţin supus acţiunii diverşilor parametri.

Agenţi atmosferici corozivi
– poluării atmosferice (oraşe şi zone industriale),
– salinităţii atmosferice (zone maritime mai ales în sezonul cald),
– condiţii climatice sezoniere şi higrometrice (sare răspândită pe şosea iarna, apă pentru curăţarea străzilor...).

Incidente de circulaţie

Acţiuni abrazive
Praf atmosferic, nisip, noroi, pietriş proiectat de alte vehicule...

Un minim de precauţii se impune pentru a vă asigura împotriva acestor riscuri.

Ce trebuie să faceţi

Spălaţi frecvent vehiculul, **cu motorul oprit**, cu şampoane selectate de serviciile noastre (niciodată cu produse abrazive). Clătiţi în prealabil cu jet de apă din abundenţă:
– depunerile răşinoase de sub arbori sau poluările industriale;
– noroiul care formează amalgame umede în pasajele de roţi şi în partea inferioară a caroseriei;
– **excrementele păsărilor** care produc o reacţie chimică în contact cu vopseaua, ducând la **o acţiune decolorantă rapidă, care poate să meargă până la decojirea vopselei;**
  Este **obligatoriu** să spălaţi imediat vehiculul pentru a îndepărta aceste pete, deoarece va fi imposibil să le faceţi să dispară printr-o lustruire;
– sarea, mai ales în pasajele de roţi şi în partea inferioară a caroseriei, după rulaj în regiuni în care au fost răspândiţi fondanţi chimici.

Îndepărtaţi cu regularitate resturile vegetale (răşină, frunze...) de pe vehicul.

Respectaţi legile locale în ceea ce priveşte spălarea vehiculelor (de exemplu: nu spălaţi vehiculul pe drumul public).

Respectaţi distanţa între vehicule în caz de rulare pe drum cu pietriş pentru a evita să vă deterioraţi vopseaua.

Efectuaţi imediat retuşurile necesare în cazul deteriorării vopselei pentru a evita propagarea coroziunii.

Nu uitaţi vizitele periodice, în cazul în care vehiculul dumneavoastră beneficiază de garanţie anticoroziune. Consultaţi documentul de întreţinere.

În cazul în care a fost necesar să curăţaţi elemente mecanice, balamale… Este obligatoriu să le protejaţi din nou prin pulverizarea de produse omologate de Serviciile noastre Tehnice.

Am selectat produse speciale pentru întreţinere pe care le veţi găsi în magazinele de accesorii ale mărcii.

Ce nu trebuie să faceţi

Nu spălaţi vehiculul în plin soare sau atunci când este ger.

Nu răzuiţi noroiul sau sarea fără a le umezi.

Nu lăsaţi să se acumuleze murdărie exterioară.

Nu lăsaţi să se întindă rugina formată începând de la zgârieturile accidentale.

Nu înlăturaţi petele cu solvenţi neselectaţi de serviciile noastre, care pot ataca vopseaua.

Nu rulaţi prin zăpadă şi prin noroi fără să spălaţi vehiculul, în special pasajele de roţi şi partea inferioară a caroseriei.

Degresaţi sau curăţaţi cu ajutorul aparatelor de curăţare de înaltă presiune sau prin pulverizarea de produse neomologate de serviciile noastre tehnice:

– componente mecanice (ex.: compartiment motor);
– roţile (de exemplu, elementele sistemului de frânare, precum etrierele de frână);
– parte inferioară caroserie;
– piese cu balamale (ex.: interiorul uşilor);
– elemente exterioare de plastic vopsite (ex.: bare paraşoc).

Acestea ar putea provoca riscuri de oxidare sau de funcţionare defectuoasă.

Particularitate vehicule cu vopsea nemetalizată

Acest tip de vopsea necesită anumite precauţii.

Ce trebuie să faceţi

Spălaţi vehiculul cu apă din abundenţă, cu mâna, cu o lavetă moale, un burete moale...

Ce nu trebuie să faceţi

Utilizaţi produse pe bază de ceară (lustruire).
Frecaţi prea mult.
Treceţi vehiculul pe sub o instalaţie de spălare.
Lipiţi autocolante pe vopsea (pot lăsa urme).

Spălaţi vehiculul cu un aparat de curăţare de înaltă presiune.

Trecere pe sub o instalaţie de spălare

Readuceţi maneta ştergătoarelor de geamuri în poziţia Oprit (consultaţi paragraful „Ştergător, spălător de geam” din capitolul 1). Verificaţi fixarea echipamentelor exterioare, a luminilor adiţionale şi a retrovizoarelor exterioare şi asiguraţi-vă că lamelele ştergătoarelor de geam sunt fixate cu bandă adezivă.

Demontaţi vergeaua antenei radio dacă vehiculul posedă una.

Aveţi grijă să scoateţi adezivul şi să repuneţi antena de îndată ce spălarea s-a terminat.

Curăţarea farurilor, senzorilor şi camerelor

Utilizaţi o lavetă moale sau din bumbac.
Dacă acest lucru este insuficient, îmbibaţi-le uşor cu apă cu săpun, apoi clătiţi întotdeauna cu o lavetă moale sau din bumbac.
Terminaţi ştergând delicat cu o lavetă moale uscată.

Nu utilizaţi produse de curăţare pe bază de alcool sau ustensile (ex.: un răzuitor).

Un vehicul bine întreţinut permite funcţionarea sa pentru o perioadă mai îndelungată. De aceea, se recomandă întreţinerea constantă a interiorului maşinii.

Orice pată trebuie să fie îndepărtată rapid.

Oricare ar fi natura petei, folosiţi **apă rece cu săpun** (eventual apă călduţă), având la bază **săpun natural.**

Folosirea detergenţilor (lichid pentru vase, pudră, produse pe bază de alcool) este de evitat.

Utilizaţi o lavetă moale.

Clătiţi şi absorbiţi excesul.

Ecran multimedia

Întreţinerea ecranului poate depinde de tipul echipamentului multimedia. Pentru mai multe informaţii, consultaţi manualul multimedia.

Geamuri instrumentaţie

(de exemplu, tablou de bord, ceas, afişaj temperatură exterioară etc.)

Utilizaţi o lavetă moale sau din bumbac.
Dacă aceasta nu este suficientă, utilizaţi o lavetă moale (sau o lavetă din bumbac) îmbibată uşor cu apă şi săpun şi ştergeţi apoi cu o altă lavetă moale sau din bumbac umedă.
Terminaţi ştergând **delicat** cu o lavetă moale uscată.

Nu utilizaţi produse pe bază de alcool şi/sau nu pulverizaţi lichide pe suprafaţă.

Centuri de siguranţă

Acestea trebuie păstrate curate.
Utilizaţi fie produsele selectate de serviciile noastre tehnice (Magazin de accesorii ale mărcii) fie apă călduţă cu săpun, folosind un burete, şi ştergeţi apoi cu o lavetă uscată.
Folosirea detergenţilor sau vopselei este interzisă.

Textile (scaune, tapiţerie uşi...)

Curăţaţi de praf părţile textile **în mod constant**.

Pete lichide

Folosiţi apă cu săpun.

Absorbiţi sau tamponaţi uşor (nu frecaţi) cu o cârpă moale, clătiţi şi absorbiţi surplusul.

Pete solide sau cu consistenţă vâscoasă

Îndepărtaţi **imediat** şi cu grijă excesul de materie solidă sau vâscoasă, cu ajutorul unei spatule (dinspre margine spre centru, pentru a evita întinderea petei).
Curăţaţi urmând aceleaşi indicaţii ca pentru petele lichide.

Specificul bomboanelor şi al gumei de mestecat

Puneţi o bucată de gheaţă pe pată pentru a o cristaliza, apoi procedaţi conform indicaţiilor pentru o pată solidă.

Pentru orice recomandare cu privire la întreţinerea interiorului şi/sau cu privire la rezultate nesatisfăcătoare, consultaţi un Reprezentant al mărcii.

Demontarea/remontarea echipamentelor amovibile montate iniţial în vehicul

Dacă trebuie să îndepărtaţi echipamente amovibile pentru a curăţi habitaclul (de exemplu covoraşe), aveţi grijă să le reinstalaţi corect şi pe partea corespunzătoare (covoraşul din dreptul şoferului trebuie să fie repoziţionat în dreptul şoferului...), fixându-le cu elementele livrate împreună cu echipamentul (de exemplu, covoraşul din dreptul şoferului trebuie să fie fixat cu ajutorul elementelor de fixare preinstalate).

Cu vehiculul oprit, verificaţi întotdeauna ca nimic să nu jeneze condusul (obstacole la apăsarea pedalelor, blocarea călcâiului pe covoraş etc.).

Ce nu trebuie să faceţi

Poziţionaţi obiectele, cum ar fi dezodorizantele, parfumurile etc. lângă aeratoare, deoarece acestea ar putea deteriora ornamentul planşei de bord.

Cu ajutorul unui aparat de curăţare de înaltă presiune sau al sprayurilor în interiorul habitaclului:

fără precauţie de utilizare, aceasta ar putea afecta, printre altele, funcţionarea corespunzătoare a componentelor electrice sau electronice prezente în vehicul.

Capitolul 5: Recomandări practice

Pană de pneu 5.2
Kit de umflare pneuri 5.6
Sculele 5.12
Ornamente - jante 5.13
Schimbarea unei roţi 5.14
Pneuri (securitate pneuri, roţi, utilizare pe timp de iarnă) 5.16
Faruri: înlocuire becuri 5.19
Lumini de ceaţă: înlocuire becuri 5.20
Lămpi spate şi laterale: înlocuire becuri 5.21
Lămpi interioare: înlocuire becuri 5.24
Siguranţe 5.26
Telecomandă cu radiofrecvenţă: baterii 5.30
Baterie: depanare 5.32
Lamele ştergătoare de geam 5.34
Remorcare: depanare 5.35
Preechipare cu radio 5.37
Accesorii 5.38
Anomalie de funcţionare 5.39

În funcţie de vehicul, în caz de pană de pneu, dispuneţi:

De o roată de rezervă sau un kit de umflare pneuri (consultaţi paginile următoare).

Dacă roata de rezervă a fost păstrată timp de mai mulţi ani, verificaţi-o la atelierul dumneavoastră pentru a vedea dacă mai corespunde şi dacă poate fi utilizată fără riscuri.

Vehicul echipat cu o roată de rezervă diferită faţă de celelalte patru roţi:

- Nu montaţi niciodată mai mult de o roată de rezervă pe acelaşi vehicul.
- Înlocuiţi cât mai curând roata de rezervă cu o roată identică cu cea originală.
- În timpul utilizării, care trebuie să fie temporară, viteza de rulare nu trebuie să depăşească viteza indicată pe eticheta situată pe roată.
- Montarea acestei roţi poate modifica comportamentul obişnuit al vehiculului dumneavoastră. Evitaţi accelerările sau decelerările brutale şi reduceţi viteza în viraj.
- Dacă trebuie să utilizaţi lanţuri de zăpadă, montaţi roata de rezervă pe osia spate şi verificaţi presiunile de umflare.

Roată de rezervă *3*

Ea este plasată în cadrul ***5*** sub planşeu în spatele vehiculului.

Pentru a avea acces la roata de rezervă *3*

– Deschideţi uşa portbagajului;
– scoateţi obturatorul ***2***;
– slăbiţi şurubul cu cheia de roată ***1*** situată în portbagaj;
– decuplaţi cadrul ***5*** prinzându-l de mânerul ***4***;
– îndepărtaţi roata de rezervă.

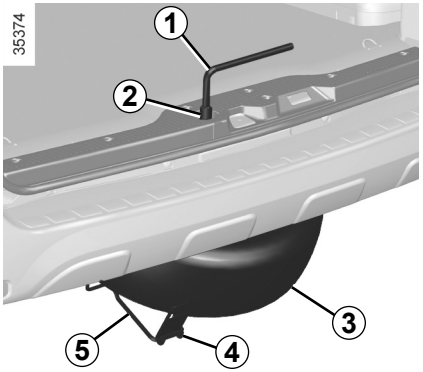

Pentru a depozita roata *3* în cadru

– Aveţi grijă să repoziţionaţi bine roata în cadru ***5***, cu valva în jos;
– agăţaţi cadrul ajutându-vă de mânerul ***4*** şi reînfiletaţi piuliţa cu ajutorul cheii ***1*** pentru a remonta ansamblul şi repuneţi obturatorul la loc;
– asiguraţi-vă de blocarea corespunzătoare a cadrului ***5***.

Dacă nu puteţi să aşezaţi la loc cadrul ***5***, roata este probabil greşit poziţionată. În acest caz întredeschideţi cadrul, împingeţi roata până la capătul cadrului şi reînchideţi-l.

Nu atingeţi eşapamentul.

Pericol de arsuri.

Nu lăsaţi niciodată sculele în dezordine în vehicul: risc de proiectare în momentul unei frânări. După utilizare, aveţi grijă să replasaţi bine sculele în locaşurile lor: risc de răniri.
Atunci când sunt livrate şuruburi de roată, utilizaţi aceste şuruburi exclusiv pentru roata de rezervă: consultaţi eticheta situată pe roata de rezervă.
Cricul este destinat schimbării roţii. În nici un caz acesta nu trebuie utilizat pentru a efectua o reparaţie sau pentru a avea acces sub vehicul.

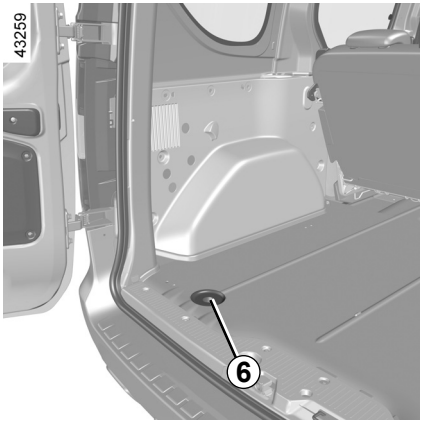

Roată de rezervă *7*

Aceasta este situată sub planşeu în partea din spate a vehiculului. În caz de pană de pneu, dacă vehiculul dvs. este echipat cu un atelaj şi/sau dacă portbagajul este încărcat, pentru a scoate roata de rezervă din troliu, trebuie să ridicaţi vehiculul cu ajutorul unui cric în punctul de ridicare cel mai apropiat de roată.

Nu atingeţi eşapamentul.

Pericol de arsuri.

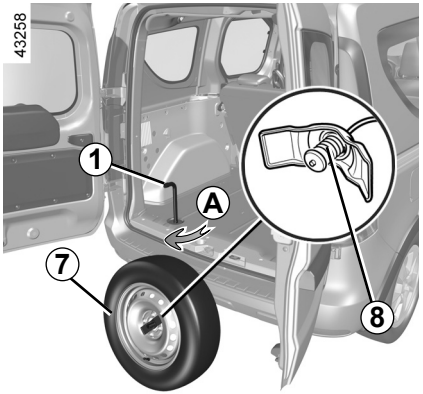

Pentru a avea acces la roata de rezervă *7*

– Deschideţi uşa portbagajului;
– scoateţi obturatorul ***6***;
– utilizaţi exclusiv cheia de roată ***1*** (utilizarea unui dispozitiv diferit poate deteriora mecanismul) pentru a derula cablul de menţinere. Slăbiţi piuliţa în sensul acelor de ceasornic (mişcare ***A***) şi roata va coborî pe sol;

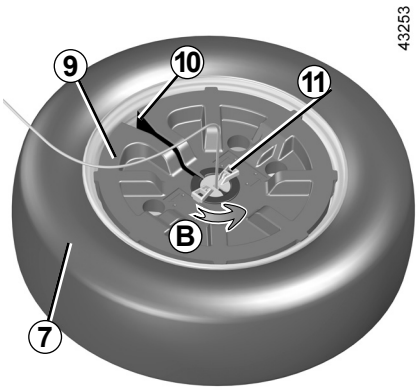

– din exteriorul vehiculului, trageţi roata pentru a putea avea acces la mânerul ***11***;
– rotiţi mânerul ***11*** (mişcare ***B***) pentru a elibera cablul de pe piesa ***9***;
– ridicaţi piesa ***9*** de pe roată ***7***;
– scoateţi piesa ***9*** prin fanta ***10***;
– Aşezaţi roata în poziţie verticală, treceţi cablul şi elementul ***8*** prin jantă şi eliberaţi roata.

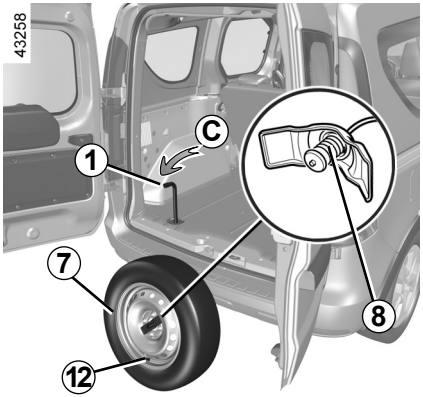

Pentru a remonta roata *7*
Pentru a efectua această operaţie, cablul trebuie să fie derulat.
– Aşezaţi roata în poziţie verticală, cu valva ***12*** spre dumneavoastră.
– treceţi cablul şi elementul ***8*** prin jantă.
– Culcaţi roata cu valva ***12*** spre sol.
– Introduceţi cablul în fanta ***10*** până în centrul piesei ***9***.
– Introduceţi piesa ***9*** în roata ***7***.
– Rotiţi mânerul ***11*** (mişcare ***D***) pentru blocarea cablului.

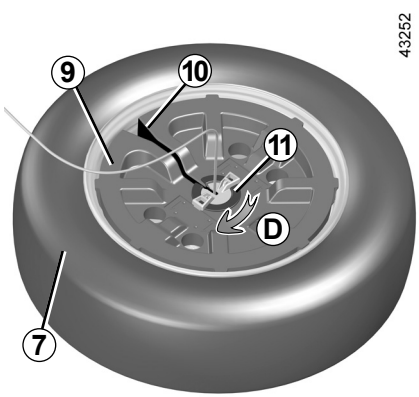

Din portbagaj, strângeţi complet piuliţa în sens invers acelor de ceasornic (mişcare ***C***) pentru a înfăşura cablul rămas, asigurându-vă că roata rămâne pe orizontală şi cablul este întins.
Strângerea finală trebuie efectuată cu cheia ***1*** în poziţie orizontală.
Remontaţi obturatorul ***6***.

Roata în pană fiind mai lată decât roata de rezervă, atunci când plasaţi roata în pană în locul roţii de rezervă, înălţimea gărzii la sol a vehiculului se reduce. Pentru a evita orice deteriorare, rulaţi prudent pe pasajele supraînălţate şi la coborârile de pe trotuar. În timpul utilizării acesteia, care trebuie să fie temporară, viteza de rulare nu trebuie să depăşească viteza indicată pe eticheta situată pe roată.

32788

Kitul repară pneurile deteriorate pe banda de rulare ***A*** de către obiecte mai mici de **4** milimetri. El nu repară toate tipurile de pană de pneu cum sunt tăieturile mai mari de **4** milimetri, tăieturile cu îndepărtare de material de pe flancul ***B*** al pneului ...

Asiguraţi-vă de asemenea, ca janta dumneavoastră să fie în stare bună.

Nu scoateţi corpul străin ce a cauzat pana de pneu dacă acesta se mai află în pneu.

Nu utilizaţi kitul de umflare dacă pneul este deteriorat în urma unui rulaj cu un pneu fisurat.

Controlaţi deci cu grijă flancurile pneurilor înaintea oricărei intervenţii.

De asemenea, a rula cu pneuri dezumflate, chiar aplatizate (sau fisurate) poate dăuna securităţii şi acestea pot deveni ireparabile.

Această reparaţie este temporară

Un pneu care a avut o pană trebuie să fie întotdeauna examinat (şi reparat dacă este posibil) de către un specialist, în cel mai scurt timp.

În timpul înlocuirii unui pneu reparat cu ajutorul acestui kit, trebuie să avertizaţi specialistul despre acest lucru. În rulaj, se poate resimţi o vibraţie din cauza prezenţei produsului în pneu.

Kitul este omologat doar pentru a umfla pneurile vehiculului echipat original cu acesta.

În nici un caz, el nu trebuie să servească la umflarea pneurilor unui alt vehicul, sau oricărui alt obiect gonflabil (colac de salvare, barcă...).

Evitaţi stropirile cu lichid pe piele în timpul manipulării buteliei cu produs de reparaţie. Dacă totuşi scapă câţiva stropi, clătiţi abundent.

Nu lăsaţi kitul de reparaţie la îndemâna copiilor.

Nu aruncaţi butelia goală în natură. Predaţi-o Reprezentantului dumneavoastră al mărcii sau unui organism însărcinat cu recuperarea sa.

Butelia are o durată de viaţă limitată, indicată pe eticheta sa. Verificaţi data de expirare.

Adresaţi-vă unui Reprezentant al mărcii pentru a înlocui conducta de umflare şi butelia cu produs de reparare.

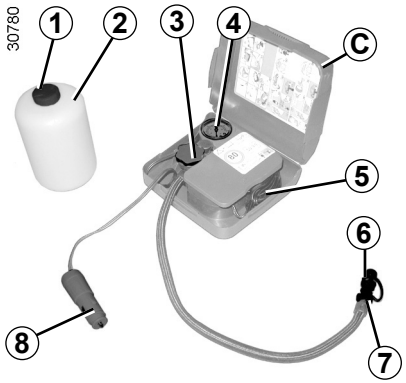

Kit de umflare *C*

În funcţie de vehicul, în caz de pană de pneu, utilizaţi kit-ul ***C*** situat în portbagaj.

Înainte de a utiliza kitul, parcaţi vehiculul astfel încât să fie suficient de departe de zona de circulaţie, anclanşaţi semnalul de avarie şi strângeţi frâna de mână, evacuaţi toţi pasagerii din vehicul şi ţineţi-i departe de zona de circulaţie.

Deschideţi kitul, scoateţi buşoanele ***1*** şi ***3*** (este **obligatoriu** să nu scoateţi tija supapei de umflare a buteliei) apoi înfiletaţi butelia ***2*** pe suportul său ***3***.

Cu motorul în funcţiune, cu frâna de mână trasă,

– desfaceţi buşonul valvei roţii aferente şi înfiletaţi adaptorul de umflare ***6*** pe valvă;

– deconectaţi accesoriile anterior conectate la prizele de accesorii ale vehiculului;

– conectaţi adaptorul ***8*** la o priză de accesorii a vehiculului;

– apăsaţi pe întrerupătorul ***5*** pentru a umfla pneul la presiunea recomandată (consultaţi eticheta lipită pe cantul uşii şoferului);

– după **5** minute maxim, opriţi umflarea pentru a citi presiunea (pe manometrul ***4***);

  Notă: în timp ce butelia se goleşte (aproximativ 30 de secunde), manometrul ***4*** indică rapid o presiune de 6 bari, apoi presiunea scade.

– ajustaţi presiunea: pentru a o mări, continuaţi umflarea cu ajutorul kitului, pentru a o diminua, rotiţi butonul ***7*** situat pe capul de umflare.

În caz de staţionare pe partea joasă a şoselei, trebuie să-i avertizaţi pe ceilalţi participanţi la trafic de prezenţa vehiculului dumneavoastră prin intermediul unui triunghi de presemnalizare sau al altor dispozitive prescrise de legislaţia locală a ţării în care vă găsiţi.

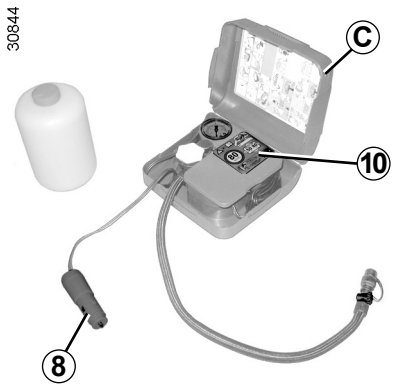

Dacă nu se atinge o presiune minimă de 1,8 bari după 15 minute, repararea nu este posibilă, nu porniţi la drum, contactaţi un Reprezentant al mărcii.

Odată pneul corect umflat:

– opriţi kitul;

– reînchideţi buşonul integrat în butelie;

– debranşaţi capul ***8***;

– lipiţi eticheta ***10*** de recomandare de conducere pe un amplasament vizibil de către şofer pe planşa de bord;

– aranjaţi kitul;

– după prima operaţie de umflare, pneul încă va mai avea scăpări, este obligatoriu să realizaţi un rulaj pentru a colmata gaura;

– porniţi imediat şi conduceţi între 20 şi 60 km/h, astfel încât să repartizaţi produsul uniform în pneu şi după 3 kilometri de condus, opriţi-vă pentru a controla presiunea;

Nici un obiect nu trebuie să se găsească la picioarele şoferului: de fapt în caz de frânare bruscă, aceste obiecte riscă să alunece sub pedalier şi să împiedice utilizarea sa.

După o reparaţie cu ajutorul kitului, nu trebuie să parcurgeţi mai mult de 200 km. În plus, reduceţi viteza şi, în toate cazurile, nu depăşiţi 80 km/h. Eticheta pe care trebuie să o lipiţi pe un amplasament vizibil pe planşa de bord vă reaminteşte acest lucru.

În funcţie de ţară sau de legislaţia locală, un pneu reparat cu ajutorul kitului de umflare pneuri va trebui să fie înlocuit.

– dacă presiunea este mai mare de 1,3 bari dar mai mică decât cea recomandată, reajustaţi-o (consultaţi eticheta lipită pe cantul uşii şofer), în caz contrar apelaţi la un Reprezentant al mărcii: reparaţia nu este posibilă.

Notă : după utilizarea kitului de umflare, mergeţi la un Reprezentant al mărcii pentru a înlocui furtunul de umflare şi butelia cu produs de reparaţie.

Precauţie de utilizare a kitului

Kitul nu trebuie să funcţioneze mai mult de 15 minute consecutive.

Atenţie, un buşon de valvă lipsă sau înfiletat necorespunzător poate dăuna etanşeităţii pneurilor şi provoca pierderi de presiune.Trebuie să aveţi întotdeauna buşoane de valvă identice cu cele originale în întregime înfiletate.

După o reparaţie cu ajutorul kitului, nu trebuie să parcurgeţi mai mult de 200 km. În plus, reduceţi viteza şi, în toate cazurile, nu depăşiţi 80 km/h. Eticheta pe care trebuie să o lipiţi pe un amplasament vizibil pe planşa de bord vă reaminteşte acest lucru.

În funcţie de ţară sau de legislaţia locală, un pneu reparat cu ajutorul kitului de umflare pneuri va trebui să fie înlocuit.

35749

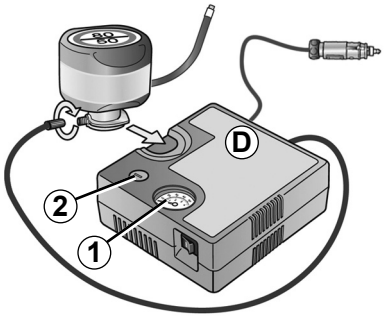

Kit de umflare *D*

În funcţie de vehicul, în caz de pană de pneu, utilizaţi kitul ***D*** situat în portbagaj sau sub covorul portbagajului.

Înainte de a utiliza kitul, parcaţi vehiculul astfel încât să fie suficient de departe de zona de circulaţie, anclanşaţi semnalul de avarie şi strângeţi frâna de mână, evacuaţi toţi pasagerii din vehicul şi ţineţi-i departe de zona de circulaţie.

Vehicul echipat cu un avertizor de pierdere presiune pneuri

În caz de subumflare (pană de pneu, subumflare...), martorul luminos se aprinde pe tabloul de bord, consultaţi paragraful „Avertizor de pierdere presiune pneuri” din capitolul 2.

Cu motorul în funcţiune, cu frâna de mână trasă,

– Derulaţi furtunul buteliei;

– Deconectaţi accesoriile anterior conectate la prizele de accesorii ale vehiculului;

– **Consultaţi informaţiile de pe compresorul kitului de umflare** situat în portbagajul vehiculului şi urmaţi instrucţiunile;

– Umflaţi pneul la presiunea recomandată (consultaţi informaţiile din paragraful „Presiuni de umflare pneuri”);

– După maximum **15** minute, opriţi umflarea pentru a citi presiunea (pe manometru ***1***);

Notă: în timp ce butelia se goleşte (aproximativ 30 de secunde), manometrul ***1*** indică rapid o presiune de până la **6** bari, apoi presiunea scade.

– Ajustaţi presiunea: pentru a o mări, continuaţi umflarea cu ajutorul kitului; pentru a o reduce, apăsaţi pe butonul ***2***.

Dacă, după 15 minute, nu se poate obţine o presiune minimă de 1,8 bari, reparaţia este imposibilă. Nu conduceţi vehiculul. Consultaţi un reprezentant al mărcii.

În caz de staţionare pe partea joasă a şoselei, trebuie să-i avertizaţi pe ceilalţi participanţi la trafic de prezenţa vehiculului dumneavoastră prin intermediul unui triunghi de presemnalizare sau al altor dispozitive prescrise de legislaţia locală a ţării în care vă găsiţi.

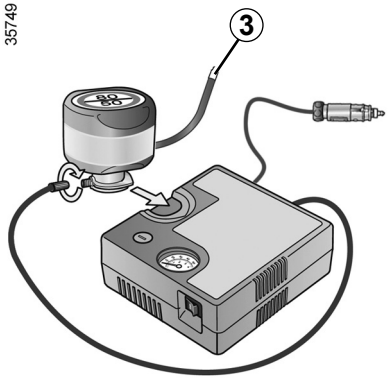

După umflarea corectă a pneului, scoateţi kitul: deşurubaţi încet adaptorul de umflare de pe butelie ***3*** pentru a evita împroşcarea cu produs şi depozitaţi butelia într-un ambalaj de plastic pentru a evita scurgerile de produs.

Nici un obiect nu trebuie să se găsească la picioarele şoferului: de fapt în caz de frânare bruscă, aceste obiecte riscă să alunece sub pedalier şi să împiedice utilizarea sa.

– Lipiţi eticheta de recomandare de conducere pe un amplasament vizibil de către şofer pe planşa de bord.
– Aranjaţi kitul.
– La sfârşitul acestei prime operaţii de umflare, pneul va continua să scape aer. Trebuie să efectuaţi un rulaj scurt pentru a etanşa orificiul.
– Porniţi imediat şi rulaţi la o viteză cuprinsă între 20 km/h şi 60 km/h pentru a repartiza produsul uniform în pneu; după 3 kilometri de rulaj, opriţi-vă şi verificaţi presiunea.
– Dacă presiunea este mai mare de 1,3 bari, dar mai mică decât cea recomandată (consultaţi eticheta lipită pe cantul uşii şoferului), ajustaţi-o. În caz contrar, apelaţi la un reprezentant al mărcii: pneul nu poate fi reparat.

Precauţie de utilizare a kitului

Kit-ul nu trebuie să funcţioneze mai mult de 15 minute consecutive.
Butelia trebuie să fie înlocuită după prima utilizare, chiar dacă rămâne lichid în interior.

Atenţie, un buşon de valvă lipsă sau înfiletat necorespunzător poate dăuna etanşeităţii pneurilor şi poate provoca pierderi de presiune.

Să aveţi întotdeauna buşoane de valvă identice cu cele originale şi înfiletate complet.

După o reparaţie cu ajutorul kitului, nu trebuie să parcurgeţi mai mult de 200 km. În plus, reduceţi viteza şi, în toate cazurile, nu depăşiţi 80 km/h. Eticheta pe care trebuie să o lipiţi pe un amplasament vizibil pe planşa de bord vă reaminteşte acest lucru.
În funcţie de ţară sau de legislaţia locală, un pneu reparat cu ajutorul kitului de umflare pneuri va trebui să fie înlocuit.

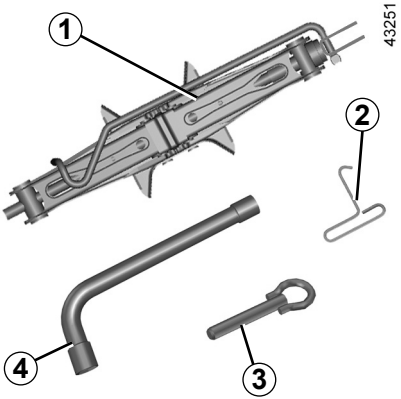

Acces la scule

Sculele sunt situate în portbagaj.
Prezenţa sculelor depinde de vehicul.

Cric *1*

Pentru a utiliza cricul, defiletaţi piuliţa ***5***. În momentul punerii sale la loc, repliaţi corect cricul înainte de a-l repune în locaşul său. Înfiletaţi piuliţa ***5*** pentru a fixa cricul.

Cheie de ornament *2*

Permite să scoateţi ornamentele de roată. Este situată în spatele cricului.

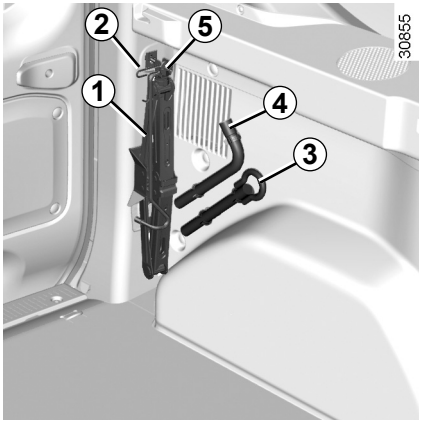

Cheie de roată *4*

Permite blocarea/deblocarea şuruburilor de roată şi/sau accesul la roata de rezervă.

Inel de remorcare *3*

Consultaţi paragraful „Remorcare: depanare” din capitolul 5.

Nu lăsaţi niciodată sculele în dezordine în vehicul: risc de proiectare în momentul unei frânări. După utilizare, aveţi grijă să replasaţi bine sculele în locaşurile lor: risc de răniri.

Atunci când şuruburile sunt livrate cu roata de rezervă, este imperativ să fie utilizate exclusiv pentru roata de rezervă: consultaţi eticheta fixată pe roata de rezervă.

Cricul este destinat schimbării roţii. În nici un caz acesta nu trebuie utilizat pentru a efectua o reparaţie sau pentru a avea acces sub vehicul.

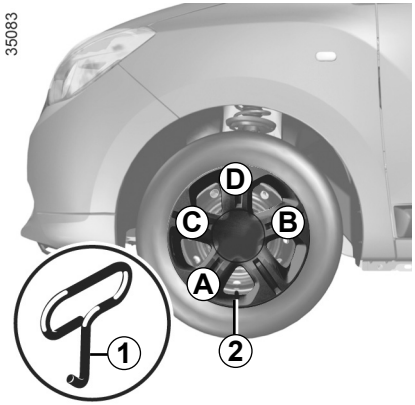

Ornament cu şuruburi de roţi ascunse

Demontaţi-l cu ajutorul cheii de ornament ***1***, introducând cheia în locaşul valvei ***2***.

Pentru a repune ornamentul, orientaţi-l în raport cu valva ***2***. Apăsaţi cârligele de menţinere începând cu partea valvei ***A*** apoi ***B*** şi ***C*** şi terminaţi cu partea opusă valvei ***D***.

Ornament cu şuruburi de roţi aparente

Pentru a-l demonta fără să demontaţi roata, prindeţi-l în locurile indicate de săgeţi.

Rotiţi-l astfel încât să îndepărtaţi picioruşele de fixare situate în spatele şuruburilor de roată.

Pentru a-l repune, procedaţi în sens invers.

Şurub antifurt

Dacă folosiţi şuruburi antifurt, raportaţi-vă la desenul gravat în interiorul ornamentului pentru a poziţiona şurubul (risc de a nu putea monta ornamentul roţii).

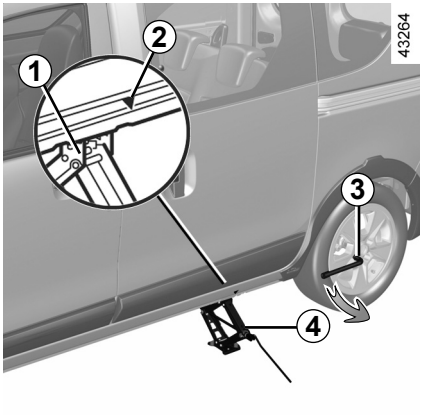

Anclanşaţi semnalul de avarie.

Parcaţi vehiculul departe de circulaţie pe o suprafaţă plană nealunecoasă şi rezistentă.

Strângeţi frâna de parcare şi cuplaţi o viteză (prima sau marşarier).

Coborâţi toţi pasagerii din vehicul şi ţineţi-i departe de zona de circulaţie.

Vehicule echipate cu cric şi cu cheie de roată

Dacă este necesar, demontaţi ornamentul.

Deblocaţi şuruburile roţii cu ajutorul cheii de roată ***3***. Poziţionaţi-o pentru a apăsa deasupra.

În caz de staţionare pe partea joasă a şoselei, trebuie să-i avertizaţi pe ceilalţi participanţi la trafic de prezenţa vehiculului dumneavoastră prin intermediul unui triunghi de presemnalizare sau al altor dispozitive prescrise de legislaţia locală a ţării în care vă găsiţi.

Prezentaţi cricul ***4*** orizontal, capul cricului trebuie să fie poziţionat **obligatoriu** la înălţimea întăriturii tablei ***1***, cât mai aproape de roata vizată, semnalat printr-o săgeată ***2***.

Începeţi să înfiletaţi cricul ***4*** manual pentru a plasa convenabil talpa sa (uşor intrată sub vehicul).

Faceţi câteva ture de manivelă până când desprindeţi roata de sol.

Pentru a evita orice risc de rănire sau de deteriorare la vehicul, desfaceţi cricul până când roata de înlocuit va fi la 3 centimetri maxim de sol.

SCHIMBARE ROATĂ (2/2)

Demontaţi şuruburile şi scoateţi roata.

Puneţi roata de rezervă pe butucul central şi rotiţi-o pentru a face să coincidă găurile de fixare ale roţii şi ale butucului.

Atunci când şuruburile sunt livrate cu roata de rezervă, utilizaţi aceste şuruburi numai pentru roata de rezervă.

Strângeţi şuruburile asigurându-vă de plasarea corespunzătoare a roţii pe butucul său şi coborâţi cricul.

Cu roata pe sol, strângeţi şuruburile puternic şi controlaţi strângerea şi presiunea de umflare a roţii de rezervă cât mai repede posibil.

Şurub antifurt

Dacă folosiţi şuruburi antifurt, raportaţi-vă la desenul gravat în interiorul ornamentului pentru a poziţiona şurubul (risc de a nu putea monta ornamentul roţii).

Nu lăsaţi niciodată sculele în dezordine în vehicul: risc de proiectare în momentul unei frânări. După utilizare, aveţi grijă să replasaţi bine sculele în locaşurile lor: risc de răniri.
Atunci când şuruburile sunt livrate cu roata de rezervă, este imperativ să fie utilizate exclusiv pentru roata de rezervă: consultaţi eticheta fixată pe roata de rezervă.
Cricul este destinat schimbării roţii. În nici un caz acesta nu trebuie utilizat pentru a efectua o reparaţie sau pentru a avea acces sub vehicul.

În caz de pană de pneu, înlocuiţi roata cât mai repede posibil. Un pneu care a avut o pană trebuie să fie întotdeauna examinat (şi reparat dacă este posibil) de către un specialist.

Securitate pneuri - roţi

Pneurile constituie singurul contact între vehicul şi drum, deci este esenţial să le ţineţi în bună stare.

Trebuie obligatoriu să vă conformaţi reglementărilor locale prevăzute de codul rutier.

Pentru siguranţa dumneavoastră şi respectarea legislaţiei în vigoare.

Când este necesar să le înlocuiţi, nu trebuie să montaţi pe vehiculul dumneavoastră decât pneuri de aceeaşi marcă, dimensiune, tip şi structură pe aceeaşi osie.

Acestea trebuie: fie să aibă o capacitate de încărcare şi o capacitate de viteză cel puţin egale cu cele ale pneurilor originale, fie să corespundă celor recomandate de un Reprezentant al mărcii.

Nerespectarea acestor instrucţiuni poate pune în pericol siguranţa dumneavoastră şi poate invalida conformitatea autovehiculului dumneavoastră.

Risc de pierdere a controlului vehiculului.

Întreţinere pneuri

Pneurile trebuie să fie în stare bună şi profilul lor trebuie să prezinte un relief bine evidenţiat; pneurile agreate de serviciile noastre tehnice conţin martori de uzură ***1*** care sunt **constituiţi din bosaje-martor încorporate în structura benzii de rulare.**

Atunci când profilul a fost erodat până la nivelul bosajelor-martor, **acestea devin vizibile *2***: este **atunci** necesar să înlocuiţi pneurile deoarece adâncimea profilului nu este mai mare de **1,6 mm iar aceasta antrenează o aderenţă necorespunzătoare pe drumurile umede.**

Un vehicul supraîncărcat, parcursuri lungi pe autostradă, mai ales pe temperaturi ridicate şi o conducere frecventă pe drumuri proaste concură la deteriorări mai rapide ale pneurilor şi influenţează asupra securităţii.

Incidente de conducere, precum „lovirea bordurii trotuarului”, riscă să deterioreze pneurile şi jantele, precum şi să antreneze dereglări ale trenului faţă sau spate.

În acest caz, verificaţi starea lor la un Reprezentant al mărcii.

Presiuni de umflare

Respectaţi presiunile de umflare (inclusiv roata de rezervă), verificaţi-le cel puţin o dată pe lună şi înaintea fiecărei călătorii pe distanţe mari (consultaţi eticheta lipită pe cantul uşii şoferului).

Presiunile insuficiente antrenează o uzură prematură şi încălzirea anormală a pneurilor, împreună cu toate consecinţele pe care le pot avea în planul securităţii:

– ţinută de drum proastă,

– risc de explozie sau de pierdere a benzii de rulare.

Presiunea de umflare depinde de sarcină şi de viteza de utilizare. Ajustaţi presiunile în funcţie de condiţiile de utilizare (consultaţi eticheta lipită pe cantul uşii şoferului).

Presiunile trebuie să fie verificate la rece: nu ţineţi cont de presiunile superioare care ar fi atinse pe timp cald sau după un parcurs efectuat la viteză mare.

În cazul în care verificarea presiunii nu poate fi efectuată pe pneurile **reci**, trebuie să majoraţi presiunile indicate cu **0,2** până la **0,3** bari.

Este strict interzis să dezumflaţi un pneu cald.

Particularitate

În funcţie de vehicul, dispuneţi de un adaptor de poziţionat pe valvă înainte de a face completarea cu aer.

Atenţie, un buşon de valvă lipsă sau înfiletat necorespunzător poate dăuna etanşeităţii pneurilor şi provoca pierderi de presiune.

Să aveţi întotdeauna buşoane de valvă identice cu cele originale şi înfiletate în întregime.

Vehicul echipat cu un avertizor de pierdere presiune pneuri

În caz de umflare insuficientă (pană de pneu, presiune scăzută etc.), martorul luminos se aprinde pe tabloul de bord; consultaţi paragraful «Avertizor de pierdere a presiunii în pneuri» din capitolul 2.

Permutare roţi

Această practică este nerecomandată.

Roată de rezervă

Consultaţi paragrafele „Pană de pneu” şi „Schimbare roată” din capitolul 5.

Înlocuire pneuri

Din motive de securitate, această operaţie trebuie încredinţată exclusiv unui specialist.

O montare diferită a pneurilor poate modifica:

– conformitatea vehiculului dumneavoastră cu reglementările în vigoare;
– comportamentul său în viraje;
– dificultatea manevrării direcţiei;
– montarea lanţurilor.

Utilizare pe timp de iarnă

Lanţuri

Din motive de securitate, este categoric interzis să montaţi lanţuri pe osia spate. Orice montare de pneuri de mărime superioară celei originale **face imposibilă folosirea lanţurilor.**

Montarea lanţurilor nu este posibilă decât cu pneuri cu mărimi identice cu cele montate iniţial pe **vehiculul dumneavoastră.**

Pe roţi pot fi montate lanţuri cu condiţia să utilizaţi lanţuri specifice. Consultaţi un Reprezentant al mărcii.

Particularitate versiuni echipate cu roţi de 16”: pe aceste roţi nu se pot monta lanţuri.

Dacă doriţi să utilizaţi lanţuri, este obligatoriu să luaţi **echipamente specifice.**

Consultaţi Reprezentantul mărcii dumneavoastră.

Pneuri de „iarnă” sau „termocauciucuri”

Vă recomandăm să echipaţi **cele patru roţi** pentru a menţine cât mai mult posibil calitatea aderenţei vehiculului dumneavoastră.

Atenţie: aceste pneuri conţin uneori un sens de rulaj şi un indice de viteză maximă care poate fi mai mic decât viteza maximă a vehiculului dumneavoastră.

Pneuri cu crampoane

Acest tip de echipare nu este utilizabilă decât pe o perioadă limitată şi determinată de legislaţia locală.
Este necesar să respectaţi viteza impusă de reglementarea în vigoare.
Aceste pneuri trebuie să echipeze cel puţin cele două roţi de pe osia faţă.

În toate cazurile vă recomandăm să consultaţi un Reprezentant al mărcii care vă poate sfătui asupra alegerii echipamentelor celor mai adaptate vehiculului dumneavoastră.

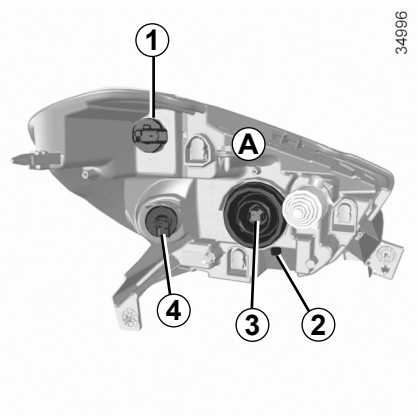

Puteţi înlocui becurile descrise mai jos. Totuşi, vă sfătuim să vă duceţi să le înlocuiţi la un Reprezentant al mărcii dacă manipularea pare dificilă.

Becurile sunt sub presiune şi pot exploda în momentul înlocuirii.

Risc de rănire.

În funcţie de legislaţia locală sau din precauţie, procuraţi-vă de la Reprezentantul mărcii o cutie de rezervă care să conţină un set de becuri şi un set de siguranţe.

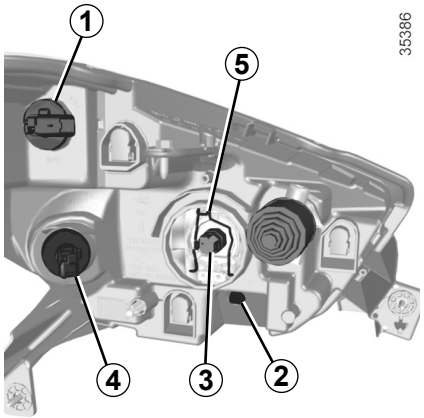

Lumini de drum, lumini de întâlnire

Demontaţi conectorul becului ***3***.
Demontaţi capacul ***A***.
Îndepărtaţi arcul ***5*** şi scoateţi becul.

Tip bec: H4 anti U.V. (vezi chenar).

Utilizaţi **obligatoriu** becuri anti U.V. 55W pentru a nu degrada plexiglasul farurilor.
Nu atingeţi sticla becului. Ţineţi-l de dulie sa.
După schimbarea becului, verificaţi repoziţionarea corespunzătoare a capacului.

Lumină de zi

Rotiţi cu un sfert de tură dulia ***1*** pentru a avea acces la bec.

Tip bec: P21W.

Lumină de poziţie faţă

Rotiţi cu un sfert de tură dulia ***2*** pentru a avea acces la bec.

Tip bec: W5W.

Lumină semnalizare direcţie

Rotiţi cu un sfert de tură dulia ***4*** pentru a avea acces la bec.

Tip bec: PY21W.

În momentul intervenţiilor în apropierea motorului, acesta poate fi cald. În plus motoventilatorul poate porni în orice moment. Martorul luminos din compartimentul motor vă reaminteşte acest lucru.

Risc de rănire.

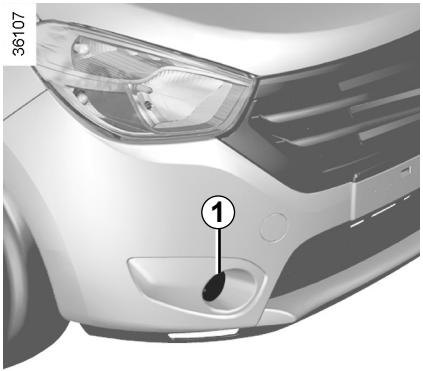

Lumini de ceaţă faţă *1*

Consultaţi un Reprezentant al mărcii.

Tip bec: H16LL.

Becurile sunt sub presiune şi pot exploda în momentul înlocuirii.

Risc de rănire.

Proiectoare adiţionale

Dacă doriţi să echipaţi vehiculul dumneavoastră cu lumini de „ceaţă”, consultaţi un Reprezentant al mărcii.

Orice intervenţie (sau modificare) asupra circuitului electric trebuie să fie realizată de un Reprezentant al mărcii care dispune de piesele necesare adaptării, deoarece o branşare incorectă ar putea antrena deteriorarea instalaţiei electrice (cablaj, organe, în special alternatorul).

În funcţie de legislaţia locală sau din precauţie, procuraţi-vă de la un Reprezentant al mărcii o cutie de rezervă care conţine un set de becuri şi un set de siguranţe.

În momentul intervenţiilor în apropierea motorului, acesta poate fi cald. În plus motoventilatorul poate porni în orice moment. Martorul luminos din compartimentul motor vă reaminteşte acest lucru.

Risc de rănire.

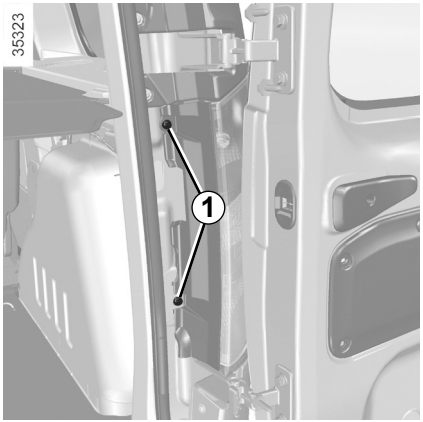

Lumini semnalizare direcţie, de poziţie şi de stop

Pentru a demonta lampa, defiletaţi şuruburile ***1***.

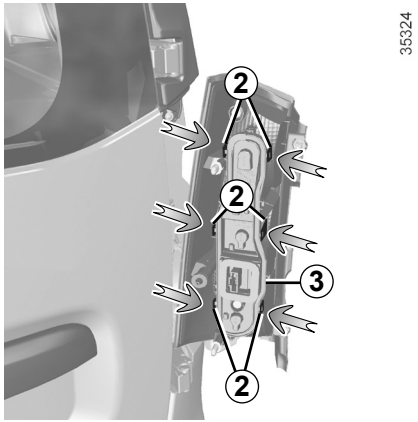

Din exterior, îndepărtaţi blocul luminilor trăgându-l spre înapoi.

Demontaţi dulia ***3*** deblocând clipsurile ***2***.

Remontare

Pentru remontare, procedaţi în sens invers având grijă să nu deterioraţi cablajul şi să cuplaţi clipsurile ***2*** duliei ***3***.

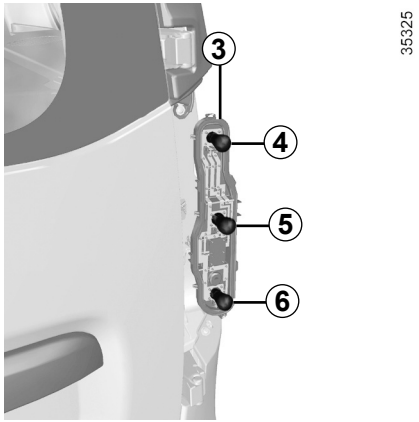

4 **Lumină de poziţie şi de stop**
Tip bec 4 : **P21/5W**.

5 **Lumină de direcţie**
Tip bec 5 : **PY21W**.

6 **Lumină de mers înapoi (parte dreapta)**
Tip bec 6 : **P21W**.

6 **Lumină de ceaţă sau de mers înapoi (partea stângă)**
(în funcţie de vehicul)
Tip bec 6 : **P21W**.

35326

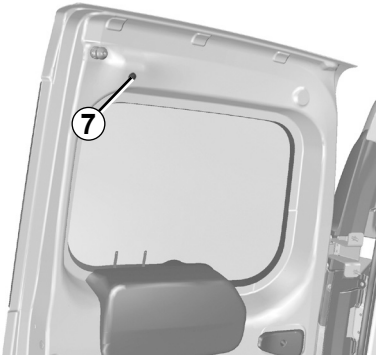

A treia lampă stop

Scoateţi piuliţa ***7*** şi îndepărtaţi lampa stop din locaşul său.

35327

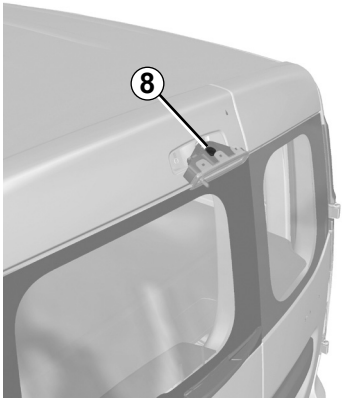

Tip bec *8* : P21W.

Remontare

Pentru remontare, procedaţi în sens invers având grijă să nu deterioraţi cablajul.

Becurile sunt sub presiune şi pot exploda în momentul înlocuirii.

Risc de răniri.

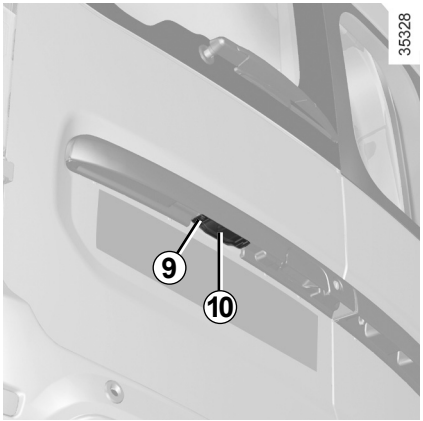

Lampă număr de înmatriculare

Defiletaţi şurubul ***9***.

Scoateţi capacul lămpii pentru a avea acces la becul ***10***.

Tip bec 10 : **W5W**.

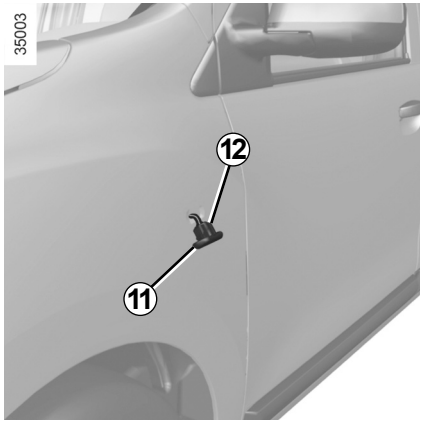

Lămpi de semnalizare laterale *11*

Declipsaţi lampa de semnalizare ***11*** (cu ajutorul unei scule tip şurubelniţă plată).

Rotiţi cu un sfert de tură dulia ***12*** şi scoateţi becul.

Tip bec: W5W.

Becurile sunt sub presiune şi pot exploda în momentul înlocuirii.

Risc de răniri.

Plafonieră

Declipsaţi difuzorul ***1*** cu ajutorul unei scule tip şurubelniţă plată.

Scoateţi becul respectiv.

Tip bec *2*: W5W.

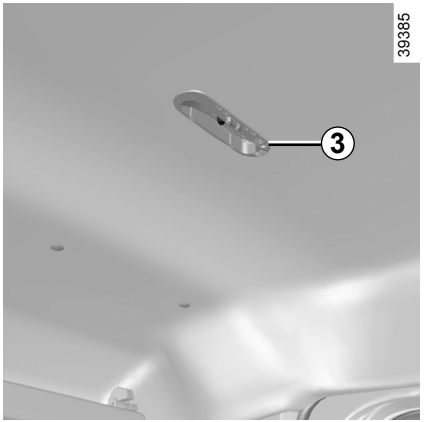

Plafonieră spate

Declipsaţi difuzorul ***3*** cu ajutorul unei scule tip şurubelniţă plată.

Îndepărtaţi becul.

Tip bec: W5W.

Becurile sunt sub presiune şi pot exploda în momentul înlocuirii.

Risc de răniri.

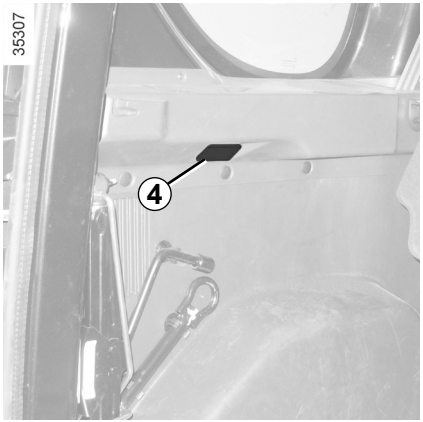

Lampă portbagaj

Declipsaţi lampa ***4*** cu ajutorul unei scule tip şurubelniţă plată.

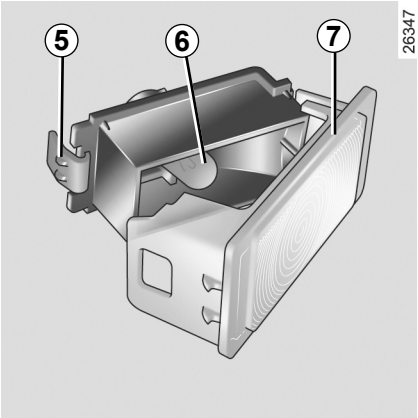

Apăsaţi pe langheta ***5*** pentru a îndepărta difuzorul ***7*** şi a avea acces la becul ***6***.

Tip bec: W5W.

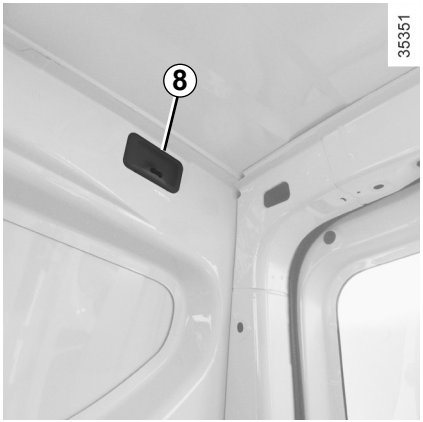

Lampă *8*

Declipsaţi (cu ajutorul unei scule tip şurubelniţă plată) capacul lămpii ***8***.

Îndepărtaţi becul.

Tip bec: W5W.

Siguranţe în habitaclu A

În caz de nefuncţionare a unui aparat electric, verificaţi starea siguranţelor.
Declipsaţi trapa ***A***.

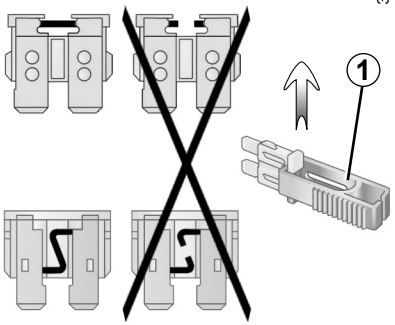

Cleşte *1*

Scoateţi siguranţa cu ajutorul cleştelui ***1***, situat pe spatele trapei ***A***.
Pentru a o scoate din cleşte, glisaţi-o lateral.
Este recomandat să nu utilizaţi amplasamentele libere ale siguranţelor.

Verificaţi siguranţa aferentă şi **înlocuiţi-o**, dacă este necesar, **cu o siguranţă obligatoriu de acelaşi amperaj ca cea originală**.

O siguranţă cu amperajul prea mare poate crea o încălzire excesivă a reţelei electrice (risc de incendiu) în caz de consum anormal al unui echipament.

În funcţie de legislaţia în vigoare sau din precauţie, procuraţi-vă de la un Reprezentant al mărcii o cutie de rezervă care să conţină un set de becuri şi un set de siguranţe.

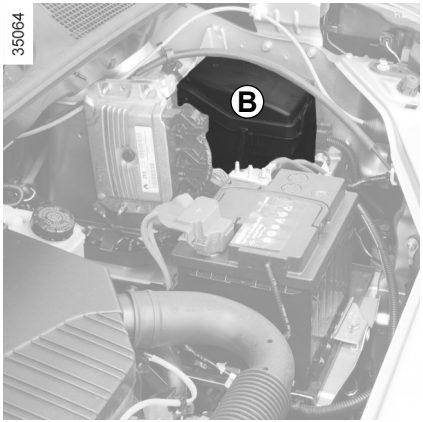

Siguranţe în compartimentul motor *B*
Anumite funcţii sunt protejate de siguranţe situate în compartimentul motor în cutia ***B***.
Cu toate acestea, datorită accesibilităţii reduse, **vă recomandăm să înlocuiţi aceste siguranţe la un Reprezentant al mărcii**.

În funcţie de legislaţia în vigoare sau din precauţie, procuraţi-vă de la un Reprezentant al mărcii o cutie de rezervă care să conţină un set de becuri şi un set de siguranţe.

Dezactivaţi funcţia Stop and Start pentru orice intervenţie în compartimentul motorului.

În momentul intervenţiilor în apropierea motorului, acesta poate fi cald. În plus motoventilatorul poate porni în orice moment. Martorul luminos din compartimentul motor vă reaminteşte acest lucru.

Risc de rănire.

Verificaţi siguranţa aferentă şi **înlocuiţi-o**, dacă este necesar, **cu o siguranţă obligatoriu de acelaşi amperaj ca cea originală**.

O siguranţă cu amperajul prea mare poate crea o încălzire excesivă a reţelei electrice (risc de incendiu) în caz de consum anormal al unui echipament.

Alocare siguranţe în habitaclu

(prezenţa şi amplasarea siguranţelor DEPINDE DE NIVELUL DE ECHIPARE AL VEHICULULUI)

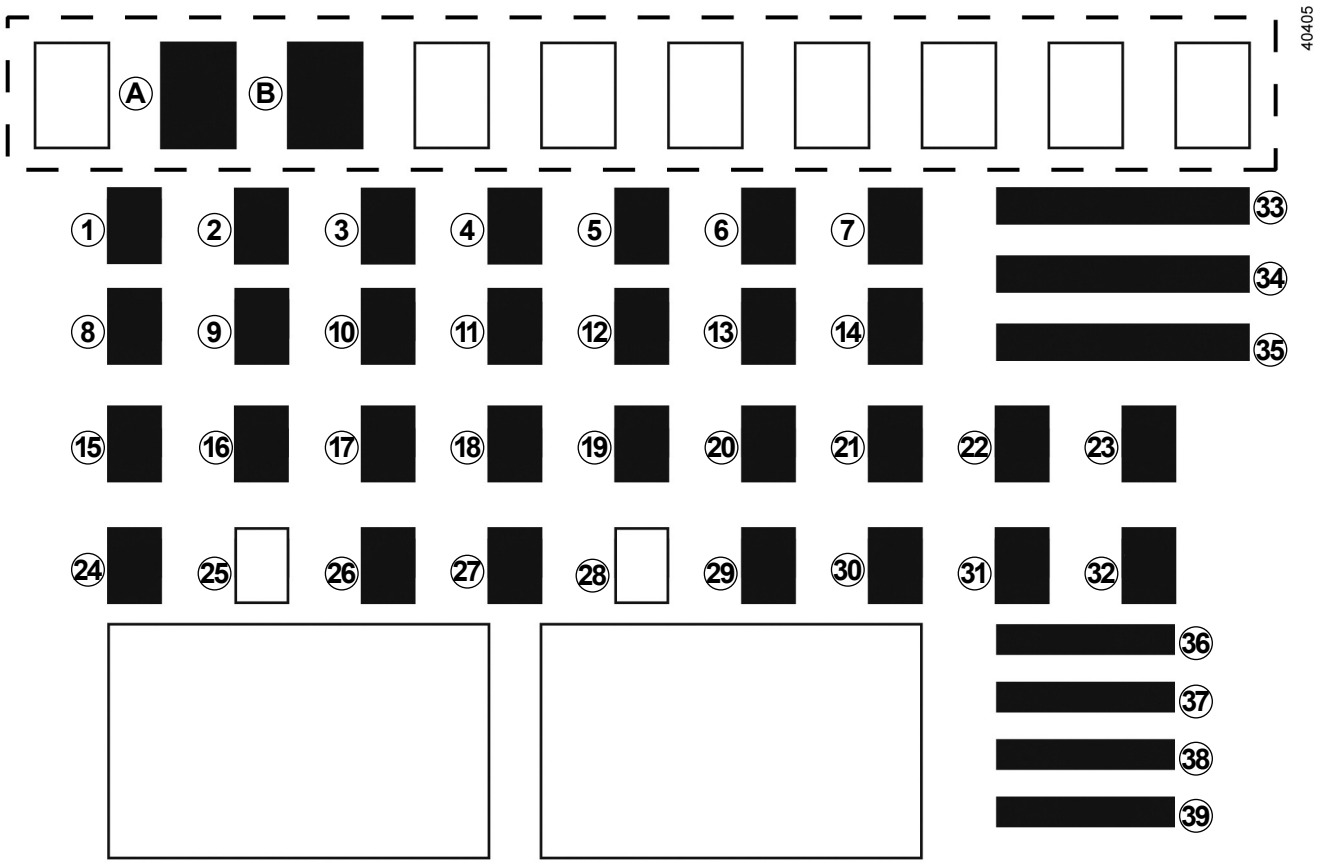

Număr	Alocare
A	Retrovizoare electrice
B	Macara electrică faţă
1	GPL
2	Lumini de drum stânga
3	Lumini de drum dreapta
4	Lumină de întâlnire stânga
5	Lumini de întâlnire dreapta
6	Lumini de poziţie faţă
7	Lămpi spate
8	Priză accesorii spate
9	Lumini de ceaţă spate
10	Avertizor sonor
11	Blocare automată a uşilor

Număr	Alocare
12	ESC
13	Plafonieră
14	Marşarier
15	Ştergător geam faţă
16	Scaune cu încălzire
17	Lumini de zi
18	Lămpi stop
19	Pompă de carburant, injecţie
20	Airbag
21	Regulator/Limitator de viteză, lunetă spate, alertă de nepurtare a centurii, asistenţă la parcare
22	Direcţie asistată
23	Amplasament rezervat pentru echipamente complementare
24	Semnalizator de direcţie

Număr	Alocare
25	Neutilizat
26	Unitate centrală habitaclu
27 şi *29*	Comandă sub volan
28	Neutilizat
30	Amplasament rezervat pentru echipamente complementare
31	Tablou de bord
32	Radio
33	Demaror
34	Ştergător geam
35	Ventilare habitaclu
36	Brichetă
37	Priză diagnosticare
38	Retrovizor cu dezgheţare
39	Lumini de ceaţă faţă

Dacă bateria este prea slabă pentru a asigura funcţionarea corespunzătoare, puteţi în continuare porni şi bloca/debloca vehiculul (consultaţi paragraful „Blocare/deblocare deschideri mobile” din capitolul 1).

Bateriile sunt disponibile la un Reprezentant al mărcii, durata lor de viaţă este de aproximativ doi ani.

Aveţi grijă la absenţa de urme de cerneală pe baterie: risc de contact electric necorespunzător.

Înlocuire baterie

Deschideţi capacul prin fanta ***1*** cu ajutorul unei şurubelniţe drepte sau al unui instrument similar şi înlocuiţi bateria ***2*** respectând tipul şi polaritatea gravate pe spatele capacului.

Notă: în momentul înlocuirii bateriei, aveţi grijă să nu atingeţi circuitul electronic situat în capacul cheii.

Asiguraţi clipsarea corespunzătoare a capacului şi strângerea şurubului.

Atunci când este necesară înlocuirea acestora, asiguraţi-vă că utilizaţi baterii de acelaşi tip sau de tip echivalent (consultaţi un reprezentant al mărcii).

În momentul înlocuirii:

– asiguraţi-vă că bateriile sunt introduse corect.
risc de explozie.

– dacă trapa nu se închide corect, nu o utilizaţi şi nu o lăsaţi la îndemâna copiilor.

Precauţii referitoare la baterii:

– nu lăsaţi bateriile (noi sau uzate) la îndemâna copiilor;

– nu înghiţiţi bateriile.

Risc de arsuri chimice care pot provoca decesul.

– dacă au fost ingerate sau introduse în orice parte a corpului, consultaţi un medic cât mai curând posibil.

26913

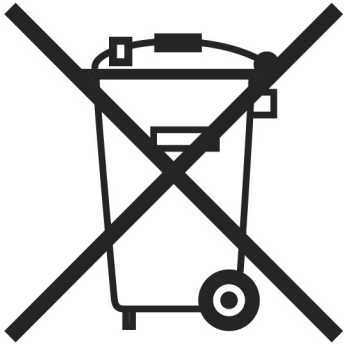

Nu aruncaţi bateriile uzate în natură, depuneţi-le la un organism însărcinat cu colectarea şi reciclarea bateriilor.

Pentru a evita orice risc de producere a scânteilor

– Asiguraţi-vă „consumatorii de energie” (plafoniere...) să fie întrerupţi înainte de a debranşa sau a rebranşa o baterie;

– când încărcaţi bateria, opriţi încărcătorul înainte de a conecta sau de a deconecta bateria;

– nu puneţi obiecte metalice pe baterie pentru a nu crea un scurtcircuit între borne;

– aşteptaţi cel puţin un minut după o întrerupere motor pentru a debranşa o baterie;

– aveţi grijă să rebranşaţi corect bornele unei baterii după remontare.

Dezactivaţi funcţia Stop and Start pentru orice intervenţie în compartimentul motorului.

Branşare a unui încărcător

Încărcătorul trebuie să fie compatibil cu o baterie cu tensiune nominală de 12 volţi.

Nu debranşaţi bateria când motorul funcţionează. **Conformaţi-vă instrucţiunilor de utilizare date de furnizorul încărcătorului de baterie pe care îl folosiţi.**

Anumite baterii pot prezenta specificităţi în ceea ce priveşte reîncărcarea, sfătuiţi-vă cu Reprezentantul mărcii dumneavoastră. Evitaţi orice risc de producere a scânteilor care ar putea antrena imediat o explozie şi procedaţi la încărcarea într-un loc bine aerisit.

Risc de răniri grave.

Manevraţi cu atenţie bateria deoarece conţine acid sulfuric care nu trebuie să intre în contact cu ochii sau cu pielea. Dacă se întâmplă un astfel de contact, clătiţi cu apă din abundenţă şi, dacă este nevoie, consultaţi un medic.

Ţineţi orice flacără, orice punct incandescent sau orice scânteie departe de elemenţii bateriei: risc de explozie.

În timpul intervenţiilor în apropierea motorului, acesta poate fi cald. În plus, motoventilatorul poate porni în orice moment.

Risc de răniri.

Pornire cu bateria unui alt vehicul

Pentru a porni, dacă trebuie să utilizaţi bateria unui alt vehicul, procuraţi-vă cabluri electrice adecvate (cu aceeaşi secţiune) la un Reprezentant al mărcii sau, dacă posedaţi deja cabluri de demaraj, asiguraţi-vă de starea lor corespunzătoare.

Cele două baterii trebuie să aibă o tensiune nominală identică: 12 volţi. Bateria care furnizează curent trebuie să aibă o capacitate (amperi - oră, Ah) cel puţin egală cu cea a bateriei descărcate.

Asiguraţi-vă că nu există nici un contact între cele două vehicule (risc de scurtcircuit în momentul legării bornelor pozitive) şi că bateria descărcată este bine branşată. Întrerupeţi contactul vehiculului dumneavoastră.

Porniţi motorul vehiculului care furnizează curentul şi adoptaţi o turaţie medie.

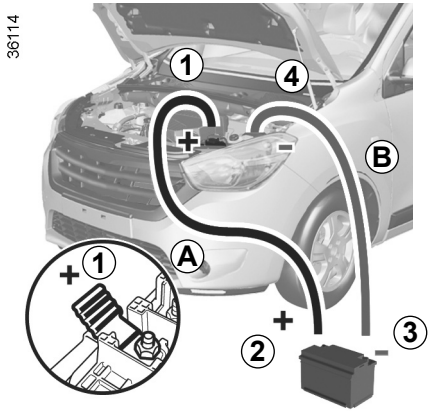

Fixaţi cablul pozitiv (+) ***A*** pe borna (+) ***1*** a bateriei descărcate, apoi pe borna (+) ***2*** a bateriei care furnizează curentul.

Legaţi cablul negativ (–) ***B*** pe borna (–) ***3*** a bateriei care furnizează curentul apoi pe borna (–) ***4*** a bateriei descărcate.

Porniţi motorul în mod normal. De îndată ce porneşte, debranşaţi cablurile ***A*** şi ***B*** în ordinea inversă (***4-3-2-1***).

Verificaţi să nu existe nici un contact între cablurile ***A*** şi ***B***, iar cablul pozitiv ***A*** nu este în contact cu nici un element metalic al vehiculului care furnizează curent.

Risc de răniri grave şi/sau de deteriorare a vehiculului.

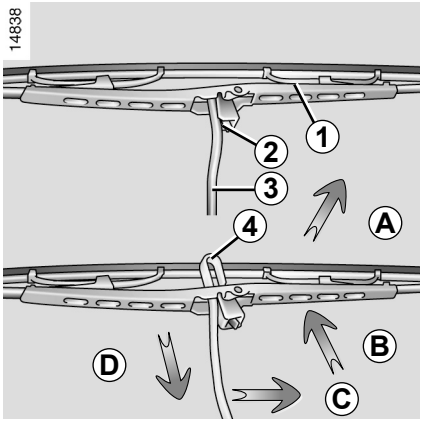

Înlocuire lamele ştergător de parbriz *1*

– Cu contactul întrerupt, ridicaţi braţul ştergătorului de geam ***3***;

– rotiţi lamela până la orizontală (mişcare ***A***);

– apăsaţi langheta ***2*** şi glisaţi lamela ştergătorului de geam în jos până când îndepărtaţi cârligul ***4*** de braţul ştergătorului de geam (mişcare ***D***);

– decalaţi lamela (mişcare ***C***) apoi ridicaţi-o (mişcare ***B***) pentru a o îndepărta.

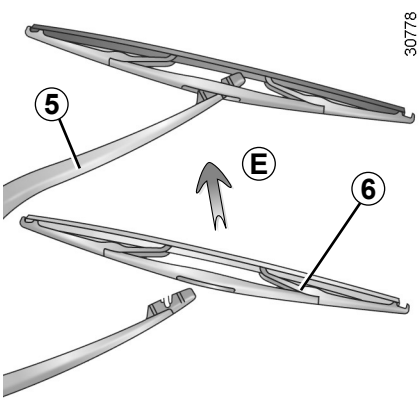

Înlocuire lamelă ştergător geam spate *6*

– Cu contactul întrerupt, ridicaţi braţul ştergătorului de geam ***5***;
– rotiţi lamela ***6*** până când întâlniţi o rezistenţă;
– îndepărtaţi lamela trăgând de ea (mişcare ***E***).

Remontare a unei lamele ştergător geam faţă sau spate

Pentru a remonta lamela ştergătorului de geam, procedaţi în sens invers. Asiguraţi-vă că lamela este bine blocată.

Supravegheaţi starea lamelelor ştergătorului de geam. Durata lor de viaţă depinde de dumneavoastră:
– curăţaţi lamelele, parbrizul şi luneta spate cu regularitate cu apă cu săpun;
– nu le utilizaţi atunci când parbrizul sau luneta spate sunt uscate;
– dezlipiţi-le de pe parbriz sau de pe luneta spate atunci când ele nu au funcţionat de mult timp.

– Pe timp geros, asiguraţivă că lamelele ştergătorului de geam nu sunt imobilizate de gheaţă (risc de încălzire motor).

– Supravegheaţi starea lamelelor. Acestea trebuie schimbate de îndată ce eficacitatea lor scade: aproximativ în fiecare an.

În timpul schimbării lamelei, atunci când aceasta este scoasă, aveţi grijă să nu lăsaţi braţul să cadă din nou pe geam: risc de spargere a geamului.

REMORCARE: depanare (1/2)

Volanul nu trebuie să fie blocat; cheia de contact trebuie să fie în poziţia „M” (aprindere) permiţând semnalizarea (lumini „Stop”, lumini de avarie…). Noaptea, vehiculul trebuie să fie luminat.

În plus, este obligatoriu să respectaţi condiţiile de remorcare definite în legislaţia ţării respective, iar dacă sunteţi vehiculul tractant, nu trebuie să depăşiţi greutatea remorcabilă a vehiculului dumneavoastră. Adresaţi-vă unui Reprezentant al mărcii.

Nu scoateţi cheia din contactorul de demaraj în timpul remorcării.

Cu motorul oprit, asistenţele de direcţie şi de frânare nu mai sunt operaţionale.

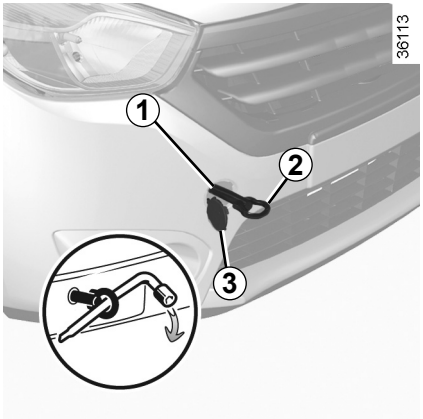

Utilizaţi exclusiv punctele de remorcare faţă *1* şi spate *4*.

Aceste puncte de remorcare nu pot fi utilizate decât la tractare, în nici un caz nu pot servi pentru a ridica direct sau indirect vehiculul.

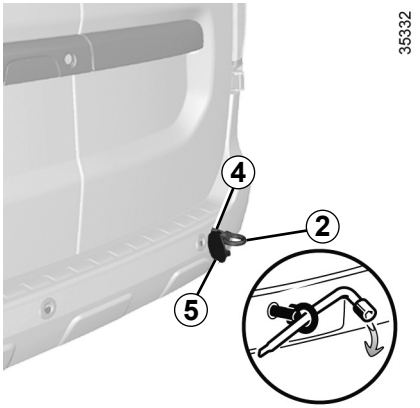

Acces la punctele de remorcare

Declipsaţi capacul ***3*** sau ***5*** trecând un dispozitiv plat sub capac.

Înfiletaţi inelul de remorcare *2* la maxim: într-o primă fază, manual până la capăt, apoi terminaţi blocându-l cu ajutorul cheii de roată.

Utilizaţi exclusiv inelul de remorcare ***2*** şi cheia de roată situate în portbagaj (consultaţi paragraful „Scule” din capitolul 5).

– Utilizaţi o bară de remorcare rigidă. În cazul utilizării corzii sau a cablului (atunci când autorizează legislaţia), vehiculul tractat trebuie să fie apt pentru frânare.
– Nu trebuie să remorcaţi un vehicul a cărui aptitudine la rulaj este alterată.
– Evitaţi bruscările la accelerare şi la frânare care ar putea deteriora vehiculul.
– În toate cazurile, este recomandat să nu depăşiţi **25 km/h**.

Nu lăsaţi niciodată sculele în dezordine în vehicul: risc de proiectare în momentul unei frânări.

Dacă vehiculul dumneavoastră nu este echipat cu un sistem audio, dispuneţi de o preechipare compusă din amplasamente pentru:

– radioul ***1***;

– difuzoare uşi ***2***.

Pentru instalarea unui echipament, consultaţi un Reprezentant al mărcii.

Amplasament radio *1*

Declipsaţi şi demontaţi compartimentul de depozitare ***1***.

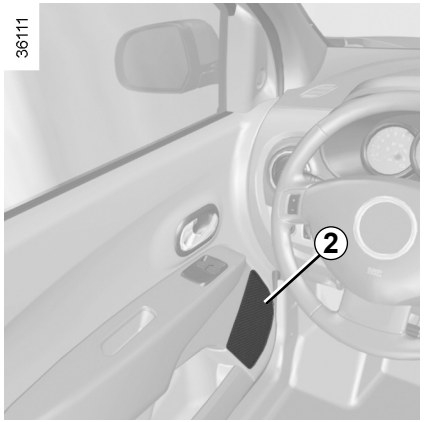

Difuzoare uşi *2*

Declipsaţi capacul ***2*** cu ajutorul unui dispozitiv tip şurubelniţă plată.

– În toate cazurile, este foarte important să urmaţi întocmai instrucţiunile din manualul echipamentului.

– Caracteristicile suporturilor şi cablajelor (disponibile în reţeaua mărcii) variază în funcţie de nivelul de echipare al vehiculului dumneavoastră şi de tipului radioului dumneavoastră.
Pentru a cunoaşte referinţa lor, consultaţi Reprezentantul dumneavoastră al mărcii.

– Orice intervenţie asupra circuitului electric al vehiculului sau al radioului nu poate fi realizată decât de un Reprezentant al mărcii: o branşare incorectă ar putea antrena deteriorarea instalaţiei electrice şi/sau a organelor conectate la aceasta.

Accesorii electrice şi electronice
Înainte de a instala acest tip de accesoriu, (în special pentru emiţătoare/receptoare: bandă de frecvenţe, nivel de putere, poziţie antenă...), asiguraţi-vă că acesta este compatibil cu vehiculul dumneavoastră. Solicitaţi recomandarea unui Reprezentant al mărcii.
Nu branşaţi decât accesorii cu o putere maximă de 120 waţi. **Risc de incendiu.** Atunci când se utilizează mai multe prize de accesorii în acelaşi timp, puterea totală a accesoriilor conectate nu trebuie să depăşească 180 waţi.
Orice intervenţie asupra circuitului electric al vehiculului nu poate fi realizată decât de un Reprezentant al mărcii deoarece o branşare incorectă ar putea antrena deteriorarea instalaţiei electrice şi/sau a organelor conectate la aceasta.
În cazul montării ulterioare de echipamente electrice asiguraţi-vă că instalaţia este bine protejată de o siguranţă. Notaţi amperajul şi localizarea acestei siguranţe.

Utilizarea prizei de diagnosticare
Utilizarea accesoriilor electronice pe priza de diagnosticare poate crea perturbaţii grave asupra sistemelor electronice ale vehiculului. Pentru siguranţa dumneavoastră, vă recomandăm să utilizaţi doar accesoriile electronice aprobate de producător; consultaţi un reprezentant al mărcii. **Risc de accident grav**.

Utilizare de aparate emiţătoare/receptoare (telefoane, aparate CB).
Telefoanele şi aparatele CB echipate cu antenă integrată pot crea interferenţe cu sistemele electronice care echipează vehiculul original, de aceea este recomandat să nu utilizaţi decât aparate cu antenă exterioară. **Pe de altă parte, vă reamintim necesitatea de a respecta legislaţia în vigoare referitoare la utilizarea acestor aparate.**

Montare ulterioară de accesorii
Dacă doriţi să instalaţi accesorii pe vehicul: consultaţi un Reprezentant al mărcii. În plus, pentru a asigura buna funcţionare a vehiculului dumneavoastră şi pentru a evita orice risc de natură să pericliteze securitatea dumneavoastră, vă recomandăm să utilizaţi accesorii specificate, adaptate la vehiculul dumneavoastră şi care sunt singurele garantate de constructor.
Dacă utilizaţi un baston antifurt, fixaţi-l numai pe pedala de frână.
Incomodare la condus
Pe partea şoferului, nu utilizaţi decât covoraşe adaptate vehiculului, care se prind peste elementele preinstalate şi verificaţi regulat fixarea lor. Nu suprapuneţi mai multe covoraşe. **Risc de blocare a pedalelor.**

ANOMALII DE FUNCŢIONARE (1/6)

Următoarele recomandări vă permit să depanaţi rapid şi provizoriu vehiculul; pentru securitate consultaţi de îndată ce este posibil un Reprezentant al mărcii.

Acţionaţi demarorul	CAUZE POSIBILE	CE TREBUIE SĂ FACEŢI
Becurile martorilor luminoşi luminează slab, demarorul nu porneşte.	Fişe baterie strânse prost, debranşate sau oxidate.	Restrângeţi-le, rebranşaţi-le sau curăţaţi-le dacă sunt oxidate.
	Baterie descărcată sau defectă.	Branşaţi o altă baterie la bateria defectă. Consultaţi paragraful „Baterie: depanare” din capitolul 5 sau înlocuiţi bateria dacă este necesar. Nu împingeţi vehiculul dacă, coloana de direcţie este blocată.
Motorul nu vrea să pornească.	Condiţii de pornire neîndeplinite.	Consultaţi paragraful „Pornire/oprire motor” din capitolul 2.
Cu vehiculul staţionar, motorul rece, turaţia de ralanti a motorului este ridicată	La versiunea pe benzină, aceasta nu este neapărat o anomalie. Aceasta poate fi cauzată de creşterea temperaturii motorului.	Turaţia de ralanti a motorului trebuie să scadă după aproximativ un minut. În caz contrar, aceasta poate fi cauzată de altă defecţiune. Adresaţi-vă unui Reprezentant al mărcii.
Coloana de direcţie rămâne blocată.	Volan blocat.	Pentru a debloca, manevraţi uşor cheia şi volanul (consultaţi paragraful „Contactor demaraj” din capitolul 2).

ANOMALII DE FUNCŢIONARE (2/6)

Pe drum	CAUZE POSIBILE	CE TREBUIE SĂ FACEŢI
Vibraţii.	Pneuri prost umflate, prost echilibrate sau deteriorate.	Verificaţi presiunea pneurilor; dacă nu aceasta este cauza, verificaţi starea lor la un Reprezentant al mărcii.
Fierbere în rezervorul de lichid de răcire.	Pană mecanică: garnitură de chiulasă deteriorată, pompă de apă defectă.	Opriţi motorul. Apelaţi la un Reprezentant al mărcii.
	Motoventilator în pană.	Apelaţi la un Reprezentant al mărcii.
Fum sub capota motorului.	Scurtcircuit sau scurgere din circuitul de răcire.	Opriţi-vă, întrerupeţi contactul, îndepărtaţi-vă de vehicul şi apelaţi la un Reprezentant al mărcii.
Martorul luminos pentru presiune ulei se aprinde:		
în viraj sau la frânare	Nivelul de ulei motor este prea scăzut.	Adăugaţi ulei motor (consultaţi paragraful „Nivel de ulei motor: completare, umplere” din capitolul 4).
la ralanti	Presiune ulei scăzută.	Consultaţi cel mai apropiat Reprezentant al mărcii.
Martorul luminos pentru presiune ulei întârzie să se stingă sau rămâne aprins la accelerare.	Lipsă presiune de ulei.	Opriţi vehiculul şi contactaţi un reprezentant al mărcii.

ANOMALII DE FUNCŢIONARE (3/6)

Pe drum	CAUZE POSIBILE	CE TREBUIE SĂ FACEŢI
Fum alb anormal la eşapament.	Pană mecanică: garnitură de chiulasă deteriorată. sau	Opriţi motorul. Apelaţi la un Reprezentant al mărcii.
	La versiunea diesel, aceasta nu este neapărat o anomalie. Fumul poate proveni de la regenerarea filtrului de particule.	Consultaţi paragraful „Particularitate versiuni diesel” din capitolul 2.
	În cazul versiunii pe benzină, aceasta nu este neapărat o anomalie. În funcţie de condiţiile climatice (temperatură scăzută, umiditate etc.), fumul poate să apară la accelerarea puternică a vehiculului.	Reduceţi turaţia motorului şi evitaţi accelerarea bruscă pentru a face fumul să dispară. În caz contrar, aceasta poate fi cauzată de altă defecţiune. Adresaţi-vă unui Reprezentant al mărcii.
Direcţia asistată devine dură.	Curea ruptă. Lipsă de ulei de direcţie asistată. Defecţiune la sistemul de asistenţă.	Rulaţi cu atenţie la viteză redusă, ţinând cont de nivelul de forţă din volan necesar pentru acţionarea roţilor. Adresaţi-vă unui Reprezentant al mărcii.

Radiator: În cazul unei lipse importante de lichid de răcire nu uitaţi că nu trebuie niciodată să faceţi plinul cu lichid de răcire rece atunci când motorul este foarte cald. După orice intervenţie asupra vehiculului care necesită golirea, chiar şi parţială, a circuitului de răcire, acesta din urmă trebuie umplut cu un amestec nou convenabil dozat. Vă amintim că este obligatoriu să nu utilizaţi decât un produs selectat de serviciile noastre tehnice.

ANOMALII DE FUNCŢIONARE (4/6)

Pe drum	CAUZE POSIBILE	CE TREBUIE SĂ FACEŢI
Şuierat.	Antenă de pavilion poziţionată necorespunzător.	Orientaţi antena.
Motor supraîncălzit. Martorul luminos de temperatură a lichidului de răcire se aprinde.	Pană a motoventilatorului.	Opriţi vehiculul, opriţi motorul şi apelaţi la un Reprezentant al mărcii.
	Scurgeri de lichid de răcire.	Opriţi vehiculul, opriţi motorul şi verificaţi rezervorul de lichid de răcire: trebuie să conţină lichid. Dacă nu conţine lichid, consultaţi un Reprezentant al mărcii cât mai curând posibil.
Martor luminos de alertă schimb de ulei motor rămâne aprins după schimbul de ulei.	Reiniţializare a alertei după schimbul de ulei neefectuată.	Reiniţializaţi alerta după schimbul de ulei motor, consultaţi paragraful „Computer de bord” din capitolul 1.

Radiator: În cazul unei lipse importante de lichid de răcire nu uitaţi că nu trebuie niciodată să faceţi plinul cu lichid de răcire rece atunci când motorul este foarte cald. După orice intervenţie asupra vehiculului care necesită golirea, chiar şi parţială, a circuitului de răcire, acesta din urmă trebuie umplut cu un amestec nou convenabil dozat. Vă amintim că este obligatoriu să nu utilizaţi decât un produs selectat de serviciile noastre tehnice.

ANOMALII DE FUNCŢIONARE (5/6)

Aparatură electrică	CAUZE POSIBILE	CE TREBUIE SĂ FACEŢI
Frecvenţă prea rapidă a luminilor de semnalizare.	Bec ars.	Înlocuiţi becul.
Luminile de semnalizare nu mai funcţionează.	Circuit electric defect.	Consultaţi un Reprezentant al mărcii.
	Siguranţă deteriorată.	Înlocuiţi siguranţa sau prevedeţi înlocuirea acesteia; consultaţi informaţiile din paragraful „Siguranţe”.
Farurile nu se aprind sau nu se mai sting.	Circuit electric sau comandă defect.	Consultaţi un Reprezentant al mărcii.
	Siguranţă deteriorată.	Înlocuiţi siguranţa sau prevedeţi înlocuirea acesteia; consultaţi informaţiile din paragraful „Siguranţe”.
Urme de condens în lămpi.	Aceasta nu este o anomalie. Prezenţa urmei de condensare este un fenomen natural legat de variaţiile de temperatură. Aceste urme vor dispărea progresiv în momentul utilizării lămpilor.	

ANOMALII DE FUNCŢIONARE (6/6)

Aparatură electrică	CAUZE POSIBILE	CE TREBUIE SĂ FACEŢI
Ştergătorul nu funcţionează.	Lamele ştergătoare de geam lipite.	Dezlipiţi lamelele înainte de a utiliza ştergătorul de geam.
	Circuit electric defect.	Consultaţi un Reprezentant al mărcii.
	Siguranţă deteriorată.	Înlocuiţi siguranţa sau prevedeţi înlocuirea acesteia; consultaţi informaţiile din paragraful „Siguranţe”.
Ştergătorul de geam nu se mai opreşte.	Comenzi electrice defecte.	Consultaţi un Reprezentant al mărcii.

Capitolul 6: Caracteristici tehnice

Plăcuţe de identificare vehicul 6.2
Plăcuţe de identificare motor 6.3
Dimensiuni 6.5
Caracteristici motor 6.7
Mase (în Kg) 6.9
Piese de schimb şi reparaţii 6.11
Justificative de întreţinere 6.12
Control anticoroziune 6.18

PLĂCUŢE DE IDENTIFICARE VEHICUL

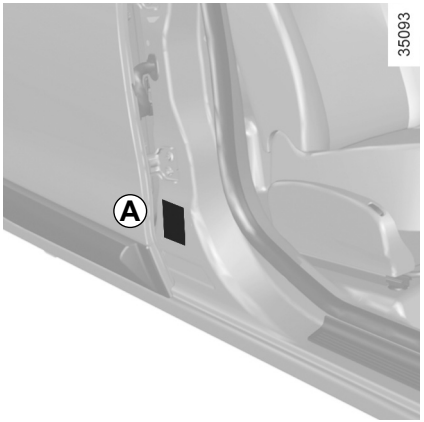

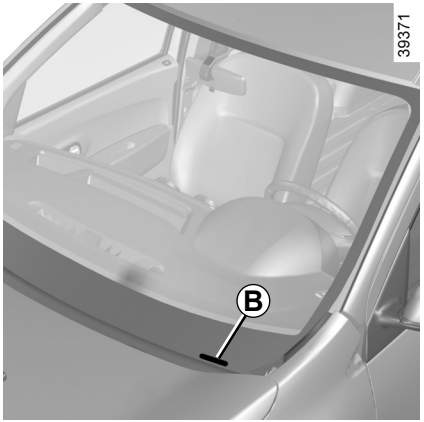

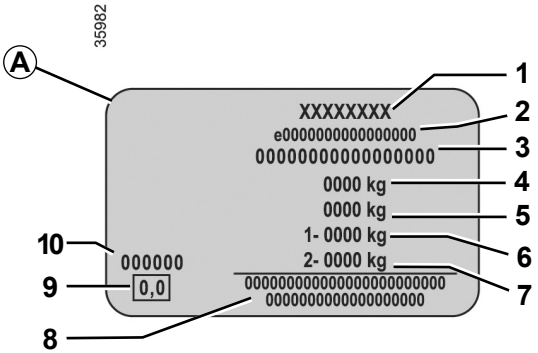

Indicaţiile care figurează pe plăcuţa constructorului *A* trebuie menţionate în toate scrisorile sau comenzile dumneavoastră. Prezenţa şi amplasamentul informaţiilor depind de vehicul.

Plăcuţă constructor *A*

1 Nume constructor.

2 Număr de design comunitar sau număr de omologare.

3 Număr de identificare.
În funcţie de vehicul, această informaţie este reamintită pe marcajul *B*.

4 MMAC (Masă Maximă Admisă în Sarcină).

5 MTR (Masă Totală Rulantă: vehicul în sarcină cu remorcă).

6 MMTA (Masă Maximă Totală Admisă) osie faţă.

7 MMTA osie spate.

8 Rezervat pentru inscripţionări parteneriat sau complementare.

9 Neutilizat.

10 Referinţă vopsea (cod culoare).

PLĂCUŢE DE IDENTIFICARE MOTOR (1/2)

33293

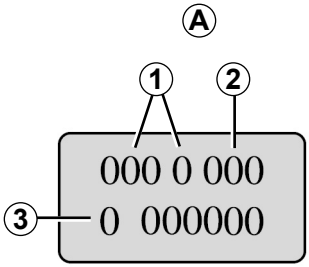

Indicaţiile care figurează pe plăcuţa motor ***A*** trebuie amintite în toate scrisorile sau comenzile dumneavoastră (amplasament diferit în funcţie de motorizare).

1 Tip de motor
2 Indice motor
3 Număr motor

35358

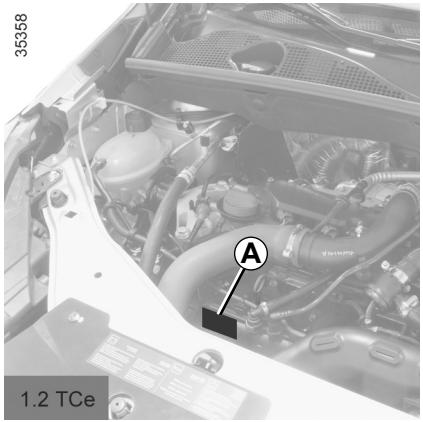

43908

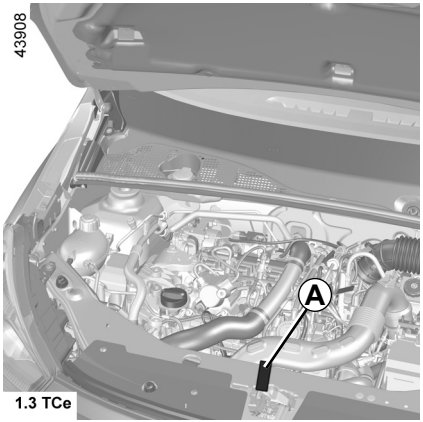

35060

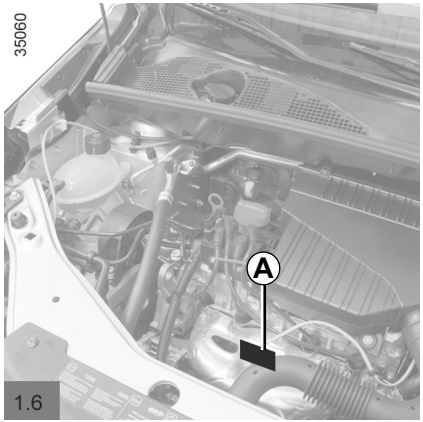

39810

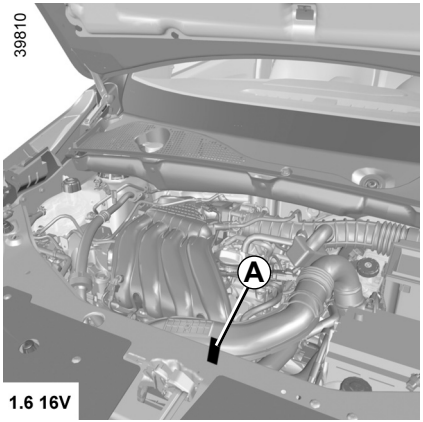

PLĂCUŢE DE IDENTIFICARE MOTOR (2/2)

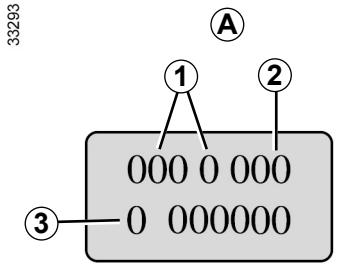

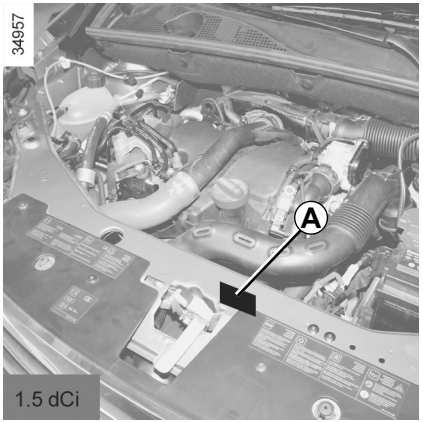

Indicaţiile care figurează pe plăcuţa motor ***A*** trebuie amintite în toate scrisorile sau comenzile dumneavoastră (amplasament diferit în funcţie de motorizare).

1 Tip de motor
2 Indice motor
3 Număr motor

DIMENSIUNI (în metri) (1/2)

Versiune furgon

36108

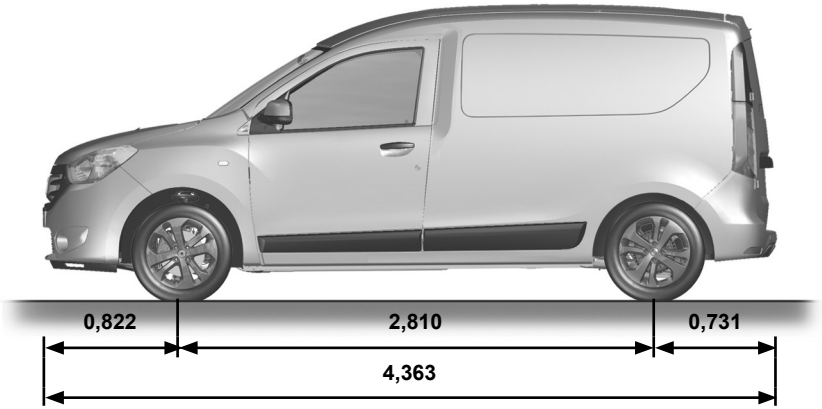

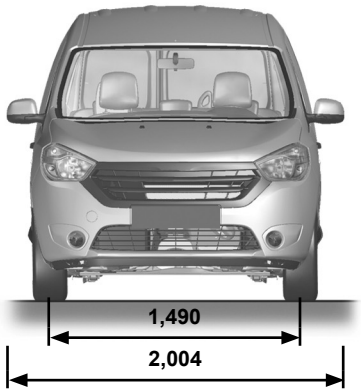

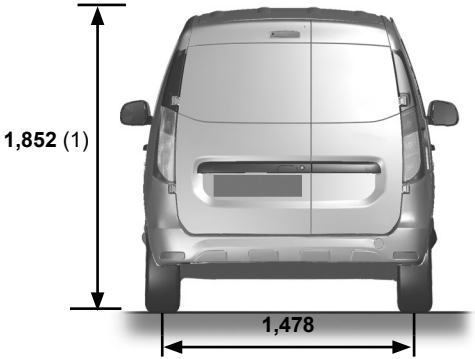

(1) Fără sarcină

DIMENSIUNI (în metri) (2/2)

Versiune break

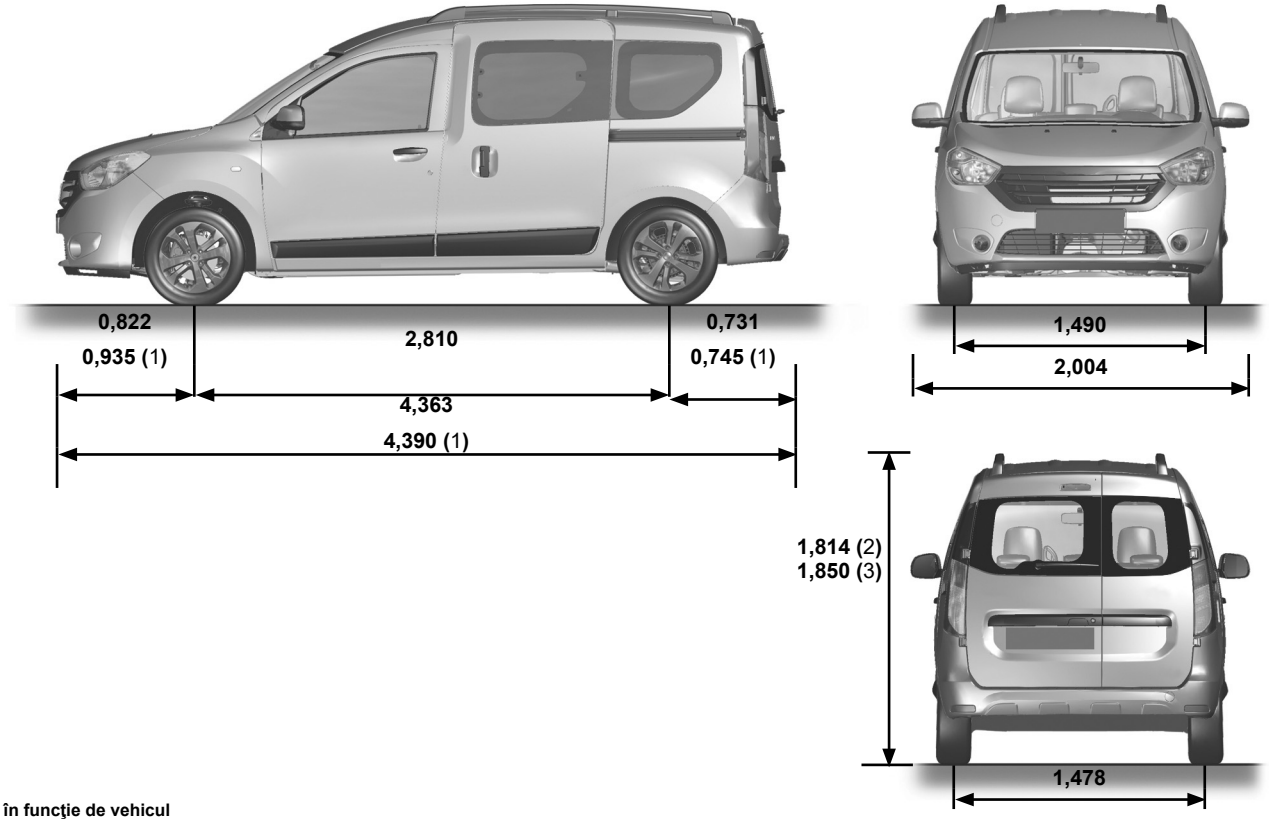

(1) **în funcţie de vehicul**

(2) **gol, fără bare portbagaj pavilion**

(3) **gol, cu bare portbagaj pavilion**

CARACTERISTICI MOTOR (1/2)

Versiuni	1.2 TCe	1.3 TCe	1,6 8V	1,6 16V	1.5 dCi
Tip motor (consultaţi plăcuţa motorului)	H5Ft	H5Ht	K7M	H4M	K9Kt
Cilindree (cm³)	1 197	1 332	1 598	1 598	1 461
Tip carburant **Cifră Octanică**	Benzină Carburant fără plumb **obligatoriu**, cu cifră octanică la fel ca cea precizată pe eticheta situată în trapa de carburant. Consultaţi paragraful „Rezervor de carburant” din capitolul 1.				Motorină Eticheta situată în trapa de carburant vă indică carburanţii autorizaţi.
Tipuri de carburant care respectă normele europene şi care sunt compatibile cu motoarele vehiculelor comercializate în Europa (în orice alte cazuri, contactaţi un Reprezentant al mărcii).	E5 — Benzina fără plumb, care respectă norma **EN 228**, conţine până la 5% etanol în volum. E10 — Benzina fără plumb, care respectă norma **EN 228**, conţine până la 10% etanol în volum.				B7 — Motorina, care respectă norma **EN 590**, conţine până la 7% ester metilic de acid în volum. B10 — Motorina, care respectă norma **EN 16734**, conţine până la 10% ester metilic de acid în volum. XTL — Motorina, care respectă norma **EN 15940**, conţine până la 7% ester metilic de acid în volum.

CARACTERISTICI MOTOR (2/2)

Versiuni	1.2 TCe	1.3 TCe	1.6 8V	1.6 16V	1.5 dCi
Tip motor (consultaţi plăcuţa motorului)	H5Ft	H5Ht	K7M	H4M	K9Kt
Cilindree (cm³)	1 197	1 332	1 598	1 598	1 461
Bujii	Nu utilizaţi decât bujiile specificate pentru motorul vehiculului dumneavoastră. Tipul lor trebuie să fie indicat pe o etichetă lipită în compartimentul motor, în caz contrar consultaţi Reprezentantul mărcii. Montarea de bujii nespecificate poate antrena deteriorarea motorului.				–

MASE (în kg) (1/2)

Masele indicate sunt cele ale unui vehicul de bază şi fără opţiune: ele variază în funcţie de echiparea vehiculului dumneavoastră. Consultaţi un Reprezentant al mărcii.

Versiune furgon	
Masă Maxim Admisă în sarcină (MMAC) **Masă Maximă Totală Admisă (MMTA)** **Masă Totală Rulantă (MTR)**	Mase indicate pe plăcuţa constructorului (consultaţi paragraful „Plăcuţe de identificare” din capitolul 6).
Masă Remorcă Frânată*	se obţin prin calcul: **MTR- MMAC**
Masă Remorcă Nefrânată*	575
Sarcină admisă în punctul de remorcare al atelajului*	75
Sarcină admisă pe pavilion cu un dispozitiv de susţinere	80 (inclusiv dispozitive de susţinere)

* **Sarcină remorcabilă (Remorcare rulotă, ambarcaţiune, ...)**
Remorcarea este interzisă atunci când calculul MTR - MMAC este egal cu zero sau atunci când MTR este egală cu zero (sau nu este indicată) pe plăcuţa constructorului.

– Este important să respectaţi condiţiile de remorcare admise de legislaţia locală şi, în special, cele definite de codul rutier. Pentru orice adaptare a atelajului adresaţi-vă Reprezentantului mărcii.
– În cazul unui vehicul cu atelaj, **masa totală rulantă (vehicul + remorcă) nu trebuie să fie niciodată depăşită**. Totuşi este tolerată:
  – o depăşire a MMTA spate în limita a 15%,
  – o depăşire a MMAC în limita a 10% sau 100 kg (la prima din cele două limite atinsă).
  În ambele cazuri, viteza maximă a ansamblului rulant nu trebuie să depăşească 80 km/h şi presiunea pneurilor trebuie să fie mărită cu 0,2 bari (3 PSI).
– Deoarece randamentul motorului şi capacitatea de urcare scad odată cu creşterea altitudinii, vă recomandăm să reduceţi sarcina maximă cu 10 % la 1 000 metri, apoi cu câte 10 % suplimentar la fiecare palier de 1 000 metri.

MASE (în kg) (2/2)

Masele indicate sunt cele ale unui vehicul de bază şi fără opţiune: ele variază în funcţie de echiparea vehiculului dumneavoastră. Consultaţi un Reprezentant al mărcii.

Versiune break	
Masă Maxim Admisă în sarcină (MMAC) **Masă Maximă Totală Admisă (MMTA)** **Masă Totală Rulantă (MTR)**	Mase indicate pe plăcuţa constructorului (consultaţi paragraful „Plăcuţe de identificare” din capitolul 6).
Masă Remorcă Frânată*	se obţin prin calcul: **MTR - MMAC**
Masă Remorcă Nefrânată*	580
Sarcină admisă în punctul de remorcare al atelajului*	75
Sarcină admisă pe pavilion cu un dispozitiv de susţinere	80 (inclusiv dispozitivele de susţinere)

* **Sarcină remorcabilă (Remorcare rulotă, ambarcaţiune, ...)**
Remorcarea este interzisă atunci când calculul MTR - MMAC este egal cu zero sau atunci când MTR este egală cu zero (sau nu este indicată) pe plăcuţa constructorului.

– Este important să respectaţi condiţiile de remorcare admise de legislaţia locală şi, în special, cele definite de codul rutier. Pentru orice adaptare a atelajului adresaţi-vă Reprezentantului mărcii.
– În cazul unui vehicul cu atelaj, **masa totală rulantă (vehicul + remorcă) nu trebuie să fie niciodată depăşită**. Totuşi este tolerată:
  – o depăşire a MMTA spate în limita a 15%,
  – o depăşire a MMAC în limita a 10% sau 100 kg (la prima din cele două limite atinsă).
  În ambele cazuri, viteza maximă a ansamblului rulant nu trebuie să depăşească 80 km/h şi presiunea pneurilor trebuie să fie mărită cu 0,2 bari (3 PSI).
– Deoarece randamentul motorului şi capacitatea de urcare scad odată cu creşterea altitudinii, vă recomandăm să reduceţi sarcina maximă cu 10 % la 1 000 metri, apoi cu câte 10 % suplimentar la fiecare palier de 1 000 metri.

PIESE DE SCHIMB ŞI REPARAŢII

Piesele de schimb originale sunt concepute pe baza unui caiet de sarcini foarte strict şi fac obiectul unor teste specifice. De aceea, ele au un nivel de calitate cel puţin egal cu cel al pieselor care sunt montate pe vehiculele noi.

Utilizând sistematic piesele de schimb originale, aveţi asigurarea că păstraţi performanţele vehiculului dumneavoastră. În plus, reparaţiile efectuate în Reţeaua mărcii cu piese de schimb originale sunt garantate conform condiţiilor date pe spatele ordinului de reparaţie.

JUSTIFICATIVE DE ÎNTREŢINERE (1/6)

Număr de indentificare vehicul (VIN): .....

Data: Km: Nr. factură:		Comentarii/diverse
Tip de intervenţie: Revizie □ ..... □ **Control anticoroziune:** OK □ Nu e OK* □ *Consultaţi pagina respectivă	**Ştampilă**	

Data: Km: Nr. factură :		Comentarii/diverse
Tip de intervenţie: Revizie □ ..... □ **Control anticoroziune:** OK □ Nu e OK* □ *Consultaţi pagina respectivă	**Ştampilă**	

Data: Km: Nr. factură:		Comentarii/diverse
Tip de intervenţie: Revizie □ ..... □ **Control anticoroziune:** OK □ Nu e OK* □ *Consultaţi pagina respectivă	**Ştampilă**	

JUSTIFICATIVE DE ÎNTREŢINERE (2/6)

Număr de indentificare vehicul (VIN): .....

Data: Km: Nr. factură:		Comentarii/diverse
Tip de intervenţie: Revizie □ ..... □ **Control anticoroziune:** OK □ Nu e OK* □ *Consultaţi pagina respectivă	**Ştampilă**	

Data: Km: Nr. factură:		Comentarii/diverse
Tip de intervenţie: Revizie □ ..... □ **Control anticoroziune:** OK □ Nu e OK* □ *Consultaţi pagina respectivă	**Ştampilă**	

Data: Km: Nr. factură:		Comentarii/diverse
Tip de intervenţie: Revizie □ ..... □ **Control anticoroziune:** OK □ Nu e OK* □ *Consultaţi pagina respectivă	**Ştampilă**	

JUSTIFICATIVE DE ÎNTREŢINERE (3/6)

Număr de indentificare vehicul (VIN): .....

Data: Km: Nr. factură:		Comentarii/diverse
Tip de intervenţie: Revizie □ ..... □ **Control anticoroziune:** OK □ Nu e OK* □ *Consultaţi pagina respectivă	**Ştampilă**	

Data: Km: Nr. factură:		Comentarii/diverse
Tip de intervenţie: Revizie □ ..... □ **Control anticoroziune:** OK □ Nu e OK* □ *Consultaţi pagina respectivă	**Ştampilă**	

Data: Km: Nr. factură:		Comentarii/diverse
Tip de intervenţie: Revizie □ ..... □ **Control anticoroziune:** OK □ Nu e OK* □ *Consultaţi pagina respectivă	**Ştampilă**	

JUSTIFICATIVE DE ÎNTREŢINERE (4/6)

Număr de indentificare vehicul (VIN): .....

Data: Km: Nr. factură:		Comentarii/diverse
Tip de intervenţie: Revizie □ ..... □ **Control anticoroziune:** OK □ Nu e OK* □ *Consultaţi pagina respectivă	**Ştampilă**	

Data: Km: Nr. factură:		Comentarii/diverse
Tip de intervenţie: Revizie □ ..... □ **Control anticoroziune:** OK □ Nu e OK* □ *Consultaţi pagina respectivă	**Ştampilă**	

Data: Km: Nr. factură:		Comentarii/diverse
Tip de intervenţie: Revizie □ ..... □ **Control anticoroziune:** OK □ Nu e OK* □ *Consultaţi pagina respectivă	**Ştampilă**	

JUSTIFICATIVE DE ÎNTREŢINERE (5/6)

Număr de indentificare vehicul (VIN): .....

Data: Km: Nr. factură:		Comentarii/diverse
Tip de intervenţie: Revizie □ ..... □ **Control anticoroziune:** OK □ Nu e OK* □ *Consultaţi pagina respectivă	**Ştampilă**	

Data: Km: Nr. factură:		Comentarii/diverse
Tip de intervenţie: Revizie □ ..... □ **Control anticoroziune:** OK □ Nu e OK* □ *Consultaţi pagina respectivă	**Ştampilă**	

Data: Km: Nr. factură:		Comentarii/diverse
Tip de intervenţie: Revizie □ ..... □ **Control anticoroziune:** OK □ Nu e OK* □ *Consultaţi pagina respectivă	**Ştampilă**	

JUSTIFICATIVE DE ÎNTREŢINERE (6/6)

Număr de indentificare vehicul (VIN): .....

Data: Km: Nr. factură:		Comentarii/diverse
Tip de intervenţie: Revizie □ ..... □ **Control anticoroziune:** OK □ Nu e OK* □ *Consultaţi pagina respectivă	**Ştampilă**	

Data: Km: Nr. factură:		Comentarii/diverse
Tip de intervenţie: Revizie □ ..... □ **Control anticoroziune:** OK □ Nu e OK* □ *Consultaţi pagina respectivă	**Ştampilă**	

Data: Km: Nr. factură:		Comentarii/diverse
Tip de intervenţie: Revizie □ ..... □ **Control anticoroziune:** OK □ Nu e OK* □ *Consultaţi pagina respectivă	**Ştampilă**	

CONTROL ANTICOROZIUNE (1/6)

În cazul în care continuarea garanţiei este condiţionată de o reparaţie, aceasta este indicată mai jos.

VIN: .....

De efectuat reparaţie pentru coroziune: Data de reparaţie:		**Ştampilă**
Reparaţie de efectuat: Data de reparaţie:		**Ştampilă**
Reparaţie de efectuat: Data de reparaţie:		**Ştampilă**

CONTROL ANTICOROZIUNE (2/6)

În cazul în care continuarea garanţiei este condiţionată de o reparaţie, aceasta este indicată mai jos.

VIN: .....

De efectuat reparaţie pentru coroziune: Data de reparaţie:		**Ştampilă**
Reparaţie de efectuat: Data de reparaţie:		**Ştampilă**
Reparaţie de efectuat: Data de reparaţie:		**Ştampilă**

CONTROL ANTICOROZIUNE (3/6)

În cazul în care continuarea garanţiei este condiţionată de o reparaţie, aceasta este indicată mai jos.

VIN: .....

De efectuat reparaţie pentru coroziune: Data de reparaţie:		**Ştampilă**
Reparaţie de efectuat: Data de reparaţie:		**Ştampilă**
Reparaţie de efectuat: Data de reparaţie:		**Ştampilă**

CONTROL ANTICOROZIUNE (4/6)

În cazul în care continuarea garanţiei este condiţionată de o reparaţie, aceasta este indicată mai jos.

VIN: .....

De efectuat reparaţie pentru coroziune: Data de reparaţie:		**Ştampilă**
Reparaţie de efectuat: Data de reparaţie:		**Ştampilă**
Reparaţie de efectuat: Data de reparaţie:		**Ştampilă**

CONTROL ANTICOROZIUNE (5/6)

În cazul în care continuarea garanţiei este condiţionată de o reparaţie, aceasta este indicată mai jos.

VIN: .....

De efectuat reparaţie pentru coroziune: Data de reparaţie:		**Ştampilă**
Reparaţie de efectuat: Data de reparaţie:		**Ştampilă**
Reparaţie de efectuat: Data de reparaţie:		**Ştampilă**

CONTROL ANTICOROZIUNE (6/6)

În cazul în care continuarea garanţiei este condiţionată de o reparaţie, aceasta este indicată mai jos.

VIN: .....

De efectuat reparaţie pentru coroziune: Data de reparaţie:		**Ştampilă**
Reparaţie de efectuat: Data de reparaţie:		**Ştampilă**
Reparaţie de efectuat: Data de reparaţie:		**Ştampilă**

INDEX ALFABETIC (1/5)

A

ABS ..... 1.55, 2.21 → 2.24
accesorii 5.38
aditiv (reactiv) ..... 1.80 → 1.84
aer condiţionat ..... 3.4 → 3.8
aeratoare ..... 3.2 – 3.3
afişaj ..... 1.59 – 1.60
airbag
    activare airbag-uri pasager faţă ..... 1.48 → 1.50
    dezactivare airbag-uri pasager faţă ..... 1.48 → 1.50
airbag ..... 1.23 → 1.30, 1.38 → 1.47, 1.54
ajutor pornire în pantă 2.21
alarmă sonoră ..... 1.71 – 1.72
alarmă sonoră lumini uitate aprinse 1.8, 1.72
amenajări ..... 3.15 → 3.19
anomalii de funcţionare ..... 1.54 → 1.58, 5.39 → 5.44
antipatinare ..... 2.21 → 2.24
antipoluare
    recomandări 2.14
aparate de control ..... 1.54 → 1.60, 1.71 – 1.72
apel
    luminos 1.70
    sonor 1.70
asistenţă direcţie 2.20
asistenţă la frânarea de urgenţă ..... 2.23 – 2.24
asistenţă la parcare ..... 2.32 → 2.35
atelaj
    montare 3.27
avertisment 1.70
avertizoare sonore şi luminoase 1.70
avertizor pierdere de presiune pneuri ..... 2.16 → 2.18

B

banchetă spate ..... 3.23 → 3.25
bare portbagaj pavilion 3.30
baterie
    depanare ..... 5.32 – 5.33
baterie ..... 1.56, 4.12 – 4.13
baterie (telecomandă) ..... 5.30 – 5.31
becuri
    înlocuire ..... 5.19 → 5.25
blocare automată a deschiderilor mobile în rulaj 1.7
blocare uşi ..... 1.4 → 1.6
brichetă 3.20
buşon rezervor de carburant ..... 1.76 → 1.79
buşon rezervor reactiv ..... 1.80 → 1.84

C

cadru portbagaj
    bare portbagaj pavilion 3.30
calculator de bord ..... 1.61 → 1.67
calitate reactiv ..... 1.80 → 1.84
cameră de mers înapoi ..... 2.34 – 2.35
capac bagaje 3.29
capacitate rezervor de carburant ..... 1.76 → 1.79
capacitate rezervor reactiv ..... 1.80 → 1.84
capacităţi organe mecanice 4.4
capacităţi ulei motor ..... 4.6 → 4.8
capotă motor ..... 4.2 – 4.3
caracteristici motoare 6.7
caracteristici tehnice ..... 6.2, 6.5 – 6.6, 6.11
carburant
    calitate 1.76
    capacitate 1.76
    consum ..... 2.10 → 2.13
    recomandări de economie ..... 2.10 → 2.13
    umplere ..... 1.54, 1.76 → 1.79
catalizator ..... 2.7 – 2.8, 2.8
centuri de securitate ..... 1.18 → 1.30, 1.38 → 1.47, 1.55
chei ..... 1.2 → 1.4
cheie de ornament 5.12
cheie de roată 5.12
cheie/telecomandă cu radiofrecvenţă
    utilizare 1.2, 1.4
claxon 1.70
climatizare ..... 3.4 → 3.7
comandă integrată de telefon mâini libere 3.31
comandă sub volan 3.31
compartimente de depozitare ..... 3.15 → 3.19, 3.15 → 3.19

conducere ..... 2.3, 2.7 → 2.13, 2.20 → 2.33
conducere ECO ..... 1.57, 2.10 → 2.13
consum de carburant ..... 2.10 → 2.13, 3.7
contactor demaraj 2.2
control anticoroziune ..... 6.18 → 6.23
control dinamic traiectorie: ESC ..... 1.57 – 1.58
copii ..... 1.38 → 1.47
cric 5.12, 5.14
curăţare:
interior vehicul ..... 4.19 – 4.20

D
deblocare uşi ..... 1.5 – 1.6
deschidere uşi ..... 1.8 → 1.12
dezaburire
parbriz 3.6
dezactivare airbag pasager faţă ..... 1.48 → 1.50
dezgheţare
geam spate 1.75
diametru de bracare ..... 6.5 – 6.6
dimensiuni ..... 6.5 – 6.6
direcţie asistată 2.20
direcţie asistată variabilă 1.55
dispozitive complementare la centura faţă ..... 1.23 → 1.28
dispozitive de protecţie laterală 1.29
dispozitive de reţinere complementare 1.30
dispozitive de reţinere copii ..... 1.31 → 1.50

E
echipamente multimedia 3.31, 5.37
economii de carburant ..... 2.10 → 2.13
ESC: Control dinamic traiectorie ..... 2.21 → 2.24

F
faruri
înlocuire becuri 5.19
filtru
de particule ..... 1.56, 2.8 – 2.9
filtru 4.11
frână de mână 1.55, 2.20
frânare de urgenţă ..... 2.21 → 2.24
funcţie Stop and Start ..... 2.4 → 2.6

G
garnituri interioare
întreţinere ..... 4.19 – 4.20
geamuri laterale ..... 3.10 – 3.11

H
hayon 1.11

I
identificare vehicul 6.2
iluminare exterioară de însoţire 1.72
iluminare interioară:
înlocuire becuri ..... 5.24 – 5.25
iluminare:
exterioară ..... 1.71 – 1.72
interioară ..... 3.12 – 3.13
încălzire ..... 3.4 → 3.8
închidere uşi ..... 1.8 → 1.12
incidente
anomalii de funcţionare ..... 5.39 → 5.44
indicatoare:
tablou de bord ..... 1.59 – 1.60
inele de arimare ..... 1.34 – 1.35
inele de remorcare 5.12, 5.35
instalare radio 5.37
întreţinere 2.14
întreţinere:
caroserie ..... 4.16 → 4.18
garnituri interioare ..... 4.19 – 4.20
mecanică ..... 4.2 → 4.5, 6.12 → 6.17
Isofix ..... 1.34 – 1.35, 1.44 → 1.47

J
jojă de ulei motor ..... 4.4 – 4.5
justificative de întreţinere ..... 6.12 → 6.17

INDEX ALFABETIC (3/5)

K
kit de umflare pneuri ..... 5.6 → 5.11

L
lamele ştergătoare geamuri 5.34
lămpi spate
    înlocuire becuri ..... 5.21 → 5.23
lămpi stop
    înlocuire becuri ..... 5.21 – 5.22
levier de viteze 2.19
lichid de frână 4.9
lichid de răcire 1.54
lichid de răcire motor 4.10
lichid spălător geam 4.11
limitator de viteză ..... 1.56, 2.25 → 2.27
lumini:
    de avarie 1.70
    de ceaţă 1.54, 5.20
    de direcţie 1.54, 1.70, 5.21
    de drum ..... 1.54, 1.71 – 1.72
    de întâlnire 1.54, 1.71, 5.19
    de mers înapoi 5.21
    de poziţie 1.71
    de stop 5.21
    lămpi număr de înmatriculare 5.23
lunetă spate
    dezaburire 3.2

M
macarale geamuri ..... 3.9 → 3.11
manivelă 5.12
marşarier
    trecere 2.19
martori luminoşi de control ..... 1.54 → 1.58, 1.61 → 1.67
mase 6.9
mediu înconjurător 2.15
mesaje pe tabloul de bord ..... 1.61 → 1.67
motor
    caracteristici ..... 6.7 – 6.8

N
navigare 3.31
nivel de carburant 1.60
nivel de ulei motor ..... 4.6 → 4.8
niveluri ..... 4.4 – 4.5, 4.9 → 4.11
niveluri:
    lichid de frână 4.9
    lichid de răcire 4.10
    rezervor spălător geam 4.11

O
oglindă de comunicaţie 3.14
oglinzi de curtoazie 3.14
ornamente 5.13

P
pană de pneu ..... 5.2 → 5.5, 5.12, 5.14
parasolar 3.14, 3.16
particularitate vehicule diesel 2.9
particularitate vehicule pe benzină ..... 2.7 – 2.8, 2.8
perete de separare 1.17
pernă gonflabilă
    airbag ..... 1.23 → 1.30
piese de schimb 6.11
plăcuţe de identificare ..... 6.2 – 6.3
plafonieră ..... 3.12 – 3.13
planşă de bord ..... 1.52 – 1.53
plasă de separare 3.28
pneuri ..... 2.16 → 2.18, 4.14 – 4.15, 5.16 → 5.18
pornire 2.3
pornire motor ..... 2.3 → 2.6
portbagaj 3.26
post de conducere ..... 1.52 – 1.53
poziţie de conducere
    reglaje ..... 1.18 → 1.22
preechipare cu radio 5.37
presiune pneuri ..... 2.16 → 2.18, 4.14 – 4.15, 5.17
pretensionatoare 1.23
priză accesorii 3.20
procedură de demaraj controlat ..... 1.80 → 1.84

proiectoare
faţă ... 5.19
înlocuire becuri ... 5.19
proiector de ceaţă ... 5.20
reglaj ... 1.73
proiector de ceaţă
proiectoare ... 5.20
protecţie anticoroziune ... 4.16
punere în stare de veghe a motorului ... 2.4 → 2.6

R
radar de mers înapoi ... 2.32 – 2.33
radio ... 3.31, 5.37
reactiv (rezervor) ... 1.80 → 1.84
recomandări antipoluare ... 2.14
recomandări de conducere ... 2.10 → 2.13
recomandări practice ... 5.39 → 5.44
reglare a temperaturii ... 3.7 – 3.8
reglare faruri ... 1.73
reglare scaune faţă ... 1.14 → 1.16
regulator - limitator de viteză ... 2.25 → 2.31
regulator de viteză ... 1.56, 2.28 → 2.31
remorcare
atelaj ... 3.27
depanare ... 5.35
remorcare ... 6.9
reţinere complementară la centuri ... 1.23 → 1.30
reţinere copii ... 1.31 → 1.33, 1.36 → 1.47
retrovizoare ... 1.68 – 1.69
rezervor de carburant
capacitate ... 1.76 → 1.79
rezervor reactiv ... 1.80 → 1.84
ridicare vehicul
schimbare roată ... 5.14 – 5.15
roată de rezervă ... 5.2 → 5.5, 5.16 → 5.18
rodaj ... 2.2

S
sarcini remorcabile ... 6.9 – 6.10
scaun de ridicare copil ... 1.31 → 1.33
scaune cu încălzire ... 1.14 → 1.16
scaune faţă
reglaj ... 1.14 → 1.16
scaune faţă ... 1.15 – 1.16
scaune pentru copii ... 1.31 → 1.47
scaune spate
funcţionalităţi ... 3.23 → 3.25
schimb de ulei motor ... 4.6 → 4.8
schimbare becuri ... 5.19 – 5.20, 5.24 – 5.25
schimbare roată ... 5.14
schimbare viteze ... 2.19
SCR: reducere catalitică selectivă ... 1.80 → 1.84
scrumiere ... 3.20
securitate copii ... 1.2, 1.4, 1.10, 1.31 → 1.50, 3.9
semnal pericol ... 1.70
semnalizare iluminare ... 1.71 – 1.72
semnalizatoare ... 1.54, 1.70
siguranţe ... 5.26 → 5.29
sistem antiblocare roţi: ABS ... 2.21 → 2.24
sistem de navigare ... 3.31
sistem de reţinere copii ... 1.31 → 1.50
spălare ... 4.16 → 4.18
spălătoare geamuri ... 1.74 – 1.75
spoturi de iluminare ... 3.12 – 3.13
Stop and Start ... 2.4 → 2.6

Ş
ştergătoare geamuri
lamele ... 5.34
ştergătoare geamuri ... 1.74 – 1.75, 5.34

T
tabletă spate ... 3.15 → 3.19, 3.29
tablou de bord ... 1.54 → 1.67
telecomandă de blocare ... 1.2 – 1.3
telecomandă de blocare electrică uşi ... 1.4
telecomandă de blocare uşi
baterii ... 5.30 – 5.31
telefon ... 3.31
tetiere ... 1.13, 3.21 – 3.22

INDEX ALFABETIC (5/5)

tractare rulotă 6.9
transport copii ..... 1.31 → 1.50
transport de obiecte
    în portbagaj 3.26
trusă de scule 5.12

U
ulei motor ..... 1.56, 4.4 → 4.8
umflare pneuri ..... 4.14 – 4.15
umplere cu reactiv ..... 1.80 → 1.84
uşi ..... 1.5 → 1.12

V
ventilare
    climatizare ..... 3.4 → 3.6
ventilare ..... 3.2 – 3.3, 3.7 – 3.8
volan direcţie
    reglaj 1.51
vopsea
    întreţinere ..... 4.16 → 4.18
    referinţă 6.2

7.6

999104987S

G5

DACIA

www.daciagroup.com

Ref 999104987S / édition roumaine
NU 984-18 - 06/2020