Bine aţi venit la bordul vehiculului dumneavoastră

Acest manual de utilizare şi întreţinere vă oferă informaţii care vă permit:
– să vă cunoaşteţi bine vehiculul şi, în acelaşi timp, să beneficiaţi din plin, şi în cele mai bune condiţii de utilizare, de toate funcţionalităţile şi de toate perfecţionările tehnice cu care este dotat.
– să menţineţi funcţionarea sa optimă prin simpla însă riguroasa respectare a recomandărilor de întreţinere.
– să faceţi faţă, fără pierdere de timp excesivă, operaţiilor care nu necesită intervenţia unui specialist.

Cele câteva momente pe care le veţi consacra citirii acestui manual vor fi pe deplin compensate de informaţiile pe care le veţi obţine, funcţionalităţile şi noutăţile tehnice pe care le veţi descoperi. Dacă anumite puncte rămân încă obscure, specialiştii reţelei noastre vor avea plăcere să vă furnizeze orice informaţie complementară.

Pentru ajutor, veţi găsi următoarele simboluri:

şi Fiind vizibile pe vehicul, acestea arată că trebuie să consultaţi manualul pentru a găsi informaţii detaliate şi/sau limitările operaţiilor pentru echipamentele vehiculului.

➥ oriunde în manual indică transferul la o pagină.

oriunde în manual, indică o noţiune de risc, de pericol sau o instrucţiune de securitate.

Descrierea modelelor prezentate în acest manual a fost stabilită începând cu caracteristicile tehnice cunoscute la data conceperii acestui document. **Manualul regrupează ansamblul echipamentelor** (de serie sau opţionale) **existente pentru aceste modele, prezenţa lor în vehicul depinde de versiune, de opţiunile alese şi de ţara de comercializare.**
Acest manual poate conţine, de asemenea, informaţii despre articolele de echipare ce urmează a fi introduse ulterior în decursul anului pentru acest model.
În instrucţiuni, elementele grafice sunt prezentate ca exemple şi QR codes pot fi folosite pentru a accesa videoclipurile online.

Vă urăm drum bun la volanul vehiculului dumneavoastră.

Tradus din franceză. Reproducerea sau traducerea, chiar şi parţială, este interzisă fără acordul scris al constructorului vehiculului.

EXTERIOR

53026

Retrovizoare ➥ 1.54

Bare portbagaj pavilion ➥ 3.46

Macarale geamuri cu comenzi electrice ➥ 3.22

Ştergere parbriz ➥ 1.99 şi ➥ 1.104

Dezaburire ➥ 3.5 şi ➥ 3.11

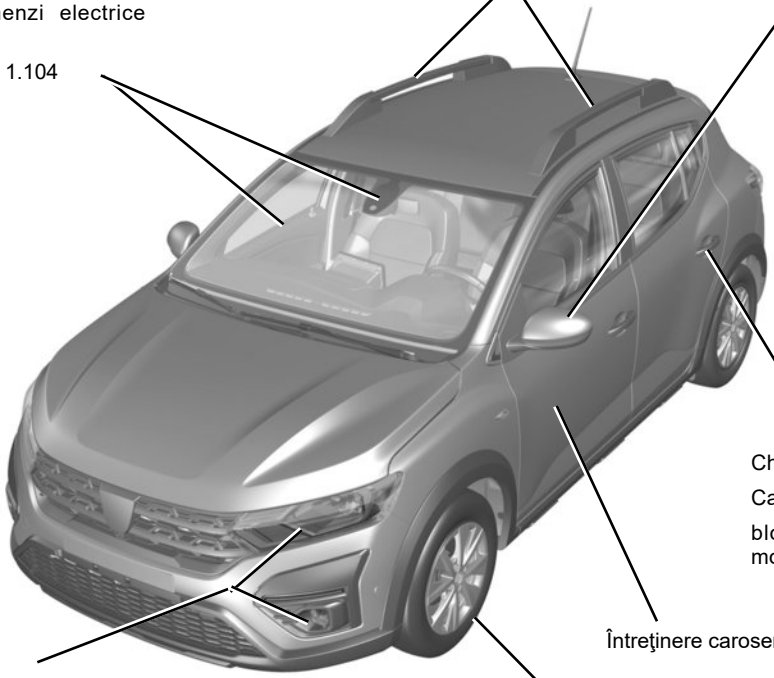

Cheie/telecomandă ➥ 1.2

Cartela ➥ 1.5

blocare, deblocare deschideri mobile ➥ 1.12

Lămpi: funcţionare ➥ 1.93

Lămpi: înlocuire ➥ 5.16

Întreţinere caroserie ➥ 4.16

Pneurile ➥ 5.13

Umplere cu carburant/GPL ➥ 1.106

HABITACLU

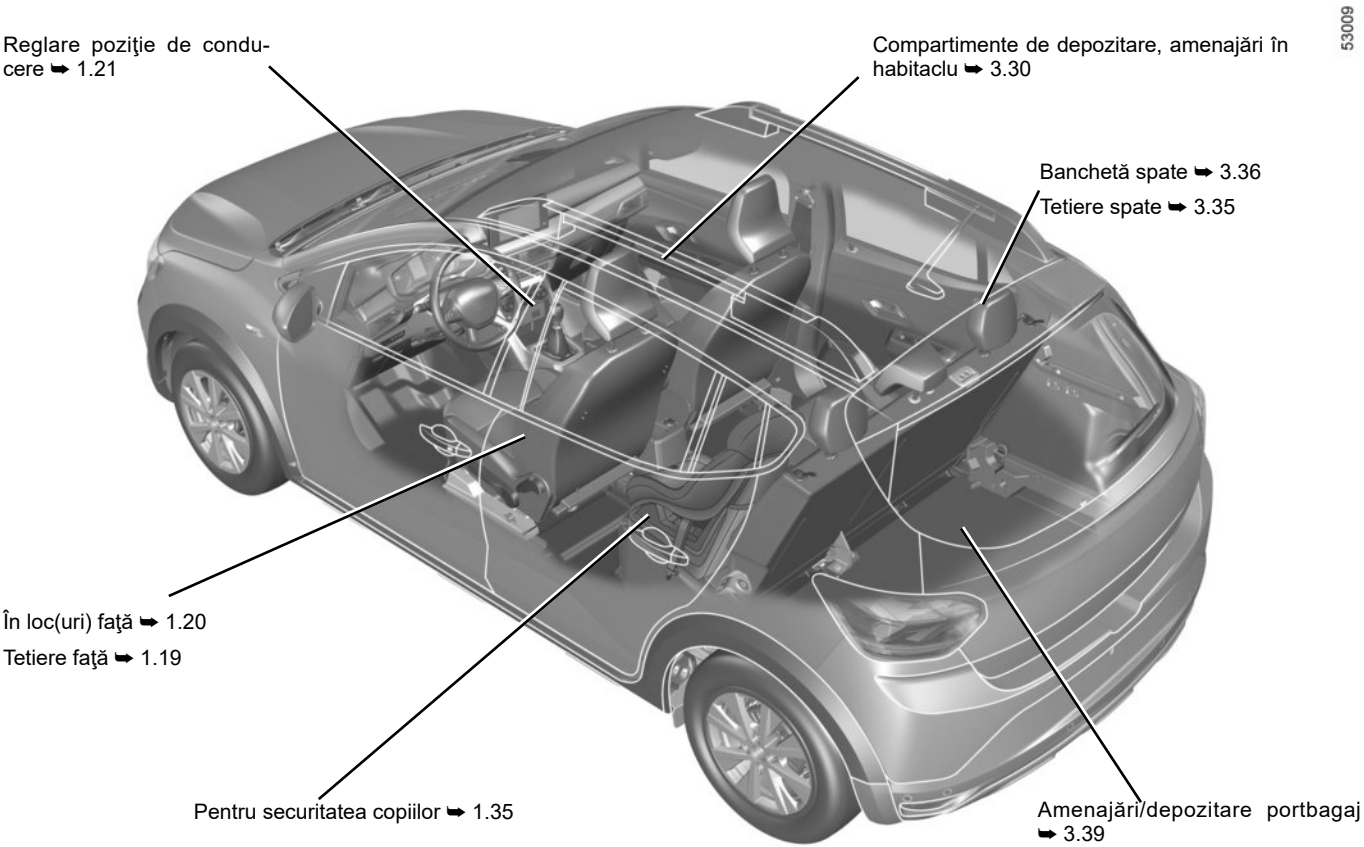
53009
Reglare poziţie de conducere ➥ 1.21
Compartimente de depozitare, amenajări în habitaclu ➥ 3.30
Banchetă spate ➥ 3.36
Tetiere spate ➥ 3.35
În loc(uri) faţă ➥ 1.20
Tetiere faţă ➥ 1.19
Pentru securitatea copiilor ➥ 1.35
Amenajări/depozitare portbagaj ➥ 3.39

POST DE CONDUCERE

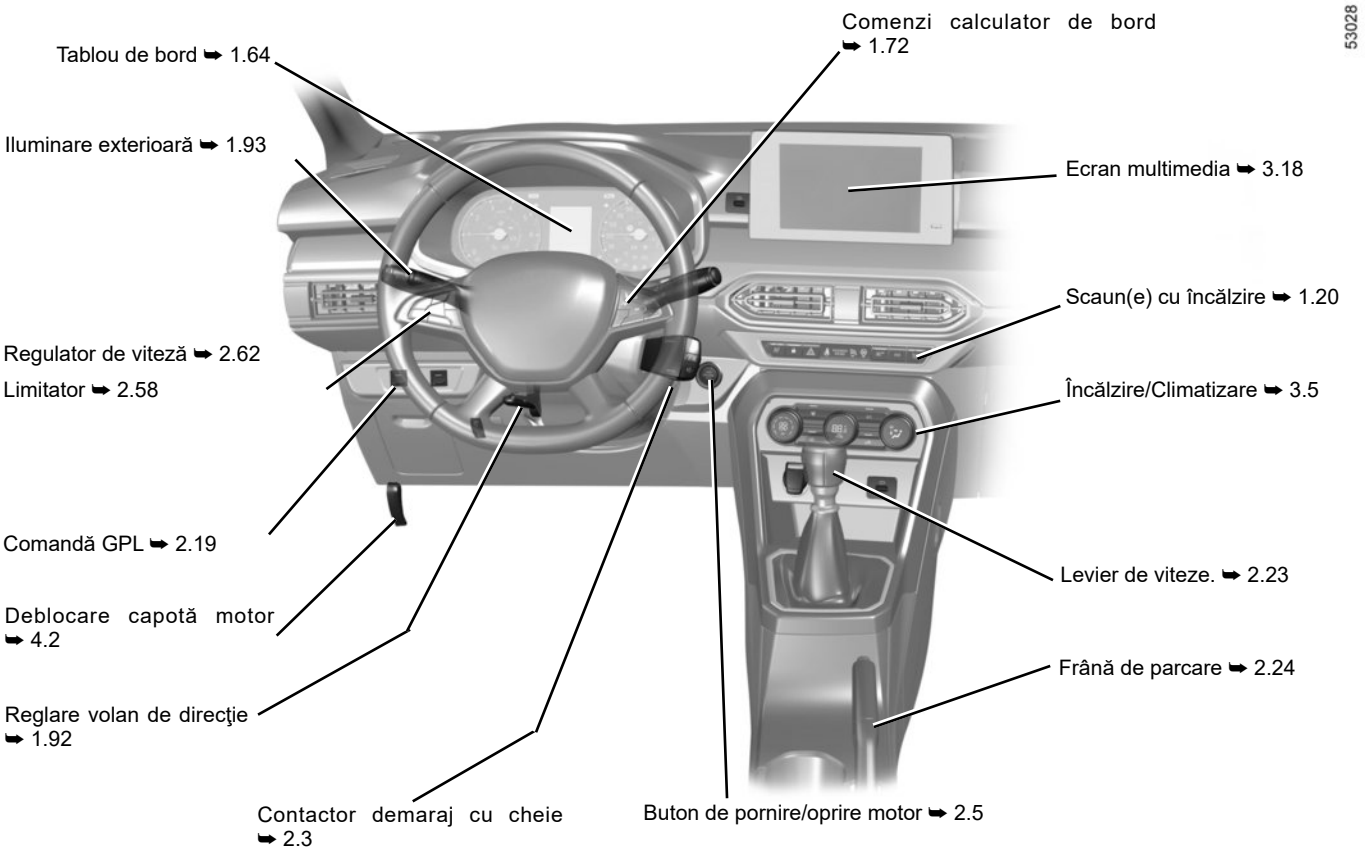

ASISTENŢĂ LA CONDUCERE

53535

ABS (sistem antiblocare roţi)

ESC (control electronic de stabilitate)

Asistenţă la frânare

Asistenţă la pornire în pantă ➥ 2.40

Frânare activă de urgenţă ➥ 2.48

Avertizor de unghi mort ➥ 2.43

Stop and Start ➥ 2.11

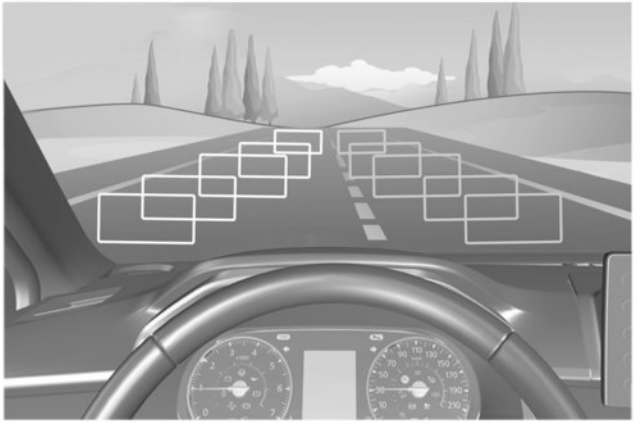

Limitator ➥ 2.58

Regulator de viteză ➥ 2.62

Asistenţă la staţionare ➥ 2.67

Cameră de mers înapoi ➥ 2.73

Avertizor de pierdere presiune pneuri ➥ 2.34

53010

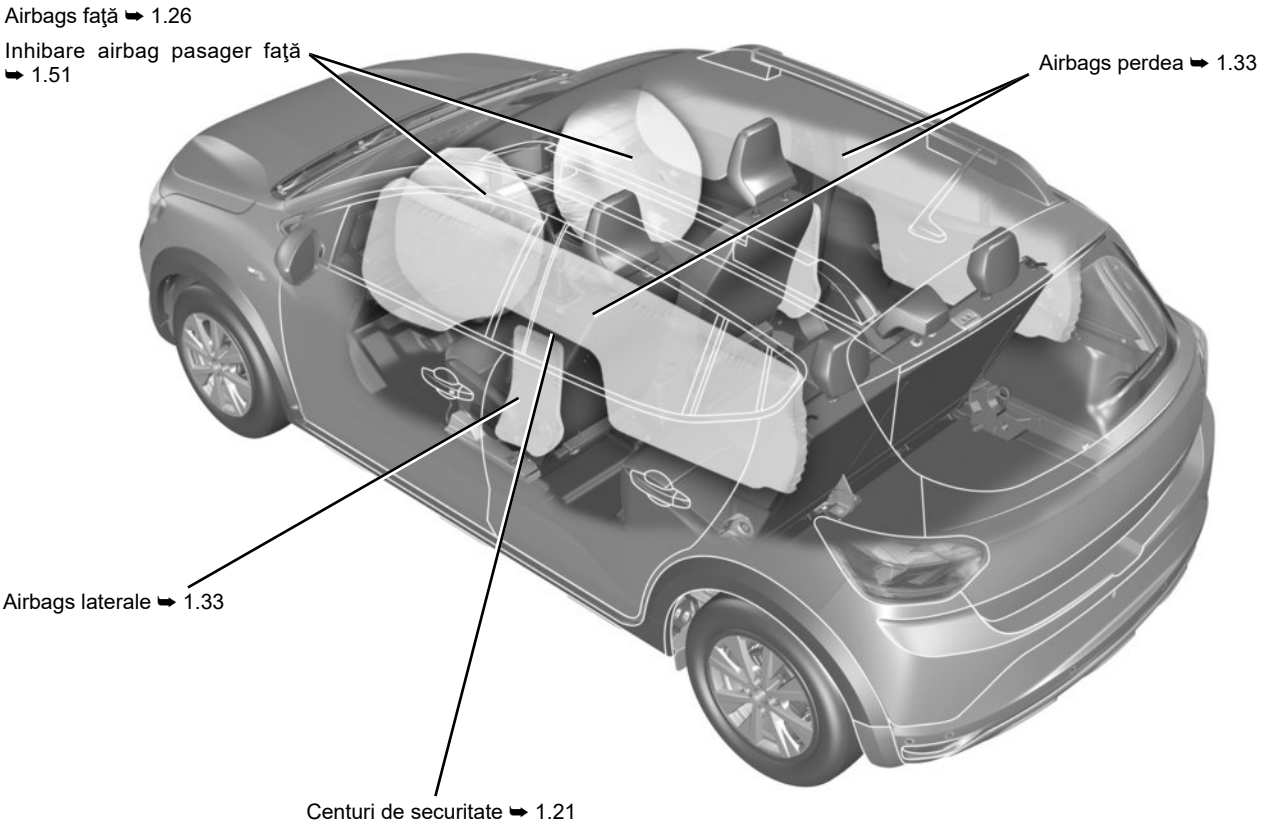
Airbags faţă ➥ 1.26
Inhibare airbag pasager faţă ➥ 1.51
Airbags perdea ➥ 1.33
Airbags laterale ➥ 1.33
Centuri de securitate ➥ 1.21

IDENTIFICARE VEHICUL – ETICHETE

53027

Examinare număr de identificare vehicul ➥ 6.2

Plăcuţă de identificare ➥ 6.2

Identificare motor ➥ 6.3

Etichete de presiune pneuri ➥ 2.34 ➥ 4.12

53052

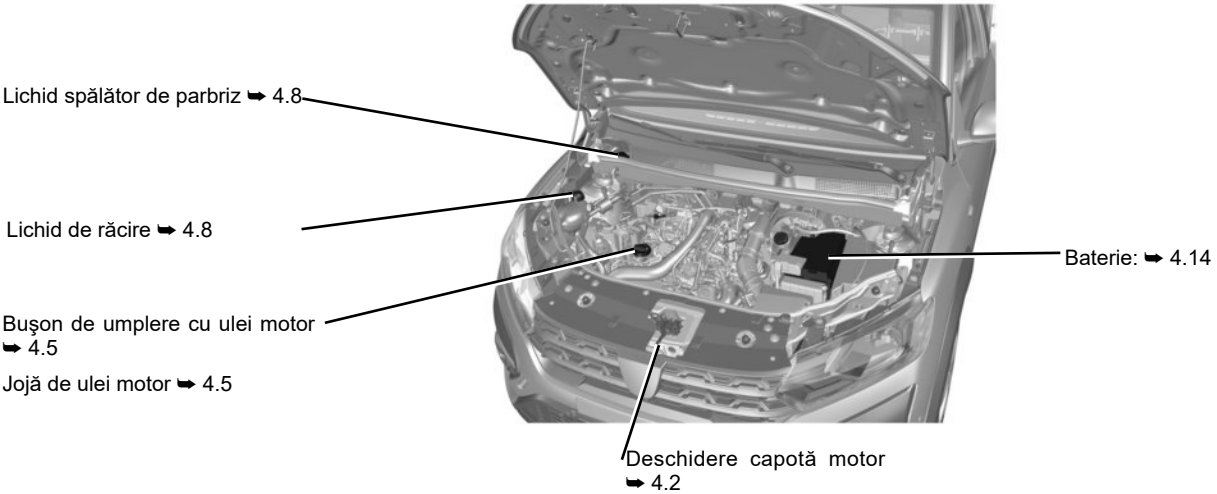
Lichid spălător de parbriz ➥ 4.8
Lichid de răcire ➥ 4.8
Buşon de umplere cu ulei motor ➥ 4.5
Jojă de ulei motor ➥ 4.5
Deschidere capotă motor ➥ 4.2
Baterie: ➥ 4.14

53030

Înlocuire lamelă(e) ştergă-tor(are) parbriz ➥ 5.42

Înlocuire becuri faruri ➥ 5.16

Punct de remorcare faţă ➥ 5.44

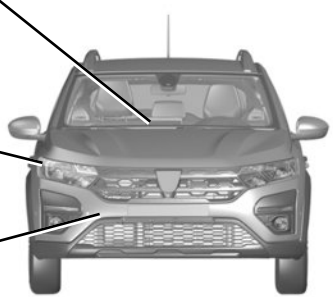

Pană de pneu:

Sculele ➥ 5.8

Roată de rezervă ➥ 5.2

Schimbarea unei roţi ➥ 5.11

Înlocuire lamelă ştergător geam spate ➥ 5.42

Înlocuire becuri lămpi spate ➥ 5.21

Punct de remorcare spate ➥ 5.44

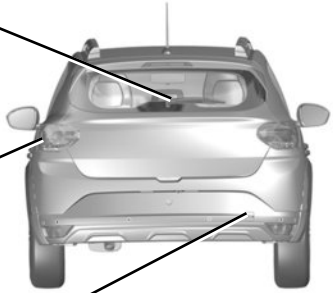

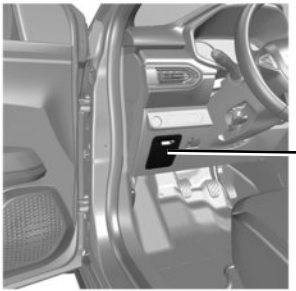

Siguranţe ➥ 5.33

0.10

C U P R I N S

Capitole

Faceţi cunoştinţă cu vehiculul dumneavoastră 1

Conducerea 2

Confortul dumneavoastră 3

Întreţinere 4

Recomandări practice 5

Caracteristici tehnice 6

Index alfabetic 7

0.12

Capitol 1: Faceţi cunoştinţă cu vehiculul dumneavoastră

Chei, telecomandă cu radiofrecvenţă: generalităţi, utilizare . . . 1.2
Cartelă: generalităţi, utilizare . . . 1.5
Blocare, deblocare deschideri mobile . . . 1.12
Deschidere şi închidere uşi . . . 1.16
Blocare automată a deschiderilor mobile în rulaj. . . . 1.18
Tetiere faţă, scaune faţă . . . 1.19
Centuri de securitate . . . 1.21
Dispozitiv de reţinere complementar . . . 1.26
la centurile faţă . . . 1.26
la centurile spate . . . 1.32
laterale. . . . 1.33
Securitate copii: generalităţi . . . 1.35
alegere fixare scaun pentru copil . . . 1.38
instalare scaun pentru copil, generalităţi . . . 1.41
Scaune pentru copil: fixare prin centură de siguranţă sau prin sistem Isofix . . . 1.43
dezactivare, activare airbag pasager faţă . . . 1.51
Retrovizoare . . . 1.54
Post de conducere. . . . 1.56
Tablou de bord: martori luminoşi . . . 1.64
Afişaje şi indicatoare . . . 1.70
Computer de bord . . . 1.72
Meniu de personalizare a reglajelor vehiculului . . . 1.87
Oră şi temperatură exterioară . . . 1.90
Volan, Direcţie asistată . . . 1.92
Iluminări şi semnalizări exterioare . . . 1.93
Avertizoare sonore şi luminoase . . . 1.97
Reglare înălţime fascicule . . . 1.98
Ştergătoare, spălătoare geamuri . . . 1.99
Rezervor de carburant (umplere cu carburant) . . . 1.106

Cheie *A*

1 Cheie codată contactor demaror, uşi şi buşon de umplere cu carburant.

Telecomandă cu radiofrecvenţă *B*

2 Blocarea tuturor deschiderilor mobile.

3 Deblocarea tuturor deschiderilor mobile.

4 Deblocare numai a portbagajului.

Cheia nu trebuie să fie utilizată pentru o altă funcţie decât cele descrise în manual (deschiderea unei sticle…).

Responsabilitatea şoferului în momentul staţionării sau opririi vehiculului

Nu părăsiţi niciodată vehiculul atunci când în interior se află un copil, un adult neresponsabil sau un animal, chiar şi pentru o scurtă durată.

De fapt, aceştia ar putea fi în pericol sau ar putea pune în pericol alte persoane, de exemplu pornind motorul, acţionând echipamente precum macaralele de geamuri sau blocând uşile.

În plus, pe timp cald şi/sau însorit, trebuie să ştiţi că temperatura interioară din habitaclu creşte foarte rapid.

RISC DE DECES SAU DE RĂNIRI GRAVE.

Rază de acţiune a telecomenzii cu radiofrecvenţă

Acesta variază în funcţie de mediu: atenţie la manipulările telecomenzii care pot provoca o blocare sau o deblocare accidentală a uşilor prin apăsări involuntare pe butoane.

Notă: dacă o uşă sau portbagajul este deschis sau nu este închis în mod corespunzător, blocarea nu se realizează. Nu există semnal sonor şi nici clipiri ale luminilor de avarie şi lămpilor de semnalizare laterale.

Interferenţe

În funcţie de mediul apropiat (instalaţii exterioare sau utilizarea de aparate care funcţionează pe aceeaşi frecvenţă cu telecomanda), funcţionarea poate fi perturbată.

Recomandare

Nu apropiaţi telecomanda de o sursă de căldură, de aer rece sau de umiditate.

Înlocuire, nevoie de o cheie sau de o telecomandă suplimentară

În caz de pierdere, sau dacă doriţi o altă cheie sau telecomandă, adresaţi-vă exclusiv unui Reprezentant al mărcii.
În caz de înlocuire a unei chei sau telecomenzi, va fi necesar să aduceţi vehiculul **şi toate cheile sau telecomenzile sale** la un Reprezentant al mărcii pentru a reiniţializa ansamblul.
Aveţi posibilitatea să utilizaţi până la patru chei sau telecomenzi pe vehicul.

Defecţiune cheie sau telecomandă

Asiguraţi-vă că aveţi întotdeauna o baterie în stare bună, de model corespunzător şi introdusă corect. Durata de viaţă a bateriei este de aproximativ doi ani.
Procedura de schimbare a bateriei ➥ 5.36.

Blocare uşi

Apăsaţi pe butonul de blocare ***1***.

Blocarea este vizualizată **prin două clipiri** ale luminilor de avarie şi ale lămpilor de semnalizare laterale.

Dacă orice dintre deschiderile mobile (uşă sau hayon) este deschisă sau este închisă în mod necorespunzător, blocarea nu reuşeşte, iar luminile de avarie şi lămpile de semnalizare laterale nu **clipesc**.

Deblocare uşi

Apăsaţi butonul de deblocare ***2***.

Deblocarea este vizualizată **printr-o clipire** a luminilor de avarie şi a lămpilor de semnalizare laterale.

Notă: dacă nicio uşă nu este deschisă în următoarele 2 minute (aproximativ) după deblocarea cu telecomanda, uşile se blochează din nou automat.

Deblocare numai a portbagajului

Apăsaţi lung pe butonul ***3***. Portbagajul se deschide uşor şi, în funcţie de vehicul, uşa portbagajului se deschide complet în mod independent.

Cheia nu trebuie să fie utilizată pentru o altă funcţie decât cele descrise în manual (deschiderea unei sticle…).

Responsabilitatea şoferului în momentul staţionării sau opririi vehiculului

Nu părăsiţi niciodată vehiculul atunci când în interior se află un copil, un adult neresponsabil sau un animal, chiar şi pentru o scurtă durată.

De fapt, aceştia ar putea fi în pericol sau ar putea pune în pericol alte persoane, de exemplu pornind motorul, acţionând echipamente precum macaralele de geamuri sau blocând uşile.

În plus, pe timp cald şi/sau însorit, trebuie să ştiţi că temperatura interioară din habitaclu creşte foarte rapid.

RISC DE DECES SAU DE RĂNIRI GRAVE.

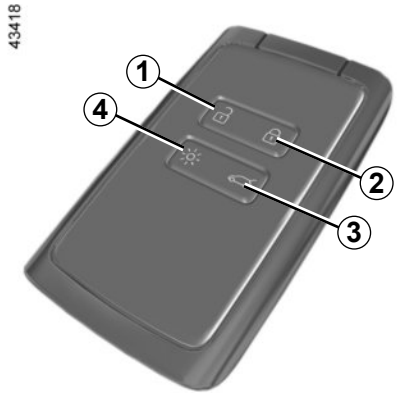

1 Deblocarea tuturor deschiderilor mobile.

2 Blocarea tuturor deschiderilor mobile.

3 Deblocare numai a portbagajului.

4 Pornirea iluminării de la distanţă sau, în funcţie de vehicul, pornirea motorului de la distanţă.

Cartela permite:

– blocarea/deblocarea deschiderilor mobile (uşii, portbagaj);

– aprinderea iluminării de la distanţă a vehiculului (consultaţi paginile următoare);

– pornirea motorului de la distanţă ➥ 2.5.

Autonomie

Asiguraţi-vă că aveţi întotdeauna o baterie în stare corespunzătoare, de model corespunzător, şi introdusă corect. Durata sa de viaţă este de aproximativ doi ani: trebuie înlocuită atunci când pe tabloul de bord apare mesajul „Baterie slabă cartelă” ➥ 5.38.

Pornirea motorului de la distanţă

(În funcţie de vehicul)

Apăsaţi pe butonul ***4*** pentru a activa pornirea motorului de la distanţă. ➥ 2.5.

Câmp de acţiune a cartelei

Aceasta variază în funcţie de mediu: aveţi grijă să nu blocaţi sau deblocaţi accidental vehiculul prin apăsarea involuntară a butoanelor de pe cartelă.

Notă: dacă o deschidere mobilă (uşa sau capota portbagajului) este deschisă sau este închisă în mod necorespunzător, blocarea nu reuşeşte şi este emis un semnal sonor.

Interferenţe

Interferenţele cauzate de factori din imediata apropiere (instalaţii exterioare sau utilizarea echipamentelor care funcţionează pe aceeaşi frecvenţă cu cartela) pot perturba funcţionarea acesteia.

Baterie descărcată, puteţi în continuare să blocaţi/deblocaţi şi să porniţi vehiculul. ➥ 1.12 ➥ 2.5

Funcţie „iluminare la distanţă”

Apăsarea butonului ***4*** aprinde iluminarea interioară, luminile de poziţie şi luminile de întâlnire timp de aproximativ 20 de secunde. Aceasta permite, de exemplu, să reperaţi de la distanţă vehiculul staţionat într-o parcare.
Notă: o nouă apăsare pe butonul ***4*** stinge iluminarea.

Recomandare

Nu apropiaţi cartela de o sursă de căldură, aer rece sau de umiditate.

Nu puneţi cartela într-un loc în care ar putea fi deformată sau chiar deteriorată involuntar: cum este cazul, de exemplu, atunci când vă aşezaţi pe cartela pusă în buzunarul de la spate al hainei.

Înlocuire: necesitatea unei cartele adiţionale

În caz de pierdere sau dacă aveţi nevoie de încă o cartelă, o puteţi obţine de la un reprezentant al mărcii.

În caz de înlocuire a unei cartele, va fi necesar să aduceţi vehiculul **şi toate cartelele acestuia** la un reprezentant al mărcii pentru a reiniţializa sistemul.

Puteţi utiliza până la patru cartele la un singur vehicul.

Responsabilitatea şoferului la parcarea sau oprirea vehiculului

Nu părăsiţi niciodată vehiculul atunci când în interior se află un copil, un adult neresponsabil sau un animal, chiar şi pentru o scurtă durată.

De fapt, aceştia ar putea fi în pericol sau ar putea pune în pericol alte persoane, de exemplu pornind motorul, acţionând echipamente precum macaralele de geamuri sau blocând uşile.

În plus, pe timp cald şi/sau însorit, trebuie să ştiţi că temperatura interioară din habitaclu creşte foarte rapid.

RISC DE DECES SAU DE RĂNIRI GRAVE.

Dispuneţi de două moduri de blocare/deblocare a vehiculului:
– „mâini libere”, atunci când vă apropiaţi şi vă îndepărtaţi de vehicul;
– cu ajutorul cartelei în modul telecomandă.

Nu depozitaţi cartela într-un loc în care ar putea intra în contact cu alte echipamente electronice (calculator, telefon etc.), deoarece acestea îi pot perturba funcţionarea.

Dezactivarea/activarea în modul „mâini libere”

În funcţie de vehicul, puteţi să dezactivaţi/activaţi deblocarea atunci când vă apropiaţi şi să blocaţi atunci când vă îndepărtaţi de vehicul.

Puteţi, de asemenea, dezactiva/activa semnalul sonor care este emis la blocare atunci când vă îndepărtaţi de vehicul ➥ 1.87.

Responsabilitatea şoferului în momentul staţionării sau opririi vehiculului

Nu părăsiţi niciodată vehiculul atunci când în interior se află un copil, un adult neresponsabil sau un animal, chiar şi pentru o scurtă durată.

De fapt, aceştia ar putea fi în pericol sau ar putea pune în pericol alte persoane, de exemplu pornind motorul, acţionând echipamente precum macaralele de geamuri sau blocând uşile.

În plus, pe timp cald şi/sau însorit, trebuie să ştiţi că temperatura interioară din habitaclu creşte foarte rapid.

RISC DE DECES SAU DE RĂNIRI GRAVE.

Utilizarea cartelei în modul „mâini libere”

În modul „mâini libere”, este posibil să blocaţi/deblocaţi vehiculul fără a folosi vreunul dintre butoanele cartelei, câtă vreme cartela se află în zona de acces ***1***.

Notă: dacă vehiculul nu a fost utilizat timp de mai mult de 8 zile, sistemul „mâini libere” trece în modul de veghe. Pentru a-l reactiva, apăsaţi butonul de deblocare de pe cartelă.

Deblocarea automată „mâini libere”, la apropierea de vehicul

Cu cartela în zona de acces ***1***, vehiculul se va debloca.

Deblocarea este vizualizată printr-**o clipire** a luminilor de avarie şi a lămpilor de semnalizare laterale.

Blocare „mâini libere” de la distanţă

Cu cartela asupra dvs., cu uşile şi cu capota portbagajului închise, îndepărtaţi-vă de vehicul: acesta se blochează automat de îndată ce ieşiţi din zona de acces ***1***.

Notă: distanţa la care se blochează vehiculul depinde de mediu.

Lămpile de semnalizare şi luminile de avarie **luminează intermitent de două ori** pentru a indica blocarea uşilor.

Blocarea este confirmată printr-un semnal sonor.

Particularităţi ale sistemului de deblocare

După opt zile în care vehiculul nu a fost utilizat, deblocarea la apropiere este dezactivată.

Folosiţi cartela în modul telecomandă (consultaţi paginile următoare) pentru a debloca vehiculul şi a reactiva modul „mâini libere”.

Caracteristici specifice ale sistemului de blocare

Dacă, atunci când vă îndepărtaţi, o uşă este deschisă sau închisă necorespunzător, vehiculul nu este blocat.

Particularităţi legate de blocarea „mâni libere”

După blocarea în modul „mâini libere”, trebuie să aşteptaţi aproximativ trei secunde pentru a putea debloca din nou vehiculul. În timpul acestor trei secunde, mânerele uşilor pot fi încercate pentru a vă asigura că vehiculul este blocat corespunzător.

În cazul în care cartela a rămas în zona de detectare ***1*** timp de aproximativ 15 minute, blocarea de la distanţă este dezactivată. Pentru a bloca vehiculul, apăsaţi butonul ***4*** de pe cartelă (consultaţi paginile următoare).

Vehiculul nu se va bloca dacă o cartelă este prezentă în zona ***2***. Dacă deblocaţi vehiculul prin apăsarea butonului de pe cartelă, dar nu deschideţi uşile sau portbagajul, blocarea de la distanţă „mâni libere” este dezactivată.

Responsabilitate şofer în momentul staţionării sau opririi vehiculului

Nu părăsiţi niciodată vehiculul, nici măcar pentru scurt timp, atunci când în interior se află un copil, o persoană fără discernământ sau un animal.

Aceştia ar putea fi sau ar putea pune în pericol alte persoane, de exemplu pornind motorul, acţionând echipamente precum macaralele de geamuri sau blocând uşile.

În plus, pe timp cald şi/sau însorit, trebuie să ştiţi că temperatura interioară din habitaclu creşte foarte rapid.

RISC DE DECES SAU DE ACCIDENTARE GRAVĂ.

Utilizarea cartelei în telecomandă

Deblocare cu ajutorul cartelei
Apăsaţi butonul ***3***.
Deblocarea este vizualizată printr-**o clipire** a luminilor de avarie şi a lămpilor de semnalizare laterale.

Dacă există apoi o tentativă de deschidere a unei uşi prin apăsarea mânerului în acelaşi timp cu blocarea uşilor de la distanţă, uşa vizată va rămâne blocată. Pentru a remedia acest lucru, eliberaţi mânerul şi deblocaţi vehiculul din nou prin apăsarea butonului ***3*** de pe cartelă.

Blocarea cu ajutorul cartelei

Cu uşile şi portbagajul închise, apăsaţi pe butonul ***4***. Vehiculul se blochează. Luminile de avarie şi luminile de semnalizare spate **clipesc de două ori** pentru a indica blocarea vehiculului.

Notă: distanţa maximă de la care se blochează vehiculul depinde de mediu.

Particularităţi

Vehiculul nu poate fi deblocat dacă una dintre deschiderile mobile (uşă sau portbagaj) este deschisă sau nu este închis corespunzător şi este emis un semnal sonor.

Cu motorul pornit, butoanele cartelei sunt dezactivate.

Cu motorul pornit, dacă, după ce aţi deschis şi închis o uşă, cartela nu se mai află în zona ***2***, mesajul „Cartelă nedetectată” vă avertizează că acum cartela nu mai este în vehicul. Acest lucru vă va împiedica, spre exemplu, să conduceţi mai departe după ce pleacă un pasager care a păstrat cartela asupra sa.

Alerta dispare atunci când cartela este din nou detectată.

Deblocare numai a portbagajului

Apăsaţi lung pe butonul ***5***. Portbagajul se deschide uşor şi, în funcţie de vehicul, uşa portbagajului se deschide complet în mod independent.

Responsabilitate şofer în momentul staţionării sau opririi vehiculului

Nu părăsiţi niciodată vehiculul, nici măcar pentru scurt timp, atunci când în interior se află un copil, o persoană fără discernământ sau un animal.

Aceştia ar putea fi sau ar putea pune în pericol alte persoane, de exemplu pornind motorul, acţionând echipamente precum macaralele de geamuri sau blocând uşile.

În plus, pe timp cald şi/sau însorit, trebuie să ştiţi că temperatura interioară din habitaclu creşte foarte rapid.

RISC DE DECES SAU DE ACCIDENTARE GRAVĂ.

În cazul în care telecomanda sau, în funcţie de vehicul, cartela nu funcţionează

În anumite cazuri, este posibil ca telecomanda cu radiofrecvenţă sau cartela să nu funcţioneze:
– uzură sau descărcare a bateriei cartelei/telecomenzii cu radiofrecvenţă, descărcare a bateriei vehiculului etc.
– utilizare de aparate care funcţionează pe aceeaşi frecvenţă ca şi cartela (telefon mobil…);
– vehicul situat într-o zonă cu radiaţii electromagnetice puternice.

Este posibil atunci:
– să folosiţi cheia integrată în telecomanda cu radiofrecvenţă sau cheia de rezervă integrată în cartelă (în funcţie de vehicul) pentru a debloca uşa şoferului;
– să blocaţi manual fiecare dintre uşi;
– să utilizaţi comanda de blocare/deblocare a uşilor din interior (consultaţi paginile următoare).

Cheia integrată a cartelei

Cheia ***2*** integrată serveşte la blocarea sau deblocarea uşii faţă stânga atunci când cartela nu funcţionează.

Acces cu ajutorul cheii 2

Glisaţi carcasa spate ***1*** în jos apăsând pe zona ***A***.

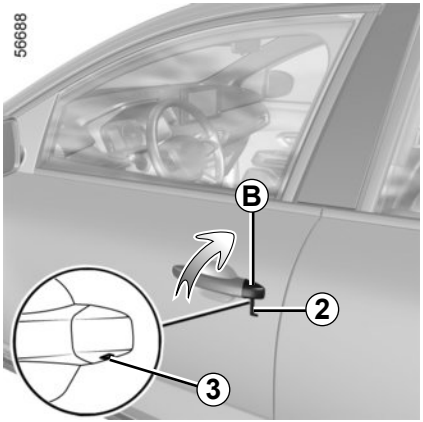

Utilizarea cheii integrate în cartelă

– Introduceţi vârful cheii ***2*** în crestătura ***3*** de la baza capacului ***B*** de pe uşa şoferului;
– Deplasaţi-o în sus pentru a înlătura capacul ***B***;
– introduceţi cheia ***2*** în broasca uşii şoferului, apoi blocaţi şi deblocaţi.

După ce aţi intrat în vehicul, aşezaţi cheia la loc în locaşul său din cartelă.

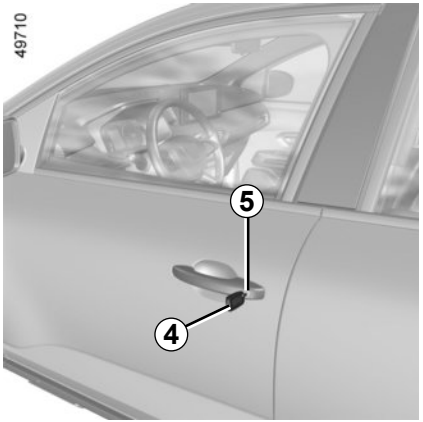

Vehicule cu cheie, telecomandă

Utilizare cheie

Introduceţi cheia ***4*** în broasca uşii şoferului ***5***, apoi blocaţi şi deblocaţi.

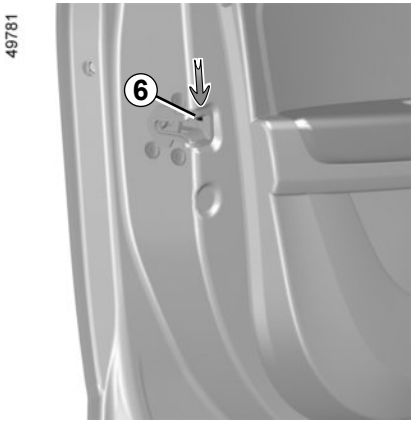

Blocare manuală uşi

Cu uşa deschisă, pivotaţi levierul ***6*** (cu ajutorul capului cheii) şi închideţi uşa.

Din acest moment aceasta este blocată din exterior.

Deschiderea nu se va putea face atunci decât din interiorul vehiculului sau cu cheia pentru uşa şoferului.

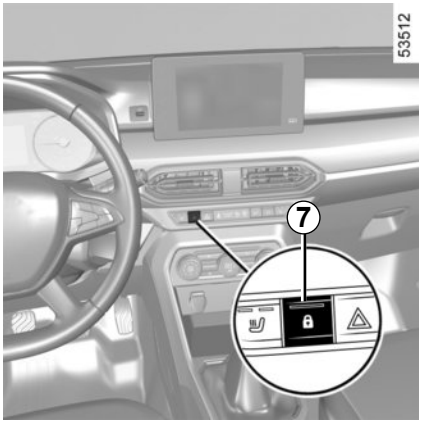

Comandă de blocare/Deblocare din interior

În funcţie de vehicul, aceasta permite blocarea sau deblocarea simultană a celor patru uşi şi a portbagajului. Blocaţi sau deblocaţi uşile apăsând pe contactorul ***7***.

Dacă o deschidere mobilă (uşă sau portbagaj) este deschisă sau închisă greşit, are loc o blocare/deblocare rapidă a deschiderilor mobile.

În cazul transportului de obiecte cu portbagajul deschis, puteţi bloca totuşi deschiderile mobile: cu motorul oprit, apăsaţi lung butonul ***7*** pentru a bloca celelalte deschideri mobile.

Martor luminos de stare de blocare a deschiderilor mobile
(În funcţie de vehicul)

Cu contactul pus, martorul situat deasupra contactorului ***7*** se aprinde şi vă informează asupra stării de blocare a uşilor şi hayonului:

– martor luminos aprins, deschiderile mobile sunt blocate ;

– martor luminos stins, deschiderile mobile sunt deblocate.

Atunci când blocaţi uşile, martorul luminos rămâne aprins apoi se stinge.

Responsabilitate şofer

Dacă decideţi să rulaţi cu uşile blocate, trebuie să ştiţi că acest lucru va îngreuna accesul echipelor de salvare în habitaclu în caz de urgenţă.

Blocarea deschiderilor mobile fără cartelă sau cheie

De exemplu, în cazul unei baterii descărcate sau a nefuncţionării temporare a cartelei sau a cheii etc.

Cu motorul oprit şi cu o uşă sau cu hayonul deschis, apăsaţi lung pe butonul ***7*** timp de mai mult de cinci secunde.

La închiderea uşii toate deschiderile mobile vor fi blocate.

Deblocarea din exterior a vehiculului este posibilă numai cu cartela în zona de acces a vehiculului sau cu ajutorul cheii.

Nu părăsiţi niciodată vehiculul cu cheia sau cartela în interior.

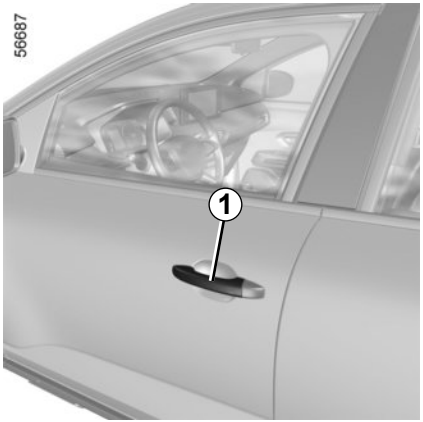

Deschidere din exterior

Cu uşile deblocate, aşezaţi mâna sub mânerul ***1*** şi trageţi-l spre dvs. ➥ 1.12

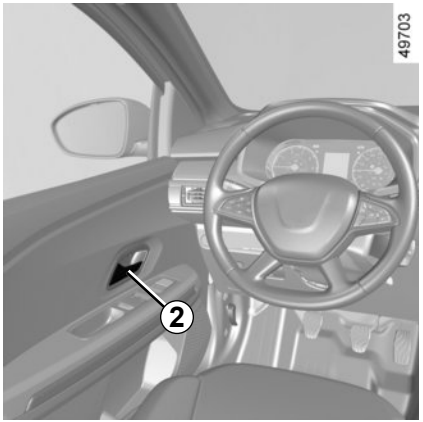

Deschidere din interior

Trageţi mânerul ***2***.

Ca măsură de securitate, manevrele de deschidere/închidere nu trebuie efectuate decât cu vehiculul oprit.

Alarmă sonoră lumini uitate aprinse

La deschiderea uşii şofer, o alarmă sonoră se declanşează pentru a vă semnala că luminile au rămas aprinse deşi contactul motorului este întrerupt.

Alarmă uitare închidere a unei deschideri mobile

În funcţie de vehicul, această alarmă echipează uşa şoferului sau toate deschiderile mobile.

Cu vehiculul oprit, dacă o deschidere mobilă este deschisă sau închisă greşit, un martor luminos se aprinde.

În timpul mersului, atunci când vehiculul atinge aproximativ 20 km/h, un martor luminos se aprinde însoţit de un semnal sonor.

Particularitate

În funcţie de vehicul, accesoriile (radio...) încetează să funcţioneze la oprirea motorului sau la blocarea uşilor.

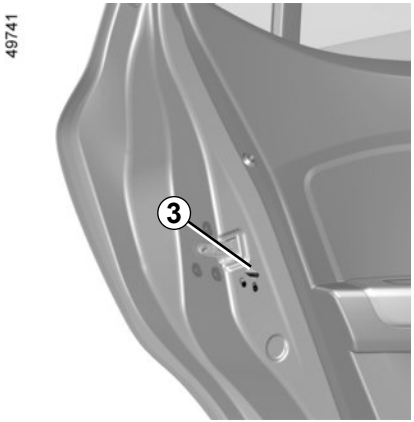

Securitate copii

Pentru a face imposibilă deschiderea uşilor spate din interior, deplasaţi levierul ***3*** al fiecărei uşi şi verificaţi din interior dacă uşile sunt bine blocate.

Responsabilitatea şoferului în momentul staţionării sau opririi vehiculului

Nu părăsiţi niciodată vehiculul atunci când în interior se află un copil, un adult în stare de dependenţă sau un animal, chiar şi pentru o scurtă durată.
De fapt, aceştia ar putea fi în pericol sau ar putea pune în pericol alte persoane, de exemplu pornind motorul, acţionând echipamente precum macaralele de geamuri sau blocând uşile.
În plus, pe timp cald şi/sau însorit, trebuie să ştiţi că temperatura interioară din habitaclu creşte foarte rapid.

RISC DE DECES SAU DE RĂNIRI GRAVE.

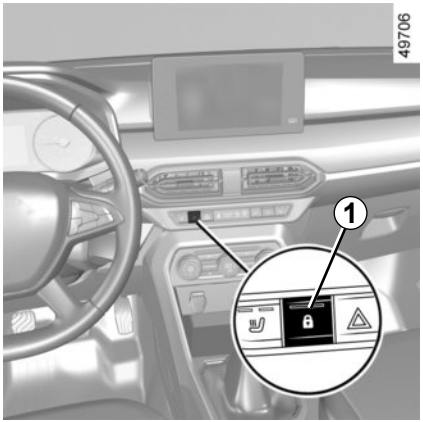

Principiu de funcţionare

După pornirea vehiculului, sistemul blochează automat uşile de îndată ce atingeţi viteza de aproximativ 10 km/h.

Deblocarea se face:
– apăsând butonul central de deblocare a uşilor ***1***;
– la oprire, deschizând din interior o uşă din faţă.

Notă: dacă o uşă este deschisă sau închisă, aceasta se va bloca din nou în mod automat atunci când vehiculul atinge viteza de aproximativ 10 km/h.

Activare/Dezactivare funcţie

Pentru activare: cu vehiculul oprit şi motorul pornit, apăsaţi pe contactorul ***1*** până auziţi un semnal sonor.

Pentru dezactivare: cu vehiculul staţionar şi motorul pornit, apăsaţi pe butonul ***1*** până auziţi două semnale sonore.

Anomalie de funcţionare

În cazul în care constataţi o anomalie de funcţionare (nu are loc blocarea automată), verificaţi închiderea corespunzătoare a tuturor uşilor. Dacă sunt bine închise şi problema persistă, adresaţi-vă unui Reprezentant al mărcii.

Asiguraţi-vă totodată că blocarea nu a fost dezactivată dintr-o eroare.

Dacă se întâmplă acest lucru, reactivaţi-l.

Responsabilitatea şoferului

Dacă decideţi să rulaţi cu uşile blocate, trebuie să ştiţi că acest lucru va îngreuna accesul echipelor de salvare în habitaclu în caz de urgenţă.

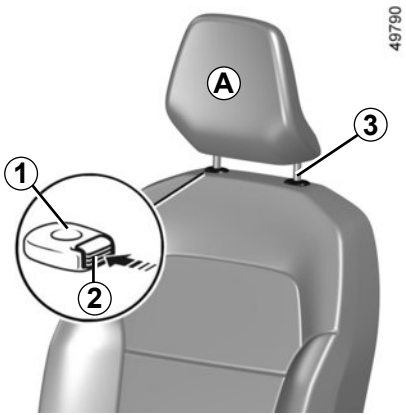

Pentru a ridica tetiera

Trageţi tetiera în sus până la înălţimea dorită. Asiguraţi-vă că blocarea sa este bună.

Pentru a coborî tetiera

Apăsaţi pe butonul ***2*** şi coborâţi tetiera până la înălţimea dorită. Asiguraţi-vă că blocarea acesteia este corespunzătoare.

Pentru a scoate tetiera

Ridicaţi-o în poziţia sa cea mai ridicată (înclinaţi spătarul spre înapoi dacă este necesar). Cu tetiera în poziţia sa cea mai înaltă, apăsaţi pe butonul ***2*** şi ridicaţi tetiera până când o eliberaţi.

Pentru a repune tetiera

Asiguraţi-vă că tijele tetierei sunt curate ***3***.

Introduceţi tijele tetierei în orificii ***1*** (înclinaţi spătarul spre înapoi, dacă este necesar). Apăsaţi tetiera până la blocarea sa, apoi apăsaţi pe butonul ***2*** pentru a regla în funcţie de înălţimea dorită. Verificaţi blocarea corespunzătoare a fiecărei tije ***3*** de pe spătarul scaunului.

Tetiera fiind un element de securitate, verificaţi prezenţa şi poziţionarea ei corectă: partea superioară a tetierei trebuie să se situeze cât mai aproape posibil de creştetul capului şi distanţa dintre cap şi partea ***A*** trebuie să fie minimă.

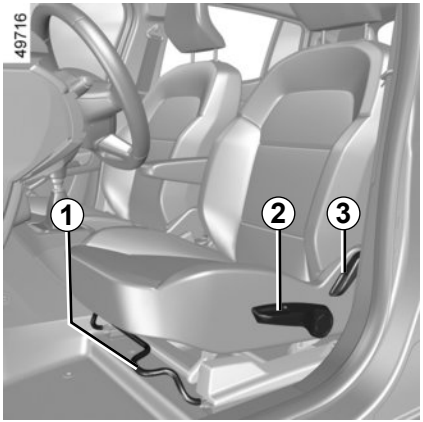

Reglaje

Pentru a avansa sau a retrage scaunul

Ridicaţi şi menţineţi mânerul ***1*** pentru a debloca scaunul. În poziţia aleasă, eliberaţi mânerul uşii şi asiguraţivă de blocarea corespunzătoare.

Pentru a ridica sau a coborî perna
(În funcţie de vehicul)

Deplasaţi levierul ***2*** în sus sau în jos, de câte ori este necesar, până obţineţi poziţia dorită.

Pentru a înclina spătarul

Ridicaţi mânerul ***3*** şi înclinaţi-l până în poziţia dorită. În poziţia aleasă, eliberaţi mânerul uşii şi asiguraţivă de blocarea corespunzătoare.

Scaune cu încălzire
(În funcţie de vehicul)

Cu contactul pus

– prima apăsare a contactorului ***4*** de pe scaunul dorit activează sistemul de încălzire la putere maximă. Ambii martori luminoşi integraţi în buton se aprind;

– o a doua apăsare scade încălzirea la putere minimă. Un martorul luminos integrat se aprinde;

– a treia apăsare opreşte încălzirea.

Sistemul reglează automat temperatura scaunului. Atunci când este activat, va determina dacă încălzirea scaunului este sau nu necesară.

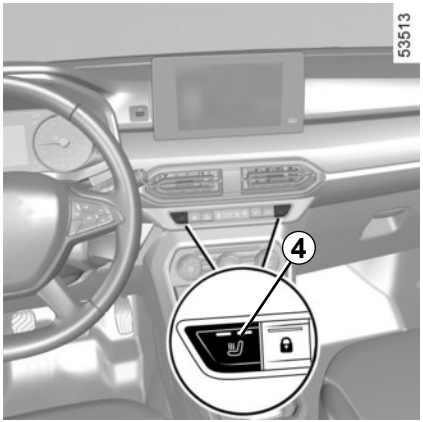

Din motive de securitate, efectuaţi aceste reglaje cu vehiculul oprit.

Pentru a nu împiedica eficacitatea centurilor de securitate, vă recomandăm să nu înclinaţi prea mult spătarele scaunelor în spate.

Nici un obiect nu trebuie să se găsească pe planşeu (partea din faţa şoferului): în cazul unei frânări bruşte, aceste obiecte riscă să alunece sub pedalier şi să împiedice utilizarea sa.

Pentru a asigura securitatea dumneavoastră, purtaţi centura de securitate în momentul oricăror deplasări. În plus, trebuie să vă conformaţi legislaţiei ţării în care vă găsiţi.

Înainte de a porni, procedaţi mai întâi la reglarea poziţiei de conducere, apoi, pentru toţi pasagerii, la ajustarea centurii de securitate pentru a obţine cea mai bună protecţie.

Reglare poziţie de conducere

- **Aşezaţi-vă bine pe scaunul dumneavoastră** (după ce v-aţi dezbrăcat de palton, bluzon…). Acest lucru este esenţial pentru poziţionarea corectă a spatelui;
- **reglaţi avansarea scaunului în funcţie de pedalier.** Scaunul dumneavoastră trebuie retras până la distanţa maximă compatibilă cu apăsarea completă a pedalei de ambreiaj. Spătarul trebuie să fie reglat astfel încât braţele să rămână uşor îndoite;
- **reglaţi poziţia tetierei dumneavoastră.** Pentru un maxim de securitate, distanţa dintre capul dumneavoastră şi tetieră trebuie să fie minimă;
- **reglaţi înălţimea pernei.** Acest reglaj vă permite să optimizaţi câmpul vizual de conducere ;
- **reglaţi poziţia volanului.**

Pentru buna funcţionare a centurilor spate, asiguraţi-vă de buna blocare a banchetei spate. ➥ 3.36.

Centurile de securitate incorect ajustate sau răsucite riscă să cauzeze răniri în caz de accident.

Utilizaţi centura de securitate pentru o singură persoană, copil sau adult.

Chiar şi femeile însărcinate trebuie să poarte centura. În acest caz, aveţi grijă ca chinga de bazin să nu exercite o presiune prea mare în partea inferioară a abdomenului fără a crea joc suplimentar.

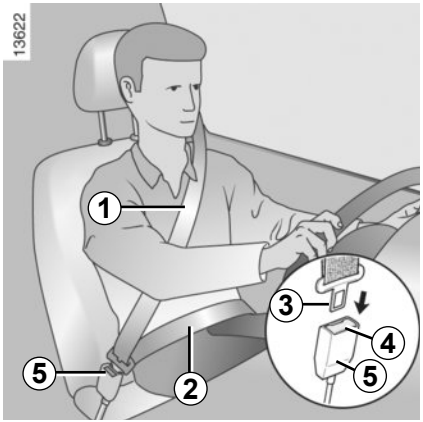

Ajustare centuri de securitate

Menţineţi-vă rezemat de spătar.

Chinga de torace ***1*** trebuie să fie apropiată cât mai mult posibil de baza gâtului, însă fără a fi purtată pe acesta.

Chinga de bazin ***2*** trebuie să fie purtată orizontal peste coapse şi bazin.

Centura trebuie purtată cât mai direct posibil pe corp. Ex. : evitaţi îmbrăcămintea prea groasă, obiectele intercalate...

Blocare

Derulaţi chinga **încet şi fără bruscări** şi asiguraţi înclichetarea penei ***3*** în unitatea ***5*** (verificaţi blocarea trăgând de pana ***3***).

În caz de blocare a chingii, efectuaţi o largă întoarcere înapoi şi derulaţi din nou.

Dacă centura dumneavoastră este complet blocată, trageţi lent, dar cu putere chinga, pentru a o extrage aproximativ 3 cm. Lăsaţio să se rebobineze singură apoi derulaţi din nou.

Dacă problema persistă, consultaţi un Reprezentant al mărcii.

Deblocare

Apăsaţi butonul ***4***, centura este readusă de către rulor. Însoţiţi-o.

Martor luminos alertă nepurtare centură şofer şi, în funcţie de vehicul, a pasagerului faţă

Apare pe afişajul central la pornirea motorului dacă centura şoferului sau a pasagerului din faţă (atât timp cât scaunul pasagerului este ocupat) nu este închisă. Dacă una dintre aceste centuri de siguranţă nu este închisă, atât timp cât vehiculul rulează la o viteză de peste 20 km/h, martorul clipeşte şi un semnal sonor este emis timp de 120 de secunde.

Notă: un obiect pus pe perna pasagerului poate în anumite cazuri să declanşeze martorul luminos de alertă.

Alertă de nepurtare a centurii spate (în funcţie de vehicul)

Martorul luminos se aprinde pe afişajul central la pornirea motorului. În funcţie de vehicul, poate fi însoţit de imaginea ***6*** care indică starea de închidere a centurilor spate, după fiecare:

– pornire a vehiculului;

– deschidere a unei uşi;

– cuplare sau decuplare a unei centuri din spate.

redare a imaginii ***6*** **:**

– simbol alb: centură de securitate cuplată;

– simbol negru: centură de securitate decuplată.

Atunci când o centură din spate este necuplată sau este decuplată, în timp ce vehiculul rulează cu o viteză mai mare de 20 km/h, martorul luminos clipeşte şi un semnal sonor este emis timp de 30 până la 120 de secunde (în funcţie de vehicul).

Indiferent de situaţie, asiguraţi-vă că pasagerii din spate poartă centurile şi că numărul de centuri închise indicat corespunde numărului de locuri ocupate în spate.

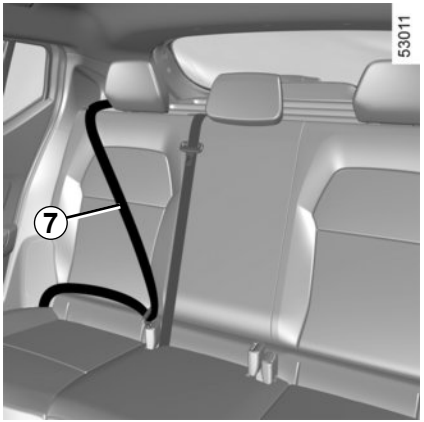

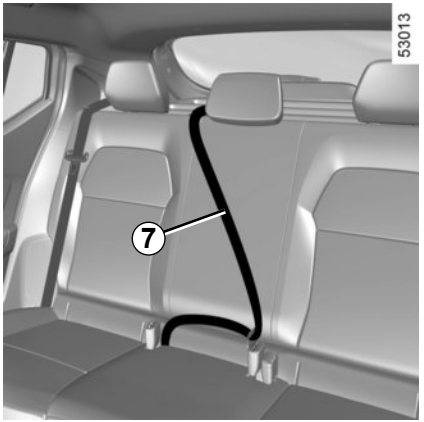

Centuri spate *7*

Blocarea, deblocarea şi ajustarea se efectuează în acelaşi mod ca pentru centurile faţă.

Verificaţi poziţionarea şi funcţionarea corespunzătoare a centurilor de securitate spate după fiecare manipulare a banchetei spate.

CENTURI DE SECURITATE (5/5)

Informaţiile următoare se referă la centurile faţă şi spate ale vehiculului.

– Nicio modificare nu trebuie adusă elementelor sistemului de reţinere montate original: centuri şi scaune precum şi fixările lor. Pentru cazuri particulare (ex: instalarea unui scaun pentru copil), consultaţi un Reprezentant al mărcii.

– Nu utilizaţi dispozitive care permit să se introducă joc în chingi (ex.: cleşte de rufe, clips...), deoarece o centură de securitate purtată prea larg riscă să provoace răniri în caz de accident.

– Nu treceţi niciodată chinga de torace pe sub braţ, sau pe la spate.

– Nu utilizaţi aceeaşi centură pentru mai mult de o persoană şi nu ataşaţi niciodată un bebeluş sau un copil pe genunchi folosind centura dumneavoastră.

– Centura nu trebuie să fie răsucită.

– În urma unui accident, verificaţi şi dacă este necesar înlocuiţi centurile. De asemenea, înlocuiţi centura dumneavoastră dacă aceasta prezintă o degradare.

– În momentul remontării banchetei spate, aveţi grijă să poziţionaţi corect centurile de siguranţă şi închizătorile acestora, astfel încât să poată fi utilizate corespunzător.

– Introduceţi pana centurii în unitatea potrivită.

– Aveţi grijă să nu intercalaţi vreun obiect în zona unităţii de blocare a centurii care ar putea împiedica buna sa funcţionare.

– Verificaţi poziţionarea corectă a unităţii de blocare (aceasta nu trebuie să fie acoperită, strivită, presată... de persoane sau obiecte).

În funcţie de vehicul, ele pot fi constituite din:

- **pretensionatoare rulor centură de siguranţă;**
- **limitatoare de efort torace;**
- **airbags faţă şofer şi pasager.**

Aceste sisteme sunt prevăzute să funcţioneze separat sau împreună în cazul şocurilor frontale.

În funcţie de nivelul de violenţă a şocului, sistemul poate declanşa:

- blocarea centurii de securitate;
- pretensionatorul rulorului centurii de securitate (care se declanşează pentru a rectifica jocul centurii);
- airbagul şi limitatorul de efort.

Limitator de efort

Începând cu un anumit nivel de violenţă a şocului, acest mecanism se declanşează pentru a limita, la un nivel suportabil, eforturile centurii asupra corpului.

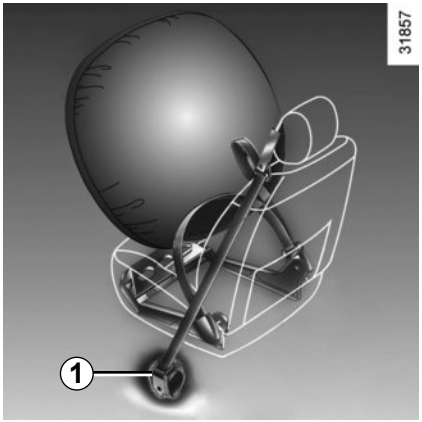

Pretensionatoare

Pretensionatoarele servesc să fixeze centura pe corp, să fixeze pasagerul pe scaunul său şi să mărească astfel eficacitatea sa.

Cu contactul pus, în momentul unui şoc de tip frontal important şi în funcţie de violenţa şocului, sistemul poate declanşa:

- pretensionatorul ***1*** al rulorului centurii de securitate care retractează instantaneu centura,

- În urma unui accident, verificaţi ansamblul mijloacelor de reţinere.
- Este interzisă orice intervenţie asupra oricărei părţi a sistemului (airbag, unităţi electronice, cablaj) şi elementele sistemului nu trebuie utilizate pe niciun alt vehicul, chiar dacă este identic.
- Pentru a evita orice declanşare accidentală care poate cauza pagube, numai personalul calificat din Reţeaua mărcii este abilitat să intervină asupra dispozitivelor complementare centurii faţă.
- Controlul caracteristicilor electrice ale modulului de aprindere trebuie să fie efectuat numai de către personal special format, care utilizează o aparatură adecvată.
- În momentul casării vehiculului, adresaţi-vă unui reprezentant al mărcii pentru eliminarea generatoarelor de gaz pentru pretensionatoare şi pentru airbags.

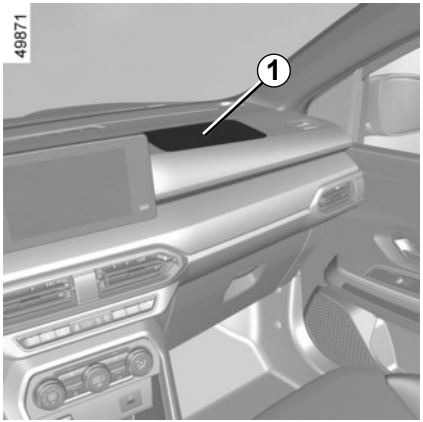

Airbags faţă şofer şi pasager

Ele echipează locurile din faţă în partea şoferului şi pasagerului.

Prezenţa acestui echipament este indicată prin cuvântul „Airbag” de pe volan, planşa de bord (în zona airbag ***1***) şi, în funcţie de vehicul, pe o etichetă în partea inferioară a parbrizului.

Fiecare sistem airbag este compus din:

– un airbag şi generatorul său de gaz sunt montate în volan pentru şofer şi în planşa de bord pentru pasager;

– o unitate de control electronic de supraveghere sistem care comandă modulul de aprindere electric al generatorului de gaz;

– un sigur martor luminos pe tabloul de bord;

– senzori la distanţă (în funcţie de vehicul).

Sistemul airbag utilizează un principiu pirotehnic. Aceasta explică faptul că, atunci când airbag-ul se umflă, acesta generează căldură, emană fum (ceea ce nu înseamnă că se va produce un incendiu) şi produce un zgomot asemănător bubuitului. Deschiderea airbag -ului, care trebuie să fie instantanee, poate provoca răni pe suprafaţa pielii sau alte tipuri de disconfort.

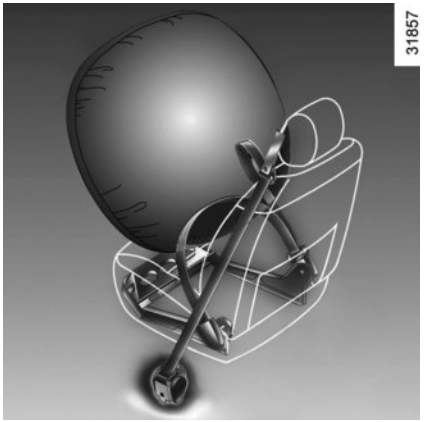

Funcţionare

Sistemul nu este operaţional decât cu contactul pus.

În momentul unui şoc violent de tip **frontal**, airbagul(urile) se umflă rapid, amortizând contactul dintre capul şi toracele şoferului cu volanul şi contactul pasagerului din faţă cu planşa de bord. Apoi acestea se dezumflă imediat pentru a nu stânjeni pasagerii în momentul părăsirii vehiculului.

Anomalii de funcţionare

Acest martor luminos se aprinde la pornirea motorului apoi se stinge după trei secunde aproximativ.

Dacă nu se aprinde la punerea contactului sau dacă rămâne aprins, el semnalează o defecţiune a sistemului.

Consultaţi cât mai curând un Reprezentant al mărcii.

Orice întârziere în acest demers poate însemna o pierdere în eficacitatea protecţiei.

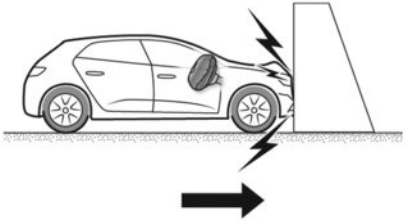

Următoare cazuri determină declanşarea pretensionatoarelor şi airbags

În caz de şoc frontal cu o suprafaţă rigidă (care nu se deformează) la o viteză de şoc egală sau mai mare de **25 km/h**.

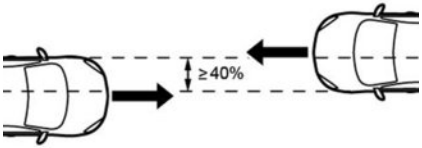

În caz de şoc frontal cu alt vehicul dintr-o categorie echivalentă sau superioară, cu o zonă de şoc egală cu sau mai mare de 40%, unde viteza ambelor vehicule este egală cu sau mai mare de **40 km/h**.

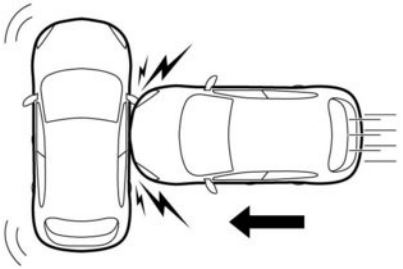

În caz de şoc lateral cu alt vehicul dintr-o categorie echivalentă sau superioară, la o viteză de şoc egală cu sau mai mare de **50 km/h**.

În următoarele exemple, se pot declanşa pretensionatoarele şi airbags:

– impact sub vehicul, cum ar fi impactul cu trotuarul;

– gropi;

– cădere sau aterizare dură;

– pietre;

– ...

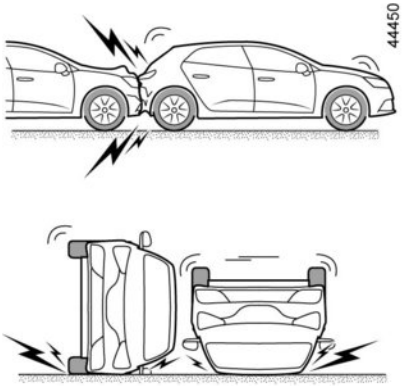

În următoarele exemple, este posibil ca pretensionatoarele şi airbags să nu se declanşeze:

– şoc în partea din spate, chiar violent;

– răsturnarea vehiculului;

– ...

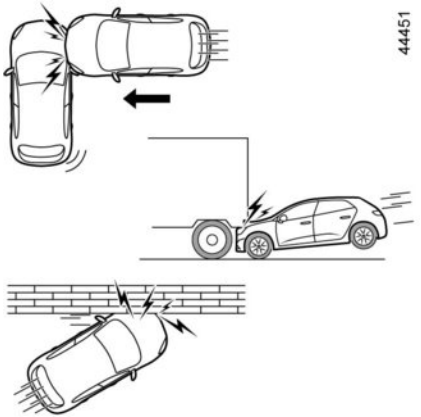

– şoc lateral spre partea din faţă sau din spate a vehiculului;

– şoc frontal, sub oblonul unui camion;

– şoc frontal cu un obstacol cu muchie ascuţită;

– ...

DISPOZITIVE COMPLEMENTARE CENTURII FAŢĂ (6/6)

Toate avertismentele care urmează sunt destinate să nu incomodeze umflarea airbag-ului **şi să evite răniri grave directe prin proiectare în momentul deschiderii sale.**

Avertismente referitoare la airbag**-ul şoferului**

– Nu modificaţi volanul, nici perna sa.

– Orice acoperire a pernei volanului este interzisă.

– Nu fixaţi obiecte (ac, emblemă, ceas, suport pentru telefon…) pe pernă.

– Demontarea volanului este interzisă (excepţie face personalul abilitat din Reţeaua mărcii).

– Nu conduceţi prea aproape de volan: adoptaţi o poziţie de conducere cu braţele uşor îndoite (consultaţi „Reglare poziţie de conducere” ➥ 1.21). Aceasta va asigura un spaţiu suficient pentru o deschidere şi o eficacitate corecte ale sacului.

Avertismente referitoare laairbag**-ul pasager**

– Nu lipiţi şi nu fixaţi obiecte (ace, logo, ceas, suport de telefon…) pe planşa de bord în zona airbag-ului.

– Nu interpuneţi nimic între planşa de bord şi pasager (animal, umbrelă, baston, pachete…).

– Nu puneţi picioarele pe planşa de bord sau pe scaun deoarece în aceste poziţii se pot produce răni grave. În general, menţineţi orice parte a corpului (genunchi, mâini, cap...) departe de planşa de bord.

– Reactivaţi dispozitivele complementare centurii pasager faţă de îndată ce scoateţi un scaun pentru copil, pentru a asigura protecţia pasagerului în caz de şoc.

ESTE INTERZIS SĂ INSTALAŢI UN SCAUN PENTRU COPIL CU SPATELE LA DIRECŢIA DE DEPLASARE PE SCAUNUL PASAGERULUI FAŢĂ DACĂ DISPOZITIVELE COMPLEMENTARE CENTURII PASAGERULUI FAŢĂ SUNT DEZACTIVATE. ➥ 1.51.

În funcţie de vehicul, ele pot fi constituite din:

– **pretensionatoare rulor centură de siguranţă laterală**;

– **limitatoare de efort torace.**

Aceste sisteme sunt prevăzute să funcţioneze separat sau împreună în cazul şocurilor frontale.

În funcţie de nivelul forţei şocului, sistemul poate declanşa:

– blocarea centurii de securitate;

– pretensionatorul rulorului centurii de siguranţă (care se declanşează pentru a rectifica jocul centurii).

Limitator de efort

Începând cu un anumit nivel de violenţă a şocului, acest mecanism se declanşează pentru a limita, la un nivel suportabil, eforturile centurii asupra corpului.

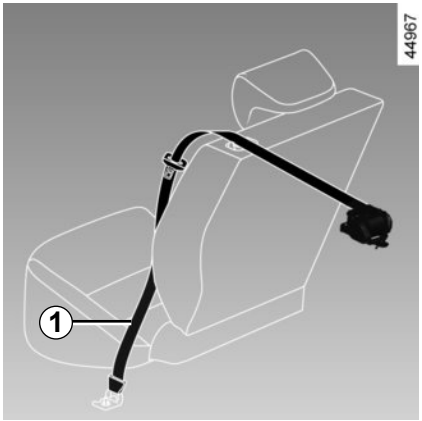

Pretensionatoare centură de siguranţă laterale

Pretensionatoarele servesc să fixeze centura pe corp, să fixeze pasagerul pe scaunul său şi să mărească astfel eficacitatea sa.

Cu contactul pus, în momentul unui şoc de tip frontal important şi în funcţie de violenţa şocului, sistemul poate declanşa pretensionatorul rulorului centurii de siguranţă ***1*** care retractează instantaneu centura.

– În urma unui accident, verificaţi ansamblul mijloacelor de reţinere.

– Orice intervenţie asupra sistemului complet (pretensionatoare, airbags, unităţi de control electronic, cablaje) sau reutilizarea pe orice alt vehicul, chiar identic, este strict interzisă.

– Numai personalul calificat din Reţeaua mărcii este abilitat să intervină asupra airbags; în caz contrar, sistemul se poate declanşa accidental şi cauza vătămări.

– Controlul caracteristicilor electrice ale modulului de aprindere trebuie să fie efectuat numai de către personal special format, care utilizează o aparatură adecvată.

– În momentul casării vehiculului, adresaţi-vă unui Reprezentant al mărcii pentru eliminarea generatorului de gaz al pretensionatoarelor şi al airbags.

Airbag lateral
(În funcţie de vehicul)

Este vorba despre un airbag care poate echipa fiecare scaun faţă şi care se deschide pe partea laterală a scaunului (parte uşă) pentru a proteja pasagerii în caz de şoc lateral violent.

Airbag perdea

Acest airbag este montat (în funcţie de vehicul) de-a lungul părţilor superioare ale vehiculului – se deschide de-a lungul geamurilor laterale ale uşilor faţă şi spate pentru a proteja pasagerii în eventualitatea unui şoc lateral violent.

Avertisment referitor la airbag -ul lateral

– **Montarea huselor:** scaunele echipate cu un airbag necesită huse proiectate special pentru vehiculul dvs. Consultaţi un Reprezentant al mărcii pentru a şti dacă asemenea huse sunt disponibile. Utilizarea oricărei alte huse (sau a unor huse specifice altui vehicul) ar putea afecta funcţionarea corespunzătoare a acestor airbag şi poate pune în pericol securitatea dumneavoastră.

– Nu plasaţi un accesoriu, obiect sau chiar un animal între spătar, uşă şi îmbrăcăminţile interioare. Nu acoperiţi totodată spătarul scaunului cu obiecte precum haine sau accesorii. Acest lucru ar putea afecta buna funcţionare a airbags-ului sau poate provoca răni în momentul deschiderii sale.

– Orice demontare sau orice modificare a scaunului şi a îmbrăcăminţilor interioare este interzisă cu excepţia personalului abilitat din reţeaua mărcii.

– Fantele de pe spătarele faţă (parte uşă) corespund zonei de deschidere a airbag-ului: este interzis să introduceţi obiecte în ele.

Toate avertismentele care urmează sunt destinate să nu incomodeze deschiderea airbag-ului şi să evite răniri grave directe prin proiectare în momentul deschiderii sale.

Acest airbag este conceput pentru a completa acţiunea centurii de securitate. Atât airbag-ul, cât şi centura de securitate, constituie elemente integrate ale aceluiaşi sistem de protecţie. Este deci obligatoriu să purtaţi centura de securitate în permanenţă. Nepurtarea centurii de siguranţă expune pasagerii la răni grave în caz de accident. De asemenea, acest lucru poate să mărească riscul de răniri superficiale minore atunci când airbag-ul este deschis, deşi astfel de răniri minore sunt posibile întotdeauna la deschiderea airbag-urilor.

Declanşarea pretensionatoarelor sau a airbags în caz de răsturnare sau şoc spate, chiar violent, nu este sistematică. Şocuri sub vehicul de tip trotuare, găuri în şosea, pietre… pot să provoace declanşarea acestor sisteme.

– Orice intervenţie asupra sau modificare a sistemului complet airbag (airbags, pretensionatoare, unitate de control electronic, cablaj…) este **strict interzisă** (excepţie face personalul calificat din Reţeaua mărcii).

– Pentru a păstra funcţionarea corespunzătoare şi pentru a evita orice declanşare accidentală, numai personalul calificat din Reţeaua mărcii este abilitat să intervină asupra unui sistem airbag.

– Ca măsură de securitate, verificaţi sistemul airbag atunci când vehiculul a suferit un accident, un furt sau o tentativă de furt.

– În momentul împrumutării sau revânzării vehiculului, informaţi noul deţinător al vehiculului asupra acestor condiţii şi înmânaţi-i acest manual de utilizare şi întreţinere.

– În momentul casării vehiculului, adresaţi-vă unui Reprezentant al mărcii pentru eliminarea generatorului (generatoarelor) de gaz.

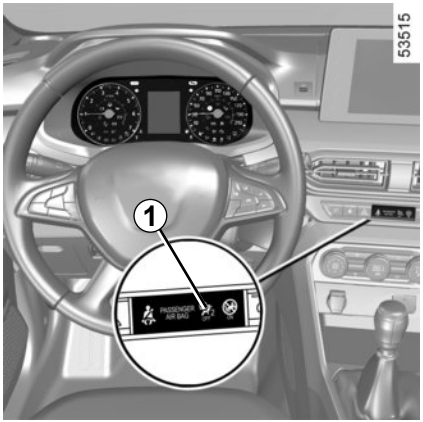

Anomalii de funcţionare

Martorul luminos ***1*** se aprinde la punerea contactului şi se stinge după câteva secunde.

Dacă nu se aprinde la punerea contactului sau dacă se aprinde cu motorul pornit, există o defecţiune de sistem (airbags, pretensionatoare etc.) la scaunele faţă şi/sau spate.

Consultaţi cât mai curând un Reprezentant al mărcii. Orice întârziere în acest demers poate însemna o pierdere în eficacitatea protecţiei.

Transport copil

Conformaţi-vă legislaţiei locale din ţara în care vă găsiţi.

Copilul, la fel ca şi adultul, trebuie să fie corect aşezat şi ataşat oricare ar fi traseul. Dumneavoastră sunteţi responsabil pentru copiii pe care îi transportaţi.

Copilul nu este un adult în miniatură. El este expus unor riscuri de rănire specifice deoarece muşchii şi oasele sale sunt în plină creştere. Centura de securitate singură nu este adaptată transportării sale. Utilizaţi scaunul pentru copil adecvat şi utilizaţi-l corect.

Pentru a împiedica deschiderea uşilor, utilizaţi funcţia „Blocare pentru copii”. ➥ 1.12.

Particularităţi ale versiunilor pe GPL

Instalarea unui sistem GPL pe vehicul poate cauza modificări ale caracteristicilor vehiculului în raport cu versiunea pe benzină.

Acestea se pot referi la numărul de locuri şi instalarea de scaune pentru copii.

Consultaţi Reprezentantul mărcii.

Un şoc la 50 km/h este echivalent unei căderi libere de la 10 metri. Neasigurarea unui copil echivalează cu lăsarea sa la joacă pe un balcon fără balustradă aflat la etajul al patrulea!
Nu ţineţi niciodată un copil în braţe. În caz de accident, nu îl veţi putea ţine chiar dacă sunteţi ataşat.
Dacă vehiculul dumneavoastră a fost implicat într-un accident rutier, schimbaţi scaunul pentru copil şi verificaţi centurile şi ancorările ISOFIX.

Nu lăsaţi niciodată un copil fără supraveghere în vehicul.

Asiguraţi-vă că copilul dumneavoastră este ataşat în continuare şi că hamul său de protecţie sau centura sa este corect reglată şi ajustată. Evitaţi îmbrăcămintea prea groasă care introduce joc cu chingile.

Nu lăsaţi copilul dumneavoastră să scoată capul sau braţele pe fereastră.

Verificaţi dacă, copilul păstrează o postură corectă în timpul întregului traseu, în special atunci când doarme.

Utilizarea unui scaun pentru copil

Nivelul de protecţie oferit de scaunul pentru copil depinde capacitatea sa de a reţine copilul dumneavoastră şi de instalarea sa. O instalare necorespunzătoare compromite protecţia copilului în caz de frânare brutală sau de şoc.

Înainte de a cumpăra un scaun pentru copil, verificaţi dacă este conform cu reglementarea din ţara în care vă aflaţi şi dacă se poate monta în vehiculul dumneavoastră. Consultaţi un Reprezentant al mărcii pentru a cunoaşte scaunele recomandate pentru vehiculul dumneavoastră.

Înainte de a monta un scaun pentru copil, citiţi manualul său şi respectaţi instrucţiunile. În caz de dificultăţi în timpul instalării, contactaţi fabricantul echipamentului. Păstraţi manualul împreună cu scaunul.

Daţi exemplu închizându-vă centura şi învăţaţi-l şi pe copilul dumneavoastră:
– de asigurat corect;
– să urce şi să coboare pe partea opusă zonei de trafic.

Nu utilizaţi un scaun pentru copil de ocazie sau lipsit de un manual de utilizare.
Aveţi grijă ca nici un obiect, din sau în apropierea scaunului pentru copil, să nu incomodeze instalarea acestuia.

Responsabilitatea şoferului în momentul staţionării sau opririi vehiculului

Nu părăsiţi niciodată vehiculul atunci când în interior se află un copil, un adult în stare de dependenţă sau un animal, chiar şi pentru o scurtă durată.

De fapt, aceştia ar putea fi în pericol sau ar putea pune în pericol alte persoane, de exemplu pornind motorul, acţionând echipamente precum macaralele de geamuri sau blocând uşile.

În plus, pe timp cald şi/sau însorit, trebuie să ştiţi că temperatura interioară din habitaclu creşte foarte rapid.

RISC DE DECES SAU DE RĂNIRI GRAVE.

Scaune pentru copil cu spatele la direcţia de deplasare

Capul bebeluşului este, proporţional, mai greu decât cel al adultului, iar gâtul său este foarte fragil. Transportaţi copilul în această poziţie cât mai mult timp posibil (cel puţin până la vârsta de 2 ani). Aceasta susţine capul şi gâtul.

Alegeţi un scaun anvelopant pentru o mai bună protecţie laterală şi schimbaţi-l de îndată ce capul copilului depăşeşte cadrul scaunului.

Scaun pentru copil cu faţa la direcţia de deplasare

Până la 18 kg sau 4 ani, copilul poate călători pe un scaun cu faţa la direcţia de deplasare.

Alegeţi scaunul în funcţie de mărimea copilului: capul şi abdomenul sunt zonele care trebuie protejate în mod special. Un scaun pentru copil cu faţa la direcţia de deplasare fixat solid în vehicul reduce riscurile de lovire a capului. Transportaţi copilul într-un scaun cu ham de protecţie, cu faţa la direcţia de deplasare, în funcţie de talie.

Alegeţi un scaun anatomic pentru o mai bună protecţie laterală.

Scaune de ridicare

Începând de la 15 kg sau de la 4 ani, copilul poate călători pe un scaun de ridicare care permite adaptarea centurii de siguranţă la morfologia sa. Perna scaunului de ridicare trebuie să fie echipată cu ghiduri care poziţionează centura pe coapsele copilului şi nu pe burta sa. Un spătar reglabil pe înălţime şi echipat cu un ghid de chingă este recomandat pentru a plasa centura pe mijlocul umărului. Aceasta nu trebuie să fie niciodată aşezată pe gât sau pe braţ.

Alegeţi un scaun anvelopant pentru o mai bună protecţie laterală.

Există două sisteme de fixare a scaunelor pentru copil: centura de securitate sau sistemul ISOFIX.

Fixare prin centură

Centura de securitate trebuie să fie ajustată pentru a asigura funcţia sa în caz de frânare brutală sau de şoc.

Respectaţi traseele chingii indicate de fabricantul scaunului pentru copil.

Verificaţi întotdeauna buclarea centurii de securitate trăgând în sus apoi întindeţi-o la maxim apăsând pe scaunul pentru copil.

Verificaţi menţinerea corespunzătoare a scaunului exercitând o mişcare stânga/dreapta şi înainte/înapoi: scaunul trebuie să rămână bine fixat.

Verificaţi ca scaunul pentru copil să nu fie instalat transversal şi să nu fie rezemat de un geam.

Nu utilizaţi un scaun pentru copil care riscă să deblocheze centura care-l reţine: baza scaunului nu trebuie să se sprijine pe pană şi/sau pe închizătorul centurii de securitate.

Fixare cu sistem ISOFIX

Scaunele omologate pentru copii ISOFIX sunt standardizate conform cu reglementările în vigoare, dacă se aplică oricare dintre cele patru cazuri de mai jos:

- universal ISOFIX 3 puncte cu faţa spre direcţia de deplasare;
- semiuniversal ISOFIX 2 puncte;
- Specific;
- i-Size Care are:
  - fie o chingă care este se fixează pe al treilea inel al scaunului aferent;
  - sau un cilindru care se sprijină pe planşeul vehiculului, compatibil cu scaunul omologat i-Size, rolul său fiind să împiedice deplasarea scaunului pentru copil în cazul unei coliziuni.

Nici o modificare nu trebuie adusă elementelor sistemului montat original: centuri, ISOFIX şi scaune precum şi fixările lor.

Pentru ultimele trei cazuri, verificaţi dacă scaunul pentru copii poate fi instalat consultând lista vehiculelor compatibile.

Ataşaţi scaunul pentru copil cu zăvoarele ISOFIXatunci când este echipat cu acestea. Sistemul ISOFIX asigură o montare uşoară, rapidă şi sigură.

Sistemul ISOFIX este constituit din 2 inele şi, în unele cazuri, dintr-un al treilea inel.

Centura de securitate nu trebuie să fie niciodată eliberată sau răsucită. Nu o treceţi niciodată pe sub braţ sau pe la spate.
Verificaţi centura să nu fie deteriorată de opritoare.
Dacă centura de securitate nu funcţionează normal, ea nu poate proteja copilul. Consultaţi un Reprezentant al mărcii. Nu utilizaţi acest loc atât timp cât centura nu este reparată.

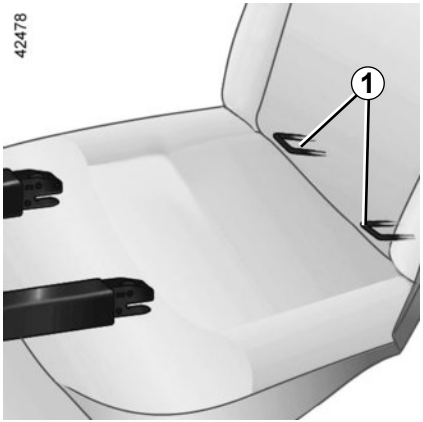

Cele două inele ***1*** sunt situate între spătar şi perna scaunului şi sunt reperate printr-un simbol .

Înainte de a utiliza un scaun pentru copil ISOFIX pe care laţi achiziţionat pentru un alt vehicul, asiguraţi-vă că instalarea sa este autorizată. Consultaţi lista vehiculelor care pot primi scaunul la fabricantul echipamentului.

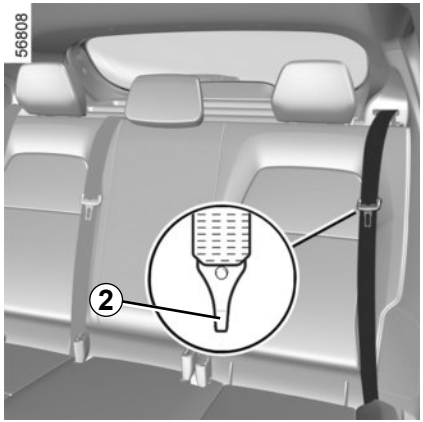

La prima instalare, utilizaţi încuietoarea centurii de securitate ***2*** pentru a tăia cusăturile fuzibile ale fantelor marcate cu simbolul , pentru a avea acces la inelele ISOFIX ***1***.

Aşezaţi scaunul pentru copil în faţa fantelor şi apăsaţi pe baza acestuia.

Verificaţi dacă scaunul este blocate corespunzător în inele prin mişcarea acestuia de la stânga la dreapta şi apoi spre înainte şi spre înapoi.

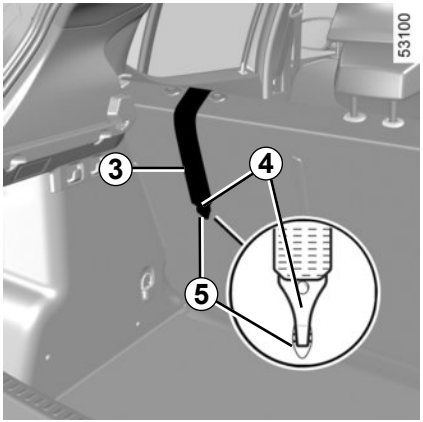

Fixare cu sistem ISOFIX

Al treilea inel ***5*** este utilizat pentru a ataşa chinga superioară ***3*** de anumite scaune pentru copil.

Locuri spate

Chinga superioară ***3*** trebuie trecută printre spătar şi tableta spate. În acest scop, demontaţi tableta spate ➥ 3.42.
Fixaţi cârligul ***4*** pe unul dintre inelele ***5*** marcate cu simbolul .

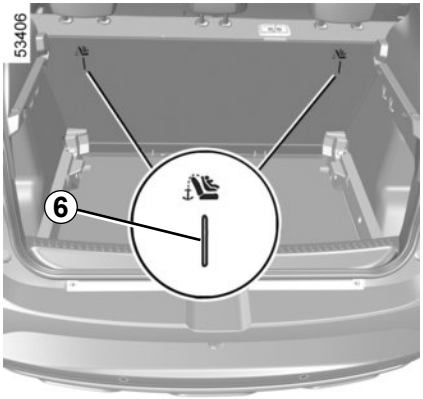

Versiune cinci uşi

Al treilea inel ***6*** al fiecărui loc spate din al doilea rând este utilizat pentru a ataşa chinga superioară de anumite scaune pentru copil.

Inelele se află pe spătarele scaunelor şi sunt identificate prin simbolul .

Treceţi chinga între spătar şi tableta spate (pentru a demonta tableta spate: ➥ 3.42). Fixaţi cârligul pe unul din inelele ***6***.

Tensionaţi chinga pentru ca spătarul scaunului pentru copil să fie în contact cu spătarul scaunului vehiculului.

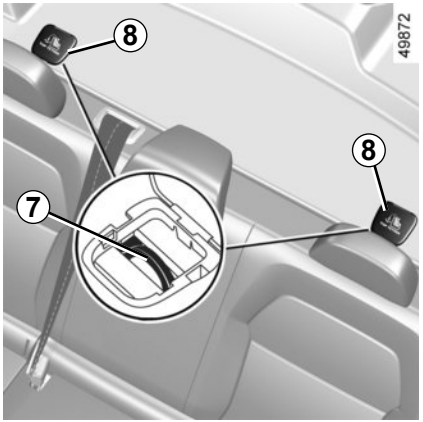

Versiuni patru uşi

Al treilea inel ***7*** al fiecărui loc spate din al doilea rând este utilizat pentru a ataşa chinga superioară de anumite scaune pentru copil.

Pentru a avea acces la acesta, scoateţi capacul ***8***.

Fixaţi cârligul chingii pe unul din inelele ***7***.

Tensionaţi chinga pentru ca spătarul scaunului pentru copil să fie în contact cu spătarul scaunului vehiculului.

Trebuie să utilizaţi punctele de ancorare ***6*** şi ***7*** pentru a ataşa chinga superioară a scaunului pentru copil.

Este interzis să se utilizeze alte puncte de fixare pentru a ataşa această chingă.

Ancorările ISOFIX au fost în mod exclusiv puse la punct pentru scaunele pentru copil cu sistem ISOFIX. Nu fixaţi niciodată alte scaune pentru copil, nici centuri sau alte obiecte în aceste ancorări.

Asiguraţi-vă că nimic nu incomodează la nivelul punctelor de ancorare.

Dacă vehiculul a fost implicat într-un accident rutier, verificaţi ancorările ISOFIX şi schimbaţi scaunul pentru copil.

Anumite locuri nu sunt autorizate pentru instalarea unui scaun pentru copil. Schema de pe pagina următoare vă indică unde să fixaţi un scaun pentru copil.

Montaţi scaunul pentru copil de preferinţă pe un scaun spate.

Asiguraţi-vă că scaunul pentru copil sau picioarele copilului nu împiedică blocarea corespunzătoare a scaunului faţă. ➥ 1.20.

Asiguraţi-vă că instalarea scaunului pentru copil în vehicul nu riscă să-l deblocheze de pe baza sa.

Dacă trebuie să scoateţi tetiera, asiguraţi-vă că este bine fixat astfel încât să nu se transforme în proiectil în caz de frânare brutală sau de şoc.

Fixaţi întotdeauna scaunul pentru copil în vehicul, chiar dacă nu este utilizat, pentru ca acesta să nu se transforme în proiectil în caz de frânare brutală sau de şoc.

Tipurile de scaun pentru copil menţionate pot să nu fie disponibile. Înainte de a utiliza un alt scaun pentru copil, verificaţi la fabricant dacă se poate monta.

Pe locul din faţă

Transportul unui copil pe locul pasagerului faţă este specific fiecărei ţări. Consultaţi legislaţia în vigoare şi urmaţi indicaţiile din schema de pe pagina următoare.

Înainte de a instala un scaun pentru copil pe acest loc (dacă este autorizat):
– coborâţi centura de securitate la maxim;
– retrageţi scaunul la maxim;
– înclinaţi uşor spătarul în raport cu verticala (aproximativ 25°);
– pentru vehiculele care sunt echipate cu acesta, ridicaţi perna scaunului la maxim.

Ridicaţi întotdeauna complet tetiera scaunului astfel încât să nu influenţeze poziţia scaunului pentru copil ➥ 1.19.

După instalarea scaunului pentru copil, atunci când acest lucru este posibil, puteţi să deplasaţi scaunul vehiculului spre înainte, dacă este necesar (pentru a lăsa spaţiu suficient în zona scaunelor spate pentru pasageri sau pentru alte scaune pentru copii). În cazul unui scaun pentru copil cu spatele la direcţia de deplasare, nu deplasaţi până la contactul cu planşa de bord sau în poziţia maximă avansată.

Nu mai modificaţi celelalte reglaje după instalarea scaunului pentru copil.

RISC DE DECES SAU DE RĂNIRI GRAVE: Înainte de a instala un scaun pentru copil cu spatele la direcţia de deplasare, verificaţi dacă airbag-ul a fost dezactivat. ➥ 1.51.

Pe locul din spate lateral

O nacelă se instalează în sensul transversal al vehiculului şi utilizează minim două locuri. Plasaţi capul copilului pe partea opusă uşii.

Înainte de a instala un scaun pentru copil în punctele de ancorare ISOFIX de pe un scaun spate, asiguraţi-vă că închizătoarele pentru centura scaunului nu sunt plasate între cele două puncte de ancorare ISOFIX de pe scaunul respectiv. Dacă este necesar, deplasaţi închizătorul din locul aferent spre interiorul vehiculului.

Avansaţi scaunul faţă al vehiculului la maximum pentru a instala un scaun pentru copil cu spatele la direcţia de deplasare, apoi retrageţi la maximum scaunul situat în faţă, fără ca acesta să intre în contact cu scaunul pentru copil.
Pentru siguranţa copilului care stă cu faţa spre direcţia de mers, deplasaţi scaunul cât mai în spate posibil şi deplasaţi înainte scaunul din faţa copilului, amintindu-vă să deplasaţi şi spătarul înainte, pentru a evita contactul între scaun şi picioarele copilului.

Scoateţi întotdeauna tetiera scaunului spate pe care este poziţionat scaunul pentru copil. ➥ 3.35. Dacă este necesar, poziţionaţi scaunul spate în poziţia cea mai retrasă posibil. Această acţiune trebuie efectuată înainte de amplasarea scaunului pentru copil. Verificaţi dacă scaunul copilului se sprijină de spătarul scaunului spate.

Asiguraţi-vă că scaunul pentru copil sau picioarele copilului nu împiedică blocarea scaunului faţă în poziţie ➥ 1.20 sau ➥ 3.36.

La locul spate central

Instalarea unui scaun pentru copil pe acest loc este autorizată exclusiv dacă acesta este echipat cu o centură cu rulor. Pentru orice informaţie complementară, consultaţi un Reprezentant al mărcii.

Nu trebuie să se instaleze niciodată un scaun pentru copil cu picior de forţă pe scaunul central din spate. **RISC DE DECES SAU DE RĂNIRI GRAVE.**

În momentul instalării unui scaun pentru copil (scaun de ridicare Grupa 2 sau 3), asiguraţi-vă că centurile de securitate funcţionează (se strâng) corect ➥ 1.21. Dacă este nevoie adaptaţi poziţia scaunului vehiculului.

Vizualizare instalare pentru versiunea cinci uşi şi cu cinci locuri

Verificaţi starea airbag-ului înainte de a instala un pasager sau un scaun pentru copil.

Loc în care se interzice instalarea unui scaun pentru copil.

U Loc care autorizează fixarea cu centură a unui scaun omologat „Universal”.

RISC DE DECES SAU DE VĂTĂMARE GRAVĂ: înainte de a monta un scaun pentru copil pe scaunul pasagerului faţă, asiguraţi-vă că airbagul pasagerului faţă a fost dezactivat. ➥ 1.51.

Utilizarea unui sistem de securitate pentru copil nepotrivit acestui vehicul nu va proteja corect bebeluşul sau copilul. Acesta ar risca să fie rănit grav sau chiar mortal.

SECURITATE COPIL: fixare cu centura de securitate (2/4)

Tabelul de mai jos reia aceleaşi informaţii ca şi vizualizarea de pe paginile precedente pentru a respecta reglementarea în vigoare.

Versiuni patru şi cinci uşi					
Tip de scaune pentru copil	Greutate copil	Loc pasager faţă		Locuri spate	
		cu airbag care nu poate fi dezactivat sau airbag activat (1)(3)	fără airbag sau cu airbag dezactivat (2) (3)	Locuri laterale	Loc central
Nacelă transversală Omologată grupa 0	< 10 kg	X	X	U (4)	X
Scaun cu spatele la direcţia de deplasare Omologat grupa 0 sau 0+	< până la 13 kg	X	U	U (5)	U (5) (7)
Scaun cu spatele la direcţia de deplasare Omologat grupa 0+ sau 1	< până la 13 kg şi de la 9 la 18 kg	X	U	U (5)	U (5) (7)
Scaun cu faţa la direcţia de deplasare Omologat grupa 1	de la 9 kg la 18 kg	U	X	U (6)	U (6) (7)
Scaun de ridicare Omologat grupa 2 sau 3	de la 15 kg până la 25 kg şi de la 22 kg până la 36 kg	U	X	U (6)	U (6)

(1) RISC DE DECES SAU DE VĂTĂMARE GRAVĂ: > nu instalaţi niciodată pe scaunul din faţă un scaun pentru copil cu spatele la direcţia de deplasare, dacă vehiculul este echipat cu un airbag pentru pasager care nu poate fi dezactivat.

(2) PERICOL, RISC DE DECES SAU DE RĂNIRI GRAVE: înainte de a instala un scaun pentru copil cu spatele la direcţia de deplasare pe acest scaun, verificaţi dacă airbag-ul a fost dezactivat. ➥ 1.51.

SECURITATE COPIL: fixare cu centura de securitate (3/4)

Consultaţi broşura „Echipamente de securitate copii” disponibilă în reţeaua mărcii pentru a alege scaunul adaptat copilului dumneavoastră şi recomandat pentru vehiculul dumneavoastră.

X = Loc neadaptat instalării unui scaun pentru copil.

U = Loc în care este permisă fixarea cu centură a unui scaun din comerţ omologat «Universal»; verificaţi dacă se poate monta.

(3) Plasaţi scaunul vehiculului în poziţia cea mai retrasă şi mai înaltă, şi înclinaţi uşor spătarul (25° aproximativ).

(4) O nacelă se instalează în sensul transversal al vehiculului şi utilizează minim două locuri. Plasaţi capul copilului pe partea opusă uşii.

(5) Pentru a instala un scaun pentru copil orientat cu spatele către sensul de deplasare, avansaţi scaunul cât mai mult posibil, apoi retrageţi-l cât mai mult posibil, fără a îi permite să intre în contact cu scaunul pentru copil.

(6) În toate cazurile, scoateţi tetiera scaunului spate pe care este poziţionat scaunul pentru copil. Această acţiune trebuie efectuată înainte de amplasarea scaunului pentru copil. ➥ 3.35. Deplasaţi spre faţă scaunul şi spătarul scaunului din faţa copilului, pentru a evita contactul dintre scaun şi picioarele copilului.

(7) RISC DE DECES SAU DE VĂTĂMARE GRAVĂ: nu trebuie montat niciodată un scaun pentru copil cu suport de planşeu.

Vizualizare instalare pentru versiunea patru uşi şi cu cinci locuri

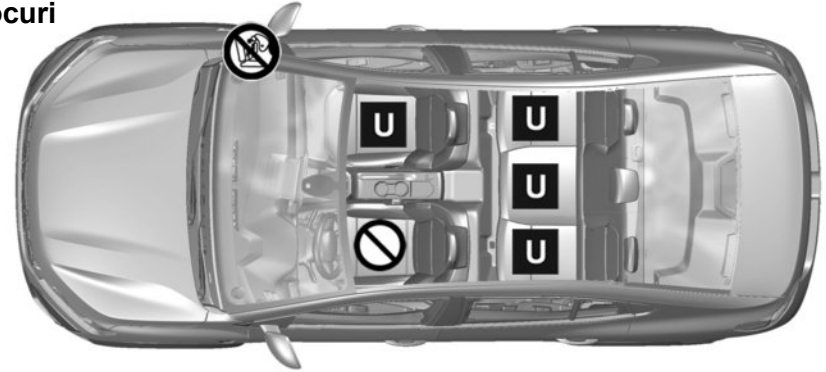

Verificaţi starea airbag-ului înainte de a instala un pasager sau un scaun pentru copil.

Loc în care se interzice instalarea unui scaun pentru copil.

U Loc care autorizează fixarea cu centură a unui scaun omologat „Universal”.

RISC DE DECES SAU DE VĂTĂMARE GRAVĂ: înainte de a monta un scaun pentru copil pe scaunul pasagerului faţă, asiguraţi-vă că airbagul pasagerului faţă a fost dezactivat. ➥ 1.51.

Utilizarea unui sistem de securitate pentru copil nepotrivit acestui vehicul nu va proteja corect bebeluşul sau copilul. Acesta ar risca să fie rănit grav sau chiar mortal.

Vizualizare instalare pentru versiunea cinci uşi şi cu cinci locuri

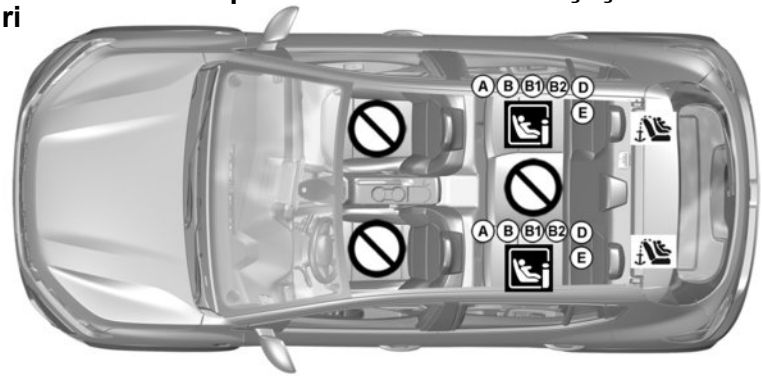

Loc în care se interzice instalarea unui scaun pentru copil.

Scaun pentru copil fixat cu ajutorul sistemului ISOFIX

Loc care autorizează fixarea unui scaun pentru copil ISOFIX.

Scaunele laterale spate sunt echipate cu un punct de ancorare care permite fixarea unui scaun ISOFIX pentru copil, orientat spre direcţia de deplasare, omologat ca "Universal". Ancorările sunt situate în portbagaj şi sunt vizibile.

Utilizarea unui sistem de securitate pentru copil nepotrivit acestui vehicul nu va proteja corect bebeluşul sau copilul. Acesta ar risca să fie rănit grav sau chiar mortal.

SECURITATE COPIL: fixare cu ajutorul sistemului ISOFIX (2/4)

Tabelul de mai jos reia aceleaşi informaţii ca şi vizualizarea de pe paginile următoare pentru a respecta reglementarea în vigoare.

Versiuni patru şi cinci uşi						
Tip de scaune pentru copil	**Greutate copil**	**Dimensiune scaun [dispozitiv de fixare]**	**Loc pasager faţă**		**Locuri spate**	
			Cu airbag care nu poate fi dezactivat	**Fără airbag sau cu airbag dezactivat**	**Locuri laterale**	**Loc central**
Nacelă transversală Omologată grupa 0	**< 10 kg**	**F , G** **[L1, L2]**	**X**	**X**	**X**	**X**
Scaun cu spatele la direcţia de deplasare Omologat grupa 0 sau 0+	**< până la 13 kg**	**E** **[R1]**	**X**	**X**	**IL (1)**	**X**
Scaun cu spatele la direcţia de deplasare Omologat grupa 0+ sau 1	**< până la 13 kg şi de la 9 la 18 kg**	**D [R2, R2X]**	**X**	**X**	**IL (1)**	**X**
		C [R3]	**X**	**X**	**X**	**X**
Scaun cu faţa la direcţia de deplasare Omologat grupa 1	**de la 9 kg la 18 kg**	**A, B, B1** **[F3, F2, F2X]**	**X**	**X**	**IUF-IL (1) (2)**	**X**
Scaun de ridicare Omologat grupa 2 sau 3	**de la 15 kg până la 25 kg şi de la 22 kg până la 36 kg**	**[B2]**	**X**	**X**	**IUF-IL (1) (2)**	**X**
Scaun i-Size			**X**	**X**	**i-U**	**X**

SECURITATE COPIL: fixare cu ajutorul sistemului ISOFIX (3/4)

Consultaţi broşura „Echipamente de securitate copii” disponibilă în reţeaua mărcii pentru a alege scaunul adaptat copilului dumneavoastră şi recomandat pentru vehiculul dumneavoastră.

X = Loc neadaptat instalării unui scaun pentru copil.

U = Loc în care este permisă fixarea cu centură a unui scaun din comerţ omologat «Universal»; verificaţi dacă se poate monta.

IUF = Scaun care permite fixarea prin elemente de ataşare ISOFIX a unui scaun pentru copil cu faţa la direcţia de deplasare şi omologat «Universal»; verificaţi dacă se poate monta corect.

IL = Scaun care permite fixarea prin elemente de ataşare ISOFIX a unui scaun pentru copil omologat «Semiuniversal» sau «Specific unui vehicul»; verificaţi dacă se poate monta corect.

i-U = Compatibil cu dispozitive de fixare „universale” cu faţa şi cu spatele i-Size.

(1) Pentru a instala un scaun pentru copil orientat cu spatele către sensul de deplasare, avansaţi scaunul cât mai mult posibil, apoi retrageţi-l cât mai mult posibil, fără a îi permite să intre în contact cu scaunul pentru copil.

(2) În toate cazurile, scoateţi tetiera scaunului spate pe care este poziţionat scaunul pentru copil. Această acţiune trebuie efectuată înainte de amplasarea scaunului pentru copil. ➥ 3.35. Deplasaţi spre faţă scaunul şi spătarul scaunului din faţa copilului, pentru a evita contactul dintre scaun şi picioarele copilului.

Mărimea unui scaun pentru copil ISOFIX este reperată printr-o literă:

– A, B şi B1 [F3, F2, F2X]: pentru scaunele cu faţa la direcţia de deplasare din grupa 1 (de la 9 până la 18 kg);

– C şi D [R3, R2, R2X]: scaunele cu spatele la direcţia de deplasare sau scaunele coşuleţ din grupa 0+ (sub 13 kg) sau grupa 1 (de la 9 la 18 kg);

– E [R1] scaune coşuleţ cu spatele la direcţia de deplasare din grupa 0 (sub 10 kg) sau grupa 0+ (sub 13 kg);

– F şi G [L1, L2]: pentru coşuleţe pentru sugari din grupa 0 (sub 10 kg);

– [B2]: pentru scaune de ridicare din grupele 2 şi 3 (de la 15 la 25 kg şi de la 22 la 36 kg).

Vizualizare instalare pentru versiunea patru uşi şi cu cinci locuri

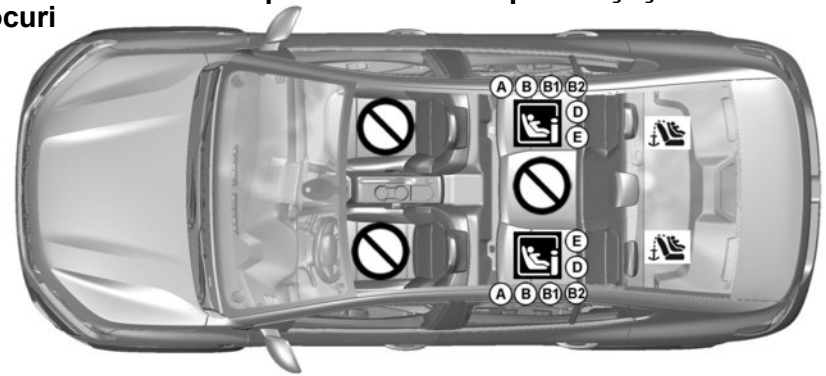

Loc în care se interzice instalarea unui scaun pentru copil.

Scaun pentru copil fixat cu ajutorul sistemului ISOFIX

Scaun care permite instalarea unui scaun pentru copil. ISOFIX.

Scaunele laterale spate sunt echipate cu un punct de ancorare care permite fixarea unui scaun ISOFIX pentru copil, orientat spre direcţia de deplasare, omologat ca „Universal”. Ancorările sunt situate pe tableta spate sub un capotaj.

Utilizarea unui sistem de securitate pentru copil nepotrivit acestui vehicul nu va proteja corect bebeluşul sau copilul. Acesta ar risca să fie rănit grav sau chiar mortal.

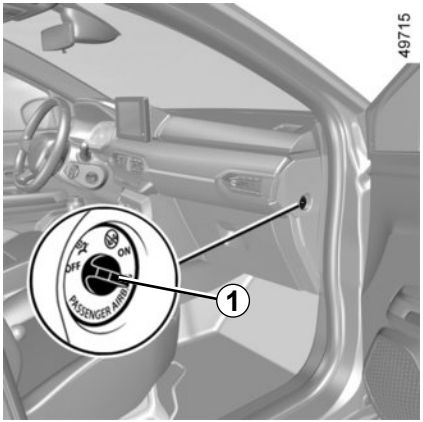

Dezactivare airbag pasager faţă

(În funcţie de vehicul)

Înainte de a instala un scaun pentru copil pe scaunul pasagerului faţă:

– asiguraţi-vă că scaunul pentru copil poate fi instalat pe acest scaun;

– **trebuie** să dezactivaţi airbag pasagerului pentru un scaun pentru copil cu spatele la direcţia de deplasare.

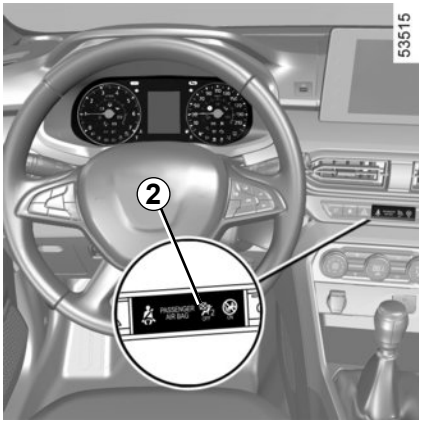

Pentru a dezactivaairbag-ul: cu contactul decuplat, apăsaţi şi rotiţi butonul ***1*** în poziţia **OFF**.

După ce aţi repus contactul, verificaţi **obligatoriu** dacă martorul luminos este aprins pe tabloul de bord ***2***.

Acest martor luminos rămâne aprins în permanenţă pentru a vă confirma că puteţi instala un scaun pentru copil.

PERICOL

Deoarece airbag pasagerului faţă nu este compatibil cu poziţia unui scaun pentru copil cu spatele la direcţia de deplasare, nu montaţi **NICIODATĂ** un sistem de fixare pentru copil cu faţa spre înapoi pe un scaun protejat cu un **AIRBAG** frontal ACTIVAT. Acesta poate să provoace **DECESUL COPILULUI** sau **RĂNIRI GRAVE**.

Activarea sau dezactivarea airbagului pasagerului trebuie să se facă numai cu **vehiculul staţionar şi contactul întrerupt**.

În caz de manipulare cu vehiculul în rulare, martorii luminoşi şi se aprind.

Pentru a regăsi starea airbag-ului conform poziţiei zăvorului, întrerupeţi contactul şi apoi repuneţi-l.

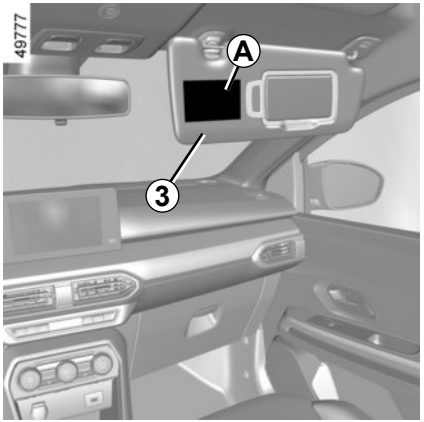

Marcajele de pe planşa de bord şi etichetele ***A*** de pe fiecare parte a parasolarului pasagerului ***3*** (după exemplul etichetei de mai sus) vă amintesc aceste instrucţiuni.

PERICOL

Deoarece airbag pasagerului faţă nu este compatibil cu poziţia unui scaun pentru copil cu spatele la direcţia de deplasare, nu montaţi **NICIODATĂ** un sistem de fixare pentru copil cu faţa spre înapoi pe un scaun protejat cu un **AIRBAG** frontal ACTIVAT. Acesta poate să provoace **DECESUL COPILULUI** sau **RĂNIRI GRAVE**.

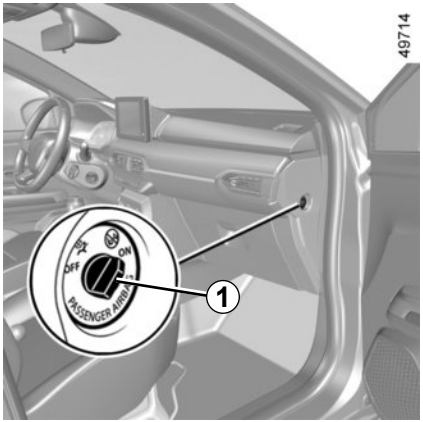

Activare airbag pasager faţă

(În funcţie de vehicul)

După ce aţi scos scaunul pentru copil de pe scaunul pasager faţă, reactivaţi airbag pentru a asigura protecţia pasagerului faţă în caz de şoc.

Pentru a reactiva airbag: **cu vehiculul oprit, şi contactul luat,** împingeţi şi rotiţi zăvorul ***1*** pe poziţia **ON**.

Cu contactul pus, verificaţi **obligatoriu** dacă martorul luminos este stins şi dacă martorul luminos se aprinde pe afişajul ***2*** timp de aproximativ 1 minut după fiecare pornire.

Airbag -ul pasagerului faţă este activat.

Anomalii de funcţionare

În caz de anomalie a sistemului de activare / dezactivare a airbag pasager faţă, instalarea unui scaun pentru copil cu spatele la direcţia de deplasare pe scaunul faţă este interzisă.

Instalarea oricărui alt pasager nu este recomandată.

Consultaţi cât mai curând un Reprezentant al mărcii.

Activarea sau dezactivarea airbagului pasagerului trebuie să se facă numai cu **vehiculul staţionar şi contactul întrerupt**.

În caz de manipulare cu vehiculul în rulare, martorii luminoşi şi se aprind.

Pentru a regăsi starea airbag-ului conform poziţiei zăvorului, întrerupeţi contactul şi apoi repuneţi-l.

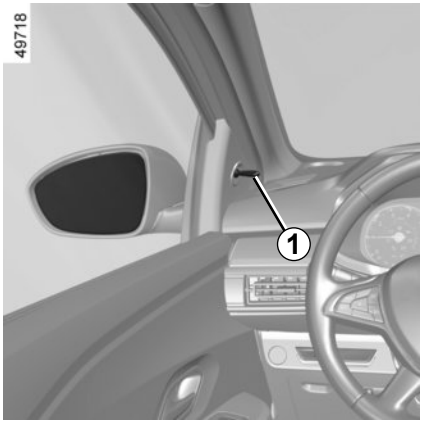

Retrovizoare exterioare cu comandă manuală

Pentru a orienta retrovizorul, manevraţi maneta ***1***.

Retrovizoare exterioare rabatabile

Rabataţi manual retrovizorul pe geamul uşii.

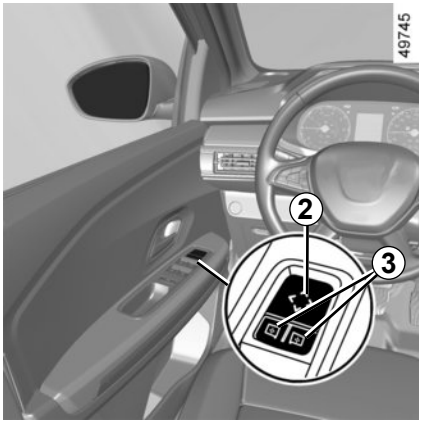

Retrovizoare exterioare cu reglaj electric:

Reglaje

Selectaţi retrovizorul exterior cu ajutorul contactorului ***3***, apoi utilizaţi butonul ***2*** pentru a-l regla la poziţia dorită.

Retrovizoare cu dezgheţare

Dezgheţarea este asigurată împreună cu cea a lunetei spate. ➥ 3.5 ➥ 3.11.

Din motive de securitate, efectuaţi aceste reglaje cu vehiculul oprit.

Obiectele observate în retrovizorul exterior sunt de fapt mai aproape decât par. Pentru securitatea dumneavoastră, ţineţi cont de acest lucru pentru a estima corect distanţa înainte de orice manevră.

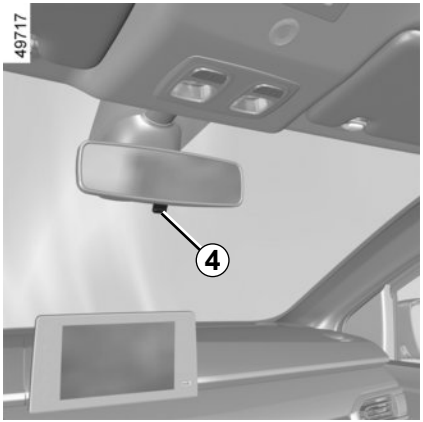

Retrovizor interior

El este orientabil.

Retrovizor cu levier *4*

La conducerea pe timp de noapte, pentru a nu fi orbit de farurile unui vehicul din spate, basculaţi micul levier ***4*** situat în spatele retrovizorului.

Retrovizor fără levier *4*

Retrovizorul exterior se întunecă automat atunci când sunteţi urmat de un vehicul care utilizează luminile de drum sau în condiţii de iluminare prea puternică.

Din motive de securitate, efectuaţi aceste reglaje cu vehiculul oprit.

Obiectele observate în retrovizorul exterior sunt de fapt mai aproape decât par. Pentru securitatea dumneavoastră, ţineţi cont de acest lucru pentru a estima corect distanţa înainte de orice manevră.

POST DE CONDUCERE DIRECŢIE PE PARTEA STÂNGĂ (1/4)

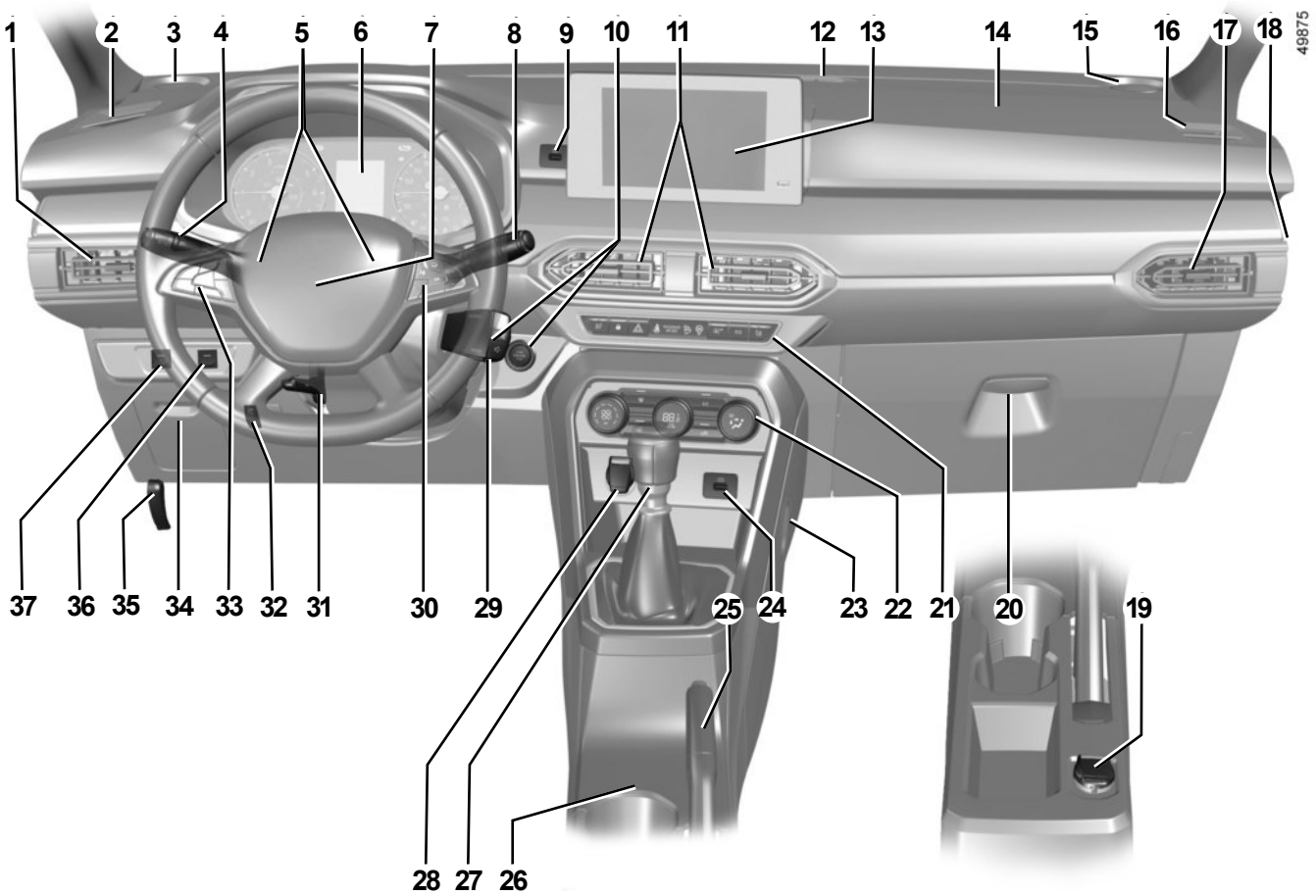

POST DE CONDUCERE DIRECŢIE PE PARTEA STÂNGĂ (2/4)

Prezenţa echipamentelor DEPINDE DE VERSIUNEA VEHICULULUI ŞI DE ŢARĂ.

1 Aerator lateral.

2 Aerator de dezaburire laterală.

3 Difuzor de frecvenţe înalte.

4 Manetă pentru:

– lumini semnalizare direcţie;

– iluminare exterioară;

– lumini de ceaţă faţă;

– lumină de ceaţă spate.

5 Avertizor sonor.

6 Tablou de bord.

7 Amplasare airbag şofer.

8 Maneta ştergătorului/spălătorului de parbriz şi lunetă.

9 Priză multimedia.

10 Contactor de demaraj sau buton de pornire (în funcţie de vehicul).

11 Aeratoare centrale.

12 Friză de dezaburire centrală.

13 Sistem de navigare sau compartiment de depozitare (în funcţie de vehicul).

14 Amplasament airbag pasager.

15 Difuzor de frecvenţe înalte.

16 Aerator de dezaburire laterală.

17 Aerator lateral.

18 Contactor de activare sau dezactivare airbag pasager.

19 Priză de accesorii.

20 Compartiment de depozitare.

21 Contactor principal pentru:

– în funcţie de vehicul, scaune cu încălzire pentru şofer şi pasager;

– activarea/dezactivarea blocării electrice a uşilor;

– activarea/dezactivarea luminilor de avarie;

– activarea/dezactivarea funcţiei Stop and Start sau asistenţă la parcare (în funcţie de vehicul);

– activarea/dezactivarea modului ECO (în funcţie de vehicul).

POST DE CONDUCERE DIRECŢIE PE PARTEA STÂNGĂ (3/4)

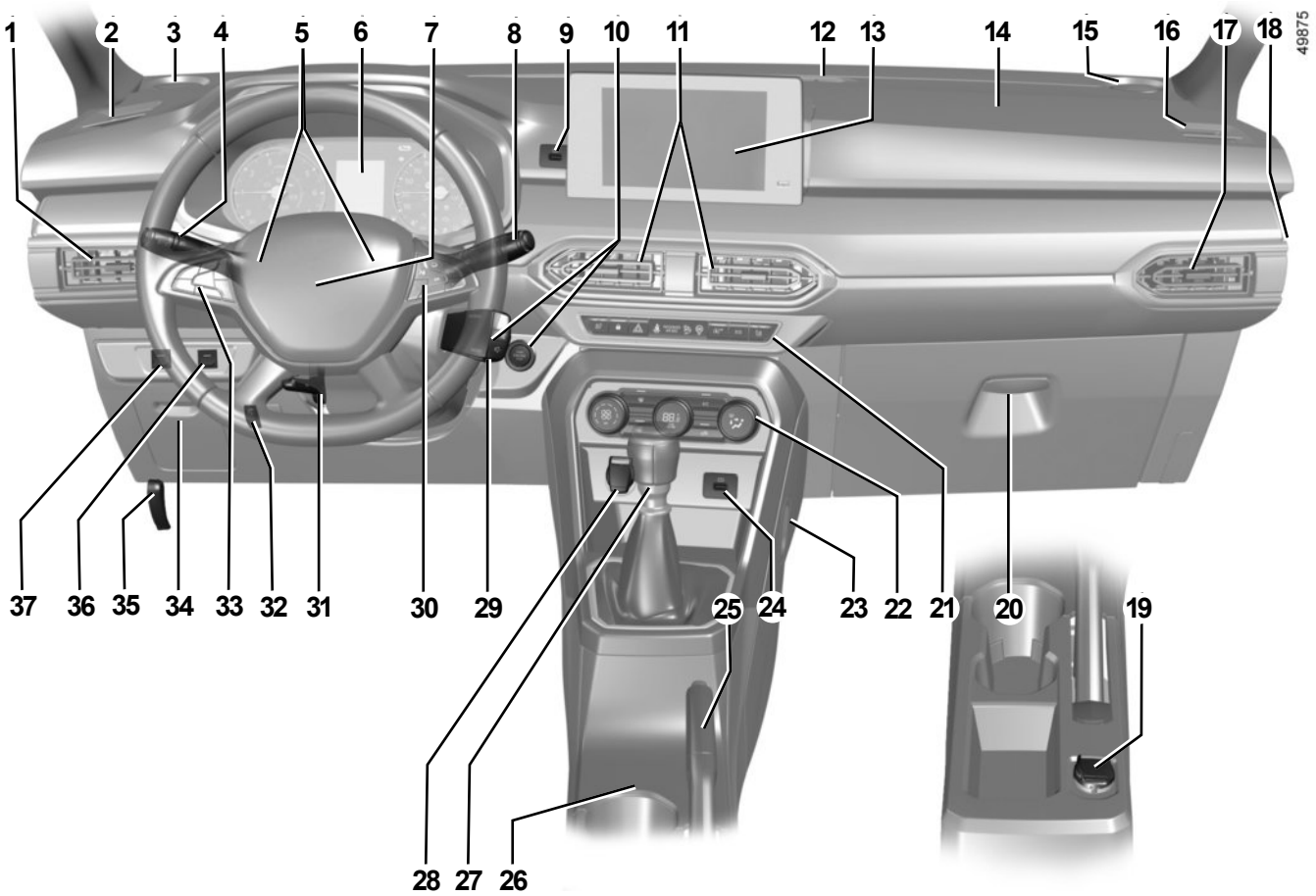

POST DE CONDUCERE DIRECŢIE PE PARTEA STÂNGĂ (4/4)

Prezenţa echipamentelor DEPINDE DE VERSIUNEA VEHICULULUI ŞI DE ŢARĂ.

22 Comenzi de încălzire sau de climatizare.

23 Cârlig geantă.

24 Priză multimedia.

25 Frână de mână sau comandă de activare/dezactivare a frânei de parcare asistată (în funcţie de vehicul).

26 Portsticle.

27 Selector de viteze.

28 Brichetă sau priză de accesorii.

29 Comenzi satelit radio.

30 Comandă:

– derulare informaţii calculator de bord;

– comandă vocală sistem multimedia.

31 Comandă de reglare pe înălţime şi în adâncime a volanului.

32 Comandă de reglare a înălţimii fasciculelor.

33 Comenzi setări funcţie:

– limitator de viteză;

– regulator de viteză.

34 Compartiment siguranţe.

35 Comandă deschidere capotă motor.

36 În funcţie de vehicul, contactor general de pornire/oprire asistenţă la parcare.

37 Comandă GPL.

POST DE CONDUCERE DIRECŢIE PE PARTEA DREAPTĂ (1/4)

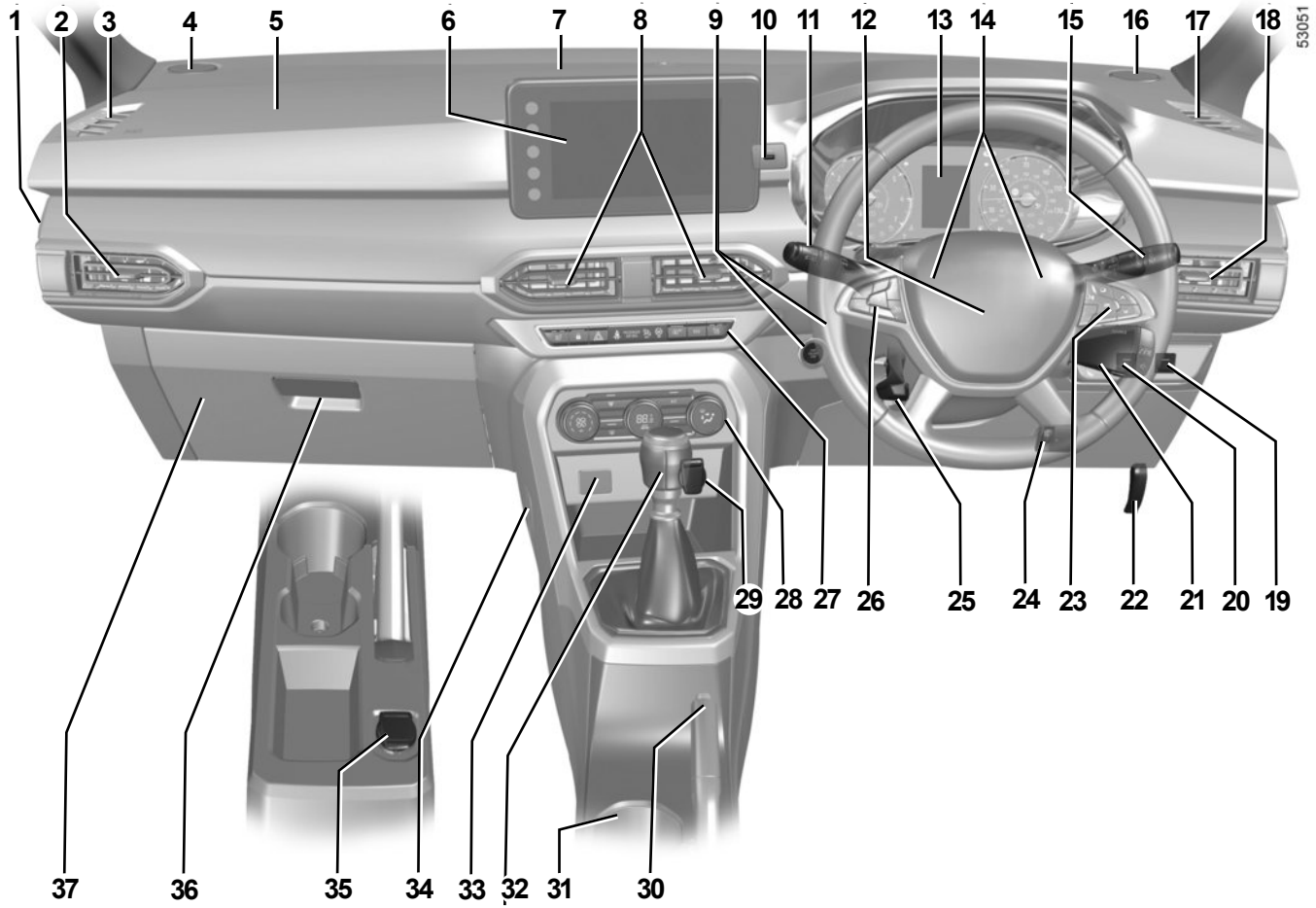

POST DE CONDUCERE DIRECŢIE PE PARTEA DREAPTĂ (2/4)

Prezenţa echipamentelor DEPINDE DE VERSIUNEA VEHICULULUI ŞI DE ŢARĂ.

1 Contactor de activare sau dezactivare airbag pasager.

2 Aerator lateral.

3 Aerator de dezaburire laterală.

4 Difuzor de frecvenţe înalte.

5 Amplasament airbag pasager.

6 Sistem de navigare sau compartiment de depozitare (în funcţie de vehicul).

7 Friză de dezaburire centrală.

8 Aeratoare centrale.

9 Buton de pornire sau contactor de demaraj (în funcţie de vehicul).

10 Priză multimedia.

11 Manetă pentru:

– lumini semnalizare direcţie;
– iluminare exterioară;
– lumini de ceaţă faţă;
– lumină de ceaţă spate.

12 Amplasare airbag şofer.

13 Tablou de bord.

Avertizor sonor ***14***.

15 Maneta ştergătorului/spălătorului de parbriz şi lunetă.

16 Difuzor de frecvenţe înalte.

17 Aerator de dezaburire laterală.

18 Aerator lateral.

19 Comandă GPL.

20 În funcţie de vehicul, contactor general de pornire/oprire asistenţă la parcare.

21 Comenzi satelit radio.

22 Comandă deschidere capotă motor.

23 Comandă:

– derulare informaţii calculator de bord;
– comandă vocală sistem multimedia.

24 Comandă de reglare a înălţimii fasciculelor.

25 Comandă de reglare pe înălţime şi în adâncime a volanului.

POST DE CONDUCERE DIRECŢIE PE PARTEA DREAPTĂ (3/4)

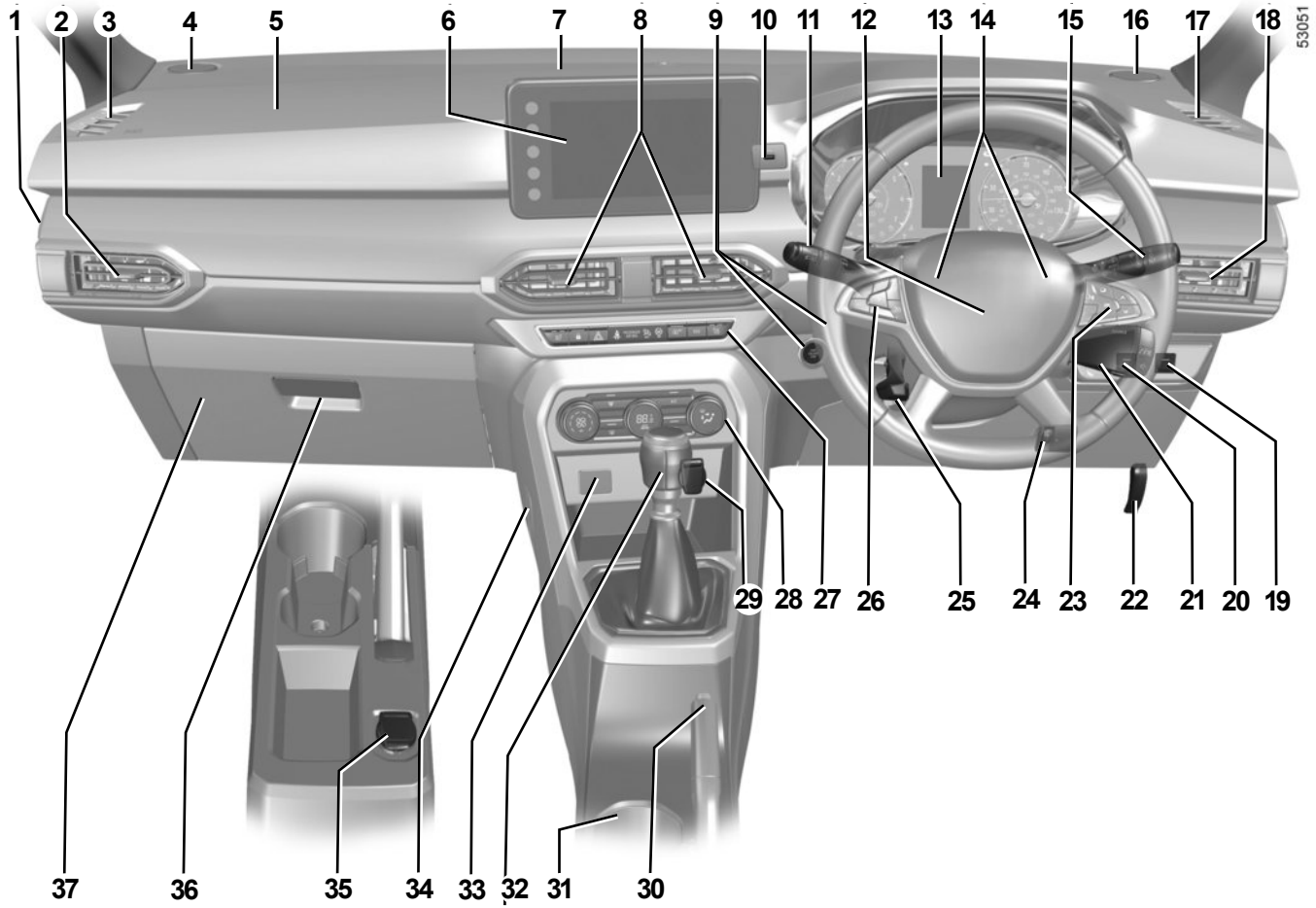

POST DE CONDUCERE DIRECŢIE PE PARTEA DREAPTĂ (4/4)

Prezenţa echipamentelor DEPINDE DE VERSIUNEA VEHICULULUI ŞI DE ŢARĂ.

26 Comenzi setări funcţie:

– limitator de viteză;

– regulator de viteză.

27 Contactor principal pentru:

– în funcţie de vehicul, scaune cu încălzire pentru şofer şi pasager;

– activarea/dezactivarea blocării electrice a uşilor;

– activarea/dezactivarea luminilor de avarie;

– activarea/dezactivarea funcţiei Stop and Start sau asistenţă la parcare (în funcţie de vehicul);

– activarea/dezactivarea modului ECO (în funcţie de vehicul).

28 Comenzi de încălzire sau de climatizare.

29 Brichetă sau priză de accesorii.

30 Frână de mână sau comandă de activare/dezactivare a frânei de parcare asistată (în funcţie de vehicul).

31 Portsticle.

32 Selector de viteze.

33 Priză multimedia.

34 Cârlig geantă.

35 Priză de accesorii.

36 Compartiment de depozitare.

37 Compartiment siguranţe.

MARTORI LUMINOŞI (1/6)

Prezenţa şi funcţionarea martorilor luminoşi DEPIND DE ECHIPARE ŞI DE ŢARĂ.

Tablou de bord *A*

Absenţa de retur vizual sau sonor indică o defecţiune a tabloului de bord. Aceasta impune o oprire imediată şi compatibilă cu condiţiile de circulaţie. Asiguraţi-vă de imobilizarea corespunzătoare a vehiculului şi apelaţi la un Reprezentant al mărcii.

Martorul luminos necesită o oprire cât mai curând la un Reprezentant al mărcii **conducând cu grijă**. Nerespectarea acestei recomandări riscă să antreneze o deteriorare a vehiculului.

Martorul luminos STOP vă impune, pentru securitatea dumneavoastră, o oprire obligatorie şi imediată în funcţie de condiţiile de circulaţie. Opriţi motorul şi nu îl mai porniţi. Apelaţi la un Reprezentant al mărcii.

Prezenţa şi funcţionarea martorilor luminoşi DEPIND DE ECHIPARE ŞI DE ŢARĂ.

Martor luminos de incident pe circuit de frânare

Se aprinde la punerea contactului sau la pornirea motorului şi se stinge după câteva secunde.

Dacă se aprinde la frânare, însoţit de martorul luminos STOP şi de un semnal sonor, acesta este indiciul unei scăderi de nivel în circuite sau al unui incident în sistemul de frânare. Opriţi-vă şi apelaţi la un Reprezentant al mărcii.

STOP Martor luminos oprire obligatorie (roşu)

Se aprinde la punerea contactului apoi se stinge de îndată ce motorul porneşte. Se aprinde împreună cu alţi martori luminoşi şi este însoţit de un semnal sonor.
El vă impune, pentru securitatea dumneavoastră, o oprire obligatorie şi imediată în funcţie de condiţiile de circulaţie. Opriţi motorul şi nu îl mai porniţi.
Apelaţi la un Reprezentant al mărcii.

Martor luminos de alertă (portocaliu)

Se aprinde la punerea contactului apoi se stinge de îndată ce motorul porneşte. Se poate aprinde împreună cu alţi martori luminoşi pe tabloul de bord.

Necesită cât de repede o vizită la un Reprezentant al mărcii, **conducând cu grijă.** Nerespectarea acestei recomandări poate duce la deteriorarea vehiculului.

Martor luminos de alertă temperatură lichid de răcire

Acesta se aprinde în culoarea albastră atunci când puneţi contactul sau porniţi motorul.

Dacă devine roşu, opriţi-vă şi lăsaţi motorul pornit la ralanti unul sau două minute.

Temperatura trebuie să scadă şi martorul luminos trebuie să se stingă sau să lumineze din nou în culoare albastră. În caz contrar, opriţi motorul. Lăsaţi-l să se răcească înainte de a verifica lichidul de răcire.

Apelaţi la un Reprezentant al mărcii.

MARTORI LUMINOŞI (3/6)

Prezenţa şi funcţionarea martorilor luminoşi DEPIND DE ECHIPARE ŞI DE ŢARĂ.

Martor luminos presiune ulei

Se aprinde la punerea contactului sau la pornirea motorului şi se stinge după câteva secunde.

Dacă se aprinde pe drum, însoţit de martorul luminos STOP şi de un semnal sonor, opriţi-vă imediat şi întrerupeţi contactul.

Verificaţi nivelul de ulei ➥ 4.4.

Dacă nivelul este corect, martorul se aprinde din altă cauză – contactaţi fără întârziere un reprezentant al mărcii.

Lumină de direcţieAirbag

El se aprinde la punerea contactului şi se stinge după câteva secunde. Dacă nu se aprinde la punerea contactului sau dacă se aprinde cu motorul pornit sau dacă clipeşte, acesta semnalează o defecţiune a sistemului.

Consultaţi rapid un Reprezentant al mărcii.

Martor luminos de alertă nivel minim de carburant

Acesta luminează portocaliu la punerea contactului sau la pornirea motorului apoi, în funcţie de vehicul, se stinge după câteva secunde sau este afişat în alb. Dacă în timpul mersului devine portocaliu şi este însoţit de un semnal sonor, faceţi plinul de îndată ce este posibil. Vă mai rămân aproximativ 50 km de autonomie.

Indicator de schimbare a vitezei

Ei se aprind pentru a vă recomanda să treceţi la un raport superior (săgeata în sus) sau inferior (săgeata în jos).

Martor luminos antiblocare roţi

Se aprinde la punerea contactului apoi se stinge după câteva secunde.

Dacă acesta nu se stinge după punerea contactului sau se aprinde în timpul rulării, există un defect la ABS. Frânarea se va efectua în mod normal, fără ABS.

Consultaţi rapid un Reprezentant al mărcii.

MARTORI LUMINOŞI (4/6)

Prezenţa şi funcţionarea martorilor luminoşi DEPIND DE ECHIPARE ŞI DE ŢARĂ.

Martor luminos încărcare baterie

Se aprinde la punerea contactului sau la pornirea motorului şi se stinge după câteva secunde.

Dacă se aprinde pe drum însoţit de martorul luminos STOP şi de un semnal sonor, aceasta indică o supraîncărcare sau o descărcare a circuitului electric.

Opriţi-vă şi apelaţi la un Reprezentant al mărcii.

Martor luminos de control dinamic traiectorie (ESC) şi sistem antipatinare

Se aprinde la punerea contactului, apoi se stinge după câteva secunde.

Există mai multe cauze pentru aprinderea martorului luminos: ➥ 2.40.

Martor luminos ESC OFF

➥ 2.40

Martori luminoşi regulator de viteză ➥ 2.62

Martor luminos limitator de viteză ➥ 2.58

Martor luminos depăşire viteză

Un semnal sonor se aude şi martorul luminos se aprinde atât timp cât vehiculul depăşeşte 120 km/h.

Martor luminos uşă(i) deschisă(e) ➥ 1.16

Martor luminos de punere în stare de veghe a motorului ➥ 2.11

Martor luminos de indisponibilitate a punerii în stare a veghe a motorului ➥ 2.11

Martor luminos de mod ECO

Se aprinde atunci când modul ECO este activat ➥ 2.28.

Martor luminos de „strângere” a frânei de mână sau a frânei de parcare asistate ➥ 2.24 ➥ 2.23.

Sistem de supraveghere a presiunii pneurilor ➥ 2.34.

Martor luminos pentru apăsare pe pedala de frână

Se aprinde când trebuie apăsată pedala de frână ➥ 2.75.

Martor luminos care indică un defect sau o indisponibilitate sau o alertă în legătură cu frânarea activă de urgenţă ➥ 2.48

Prezenţa şi funcţionarea martorilor luminoşi DEPIND DE ECHIPARE ŞI DE ŢARĂ.

Martor luminos pentru lumini de poziţie

Martor luminos pentru lumini de drum

Martor luminos pentru lumini de întâlnire

Martor luminos pentru lumini de ceaţă faţă

Martor luminos pentru lumini de ceaţă spate

Martor luminos pentru lumini de semnalizare direcţie stânga

Martor luminos pentru lumini de semnalizare direcţie dreapta

Martor luminos de control al sistemului antipoluare

În cazul vehiculelor care sunt echipate, acest martor se aprinde la pornirea motorului şi, în funcţie de vehicul, atunci când contactul este întrerupt în timp ce motorul este în starea de veghe ➥ 2.11 apoi se stinge.

– Dacă se aprinde continuu, consultaţi cât mai curând un Reprezentant al mărcii ;

– Dacă clipeşte, reduceţi turaţia motorului până la dispariţia clipirii. Contactaţi cât mai repede un reprezentant aprobat ➥ 2.32.

Martor luminos pentru preîncălzire (versiune diesel)

Cu contactul pus, el trebuie să se aprindă. Indică faptul că bujiile de preîncălzire sunt în funcţiune.

Se stinge când preîncălzirea este obţinută. Motorul poate porni.

Martor luminos de direcţie asistată

Se aprinde la punerea contactului sau la pornirea motorului şi se stinge după câteva secunde.

În funcţie de vehicul, se aprinde în timpul unei defecţiuni a bateriei ➥ 1.92.

Dacă se aprinde în timpul mersului şi este însoţit de martorul luminos STOP, aceasta indică o defecţiune a sistemului.

Apelaţi la un Reprezentant al mărcii.

Martor luminos pentru filtru de particule ➥ 2.15, ➥ 2.17.

MARTORI LUMINOŞI (6/6)

Prezenţa şi funcţionarea martorilor luminoşi DEPIND DE ECHIPARE ŞI DE ŢARĂ.

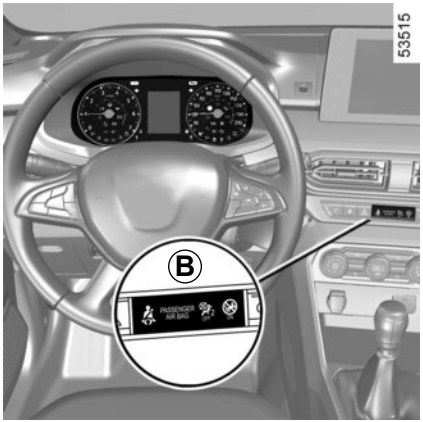

Pe afişajul *B*

Pasager **Airbag ON**
➥ 1.51

Pasager **Airbag OFF**
➥ 1.51

Martor luminos de reamintire pentru nepurtare centură de securitate faţă şi spate (în funcţie de vehicul)
➥ 1.21

Turometru *1* (rot/min x 1000)

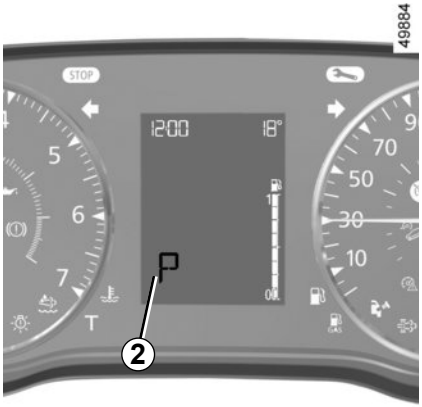

Afişaj cutie de viteze automată *2*
➥ 2.75

Vitezometre *3* şi, în funcţie de vehicul, *4*
(km sau mile pe oră)

Controlaţi viteza numai cu ajutorul vitezometrului aprobat***3***.

Indicatorul ***4*** este oferit cu titlu indicativ.

Calculator de bord *A* sau *B*

➥ 1.72.

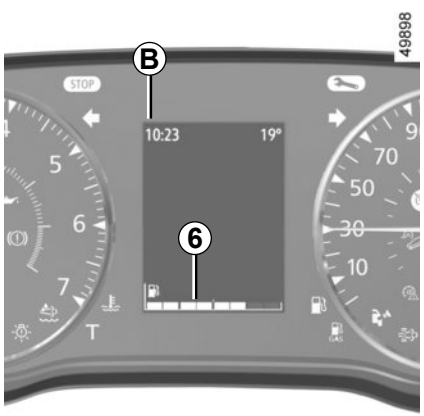

Indicator nivel de carburant *5* sau *6*

Numărul de pavele aprinse indică nivelul de carburant. Atunci când este la minimum, pavelele sunt stinse şi martorul luminos de alertă nivel minim de carburant clipeşte sau, în funcţie de vehicul, se aprinde.

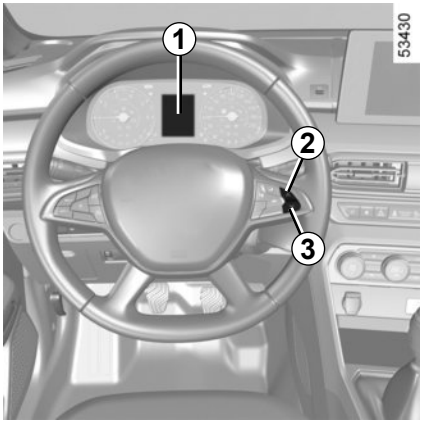

Calculator de bord *1*

În funcţie de vehicul, regrupează următoarele funcţii:

– distanţă parcursă;

– parametri de drum;

– mesaje de informare;

– mesaje de anomalie de funcţionare (asociate cu martorul luminos);

– mesaje de alertă (asociate cu martorul luminos STOP);

– meniu de personalizare a reglajelor vehiculului ➥ 1.87.

Toate aceste funcţii sunt descrise în paginile următoare.

Tastele *2* sau *3* de selectare a afişajului

Derulaţi următoarele informaţii apăsând succesiv şi scurt pe butonul ***2*** sau ***3*** (afişajul depinde de dotările vehiculului şi de ţară):

a) kilometraj general şi parţial al distanţei parcurse;

b) parametri de drum:

– consum mediu;

– consum instantaneu;

– autonomie estimată cu carburantul rămas;

– distanţă parcursă;

– viteză medie;

– consumul mediu de carburant GPL;

– autonomie estimată cu carburantul GPL rămas;

– autonomie GPL;

c) viteza curentă;

d) autonomie până la revizie şi la schimbul de ulei;

e) reiniţializarea presiunii pneurilor;

f) jurnal de bord, derulare mesaje de informare şi anomalii de funcţionare;

g) temperatură apă motor;

h) oră şi temperatură exterioară;

i) reglare generală.

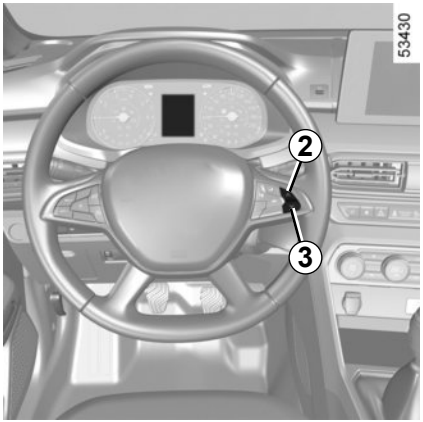

Resetare a kilometrajului parţial

Selectând afişajul „kilometraj parţial al distanţei parcurse”, apăsaţi pe butonul ***2*** sau ***3*** până la resetarea kilometrajului la zero.

Resetare a parametrilor de drum (Resetare)

Cu unul dintre parametrii de călătorie selectaţi pe afişaj, apăsaţi pe butonul ***2*** sau ***3*** până când afişajul se reiniţializează.

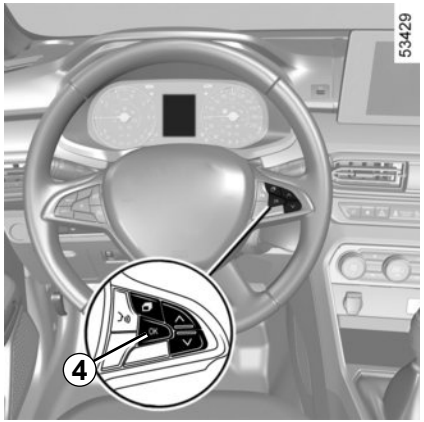

Reiniţializarea parametrilor pentru kilometraj şi de călătorie (butonul de resetare)

(În funcţie de vehicul)

Având pe afişaj unul dintre parametrii de drum selectaţi, apăsaţi lung butonul ***4*** „OK” până când afişajul este reiniţializat la zero.

Particularitate versiuni GPL

Pentru a accesa informaţiile şi a reseta parametrii de călătorie pe GPL (consultaţi paginile următoare), comutaţi la modul GPL ➥ 2.19.

Interpretare a anumitor valori afişate după o resetare

Valorile consumului mediu şi ale vitezei medii sunt din ce în ce mai stabile şi mai semnificative pe măsură ce distanţa parcursă după ultima resetare creşte.

Consumul mediu poate să scadă atunci când:

– vehiculul iese dintr-o fază de accelerare;

– motorul îşi atinge temperatura de funcţionare (Resetare: motor rece);

– treceţi de la o circulaţie urbană la o circulaţie rutieră.

Resetare automată a parametrilor de drum

Resetarea este automată în momentul depăşirii capacităţii unuia dintre parametri.

CALCULATOR DE BORD: parametri de călătorie (1/10)

Afişarea informaţiilor descrise în continuare DEPINDE DE ECHIPAREA VEHICULULUI ŞI DE ŢARĂ.

Exemple de selectare	Interpretare afişaj selectat
101778 km 112.4 km	**a) Kilometraj general şi parţial.**
Mediu 5.8 L/100	**b) Parametri de drum:** **Consum mediu.** Valoarea este afişată după ce aţi parcurs cel puţin 400 metri de la ultima Resetare.
Instant 7.4 L/100	**Consum instantaneu.** Valoare afişată după atingerea vitezei de 20 km/h, în funcţie de vehicul.

CALCULATOR DE BORD: parametri de călătorie (2/10)

Afişarea informaţiilor descrise în continuare DEPINDE DE ECHIPAREA VEHICULULUI ŞI DE ŢARĂ.

Exemple de selectare	Interpretare afişaj selectat
Autonomie 541 km	**b) Parametri de drum (continuare):** **Autonomie estimată cu carburantul rămas.** Valoare afişată după ce aţi parcurs 400 metri.
Distanţă 522 km	**Distanţă parcursă** de la ultima resetare.
Mediu 123.4 km/h	**Viteză medie** de la ultima resetare. Valoare afişată după ce aţi parcurs 400 metri.

CALCULATOR DE BORD: parametri de călătorie (3/10)

Afişarea informaţiilor descrise în continuare DEPINDE DE ECHIPAREA VEHICULULUI ŞI DE ŢARĂ.

Exemple de selectare	Interpretare afişaj selectat
Mediu GPL –-.- L/100	**b) Parametri de drum (continuare):** **Consum mediu de** GPL
Autonomie GPL –-- km	**Autonomie estimată cu** carburantul GPL rămas.
Distanță GPL –-- km	**Distanţă parcursă pe** GPL **de la ultima resetare**.
90 km/h	**c) Viteză curentă** (în funcţie de vehicul).

CALCULATOR DE BORD: parametri de călătorie (4/10)

Afişarea informaţiilor descrise în continuare DEPINDE DE ECHIPAREA VEHICULULUI ŞI DE ŢARĂ.

Exemple de selectare	Interpretare afişaj selectat
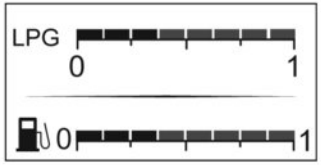	**Modul benzină**.
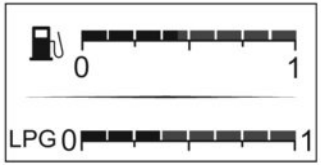	**Modul** GPL.

Afişarea informaţiilor descrise în continuare DEPINDE DE ECHIPAREA VEHICULULUI ŞI DE ŢARĂ.

Exemple de selectare Computer de bord cu mesajul de autonomie de revizie	Interpretare afişaj selectat
INTERVALE SERVICE → Service în luni 30 000 Km / 12 luni → Service prevăzut în 300 Km / 24 zile → Service obligatoriu	**d) Autonomie până la revizie.** **Cu contactul pus, motorul oprit** şi afişajul setat la „Intervale Service”, apăsaţi pe butonul ***2*** sau ***3*** timp de aproximativ 5 secunde pentru a afişa kilometrajul până la revizie (distanţa sau timpul până la următoarea revizie). Atunci când se apropie termenul de revizie, apar mai multe situaţii: – autonomie mai mică de **1.500 km** sau **o lună:** mesajul „Service prevăzut în” este afişat însoţit de cel mai apropiat termen (distanţă sau timp); – interval egal cu **0 km** sau **dată de revizie atinsă:** se afişează mesajul „Service obligatoriu” însoţit de martorul luminos . Vehiculul necesită atunci o revizie cât mai rapid posibil.

Reiniţializare: pentru a reiniţializa distanţa până la următoarea revizie, menţineţi apăsat butonul ***2*** sau ***3*** timp de aproximativ 10 s până când afişajul indică permanent kilometrajul până la revizie.

Notă: dacă o revizie este efectuată fără schimb de ulei motor, atunci trebuie reiniţializată numai autonomia de revizie. În cazul unui schimb de ulei motor, trebuie să reiniţializaţi simultan autonomia de revizie şi de schimb de ulei.

Afişarea informaţiilor descrise în continuare DEPINDE DE ECHIPAREA VEHICULULUI ŞI DE ŢARĂ.

Exemple de selectare Computer de bord fără mesajul de autonomie de revizie	
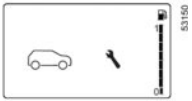	**d) Autonomie până la revizie.** Distanţă rămasă de parcurs până la următoarea revizie. În funcţie de vehicul: – autonomie până la revizie mai mică de **1.500 km sau 1 lună**. Martorul luminos apare pe afişaj. – autonomie până la revizie **0 km sau 0 zile**. Martorii luminoşi şi apar pe afişaj. Martorul luminos apare pe afişaj timp de câteva secunde la punerea contactului şi la apăsarea butonului ***2*** sau ***3*** , dacă intervalul este mai mic decât sau egal cu **1.500 km sau 1 lună**. **Vehiculul necesită o revizie cât mai repede posibil**.

Notă: periodicitatea reviziei este independentă de programul de întreţinere al vehiculului: consultaţi documentaţia de întreţinere a vehiculului dumneavoastră.

Reiniţializare: pentru a reiniţializa autonomia până la revizie, apăsaţi lung butonul de reiniţializare revizie timp de aproximativ 10 secunde.

Afişarea informaţiilor descrise în continuare DEPINDE DE ECHIPAREA VEHICULULUI ŞI DE ŢARĂ.

Exemple de selectare Computer de bord cu mesajul de autonomie de revizie (continuare)	Interpretare afişaj selectat
INTERVALE SERVICE → Schimb ulei în luni 30 000 Km / 12 luni → Service prevăzut în 300 Km / 24 zile → Service obligatoriu	**d) Autonomie de revizie** **Cu contactul pus, motorul oprit** şi cu indicaţia „Intervale Service” pe afişaj, apăsaţi pe butonul ***2*** sau ***3*** timp de aproximativ 5 secunde pentru afişarea kilometrajului până la revizie, apoi apăsaţi pe butonul ***2*** pentru a vizualiza intervalul rămas până la următorul schimb de ulei (distanţa sau timpul până la următoarea revizie). Atunci când se apropie termenul de revizie, apar mai multe situaţii: – autonomie mai mică de **1.500 km** sau **o lună:** mesajul „Service prevăzut în” este afişat însoţit de cel mai apropiat termen (distanţă sau timp); – interval egal cu **0 km** sau **dată schimb de ulei atinsă:** se afişează mesajul „Service obligatoriu” însoţit de martorul luminos . Vehiculul necesită atunci un schimb de ulei cât mai rapid posibil.

În funcţie de vehicul, autonomia până la schimbul de ulei se adaptează stilului de conducere (rulaj frecvent cu viteze reduse, din aproape în aproape, rulaj prelungit la ralanti, tractarea unei remorci...). Distanţa rămasă de parcurs până la următorul schimb de ulei poate deci, în unele cazuri, să scadă mai repede decât distanţa parcursă efectiv.

Reiniţializare: pentru a reiniţializa distanţa până la următoarea revizie, menţineţi apăsat butonul ***2*** sau ***3*** timp de aproximativ 10 s până când afişajul indică permanent kilometrajul până la schimbul de ulei.
Notă: dacă o revizie este efectuată fără schimb de ulei motor, atunci trebuie reiniţializată numai autonomia de revizie. În cazul unui schimb de ulei motor, trebuie să reiniţializaţi simultan autonomia de revizie şi de schimb de ulei.

Afişarea informaţiilor descrise în continuare DEPINDE DE ECHIPAREA VEHICULULUI ŞI DE ŢARĂ.

Exemple de selectare	
Calculator de bord fără mesajul de autonomie până la următoarea revizie (continuare)	
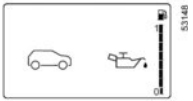	**d) Autonomie până la schimb de ulei** Distanţă rămasă de parcurs până la următorul schimb de ulei. În funcţie de vehicul: – autonomie până la schimbul de ulei mai mică de **1.500 km sau 1 lună**. Martorul luminos apare pe afişaj. autonomie până la schimbul de ulei de **0 km sau 0 zile**. Martorii luminoşi şi apar pe afişaj. Martorul luminos apare pe afişaj timp de câteva secunde la punerea contactului şi la apăsarea butonului ***2*** sau ***3***, dacă intervalul este mai mic decât sau egal cu **1.500 km sau 1 lună**. **Vehiculul necesită un schimb de ulei cât mai curând posibil**.

Notă: în funcţie de vehicul, autonomia până la schimbul de ulei se adaptează stilului de conducere (rulaj frecvent cu viteze reduse, din aproape în aproape, rulaj prelungit la ralanti, tractarea unei remorci…). Distanţa rămasă de parcurs până la următorul schimb de ulei poate deci, în unele cazuri, să scadă mai repede decât distanţa parcursă efectiv.
Periodicitatea schimbului de ulei este independentă de programul de întreţinere al vehiculului: consultaţi documentul de întreţinere al vehiculului dumneavoastră.
Reiniţializare: pentru a reiniţializa autonomia până la schimbul de ulei, apăsaţi lung butonul de reiniţializare schimb de ulei timp de aproximativ 10 secunde.

Afişarea informaţiilor descrise în continuare DEPINDE DE ECHIPAREA VEHICULULUI ŞI DE ŢARĂ

Exemple de selectare	Interpretare afişaj selectat
Presiune pneuri SET TPW	**e) reiniţializarea presiunii pneurilor.** ➥ 2.34
Niciun mesaj memorat	**f) Jurnal de bord.** Afişare succesivă: – mesaje de informare (ESC dezactivat/activat, STOP and START activat etc.); – mesaje referitoare la defecte de funcţionare (control sistem de injecţie, airbag etc.).

Afişarea informaţiilor descrise în continuare DEPINDE DE ECHIPAREA VEHICULULUI ŞI DE ŢARĂ

Exemple de selectare	Interpretare afişaj selectat
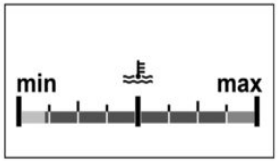	**g) Temperatură lichid de răcire motor.**
	h) Oră şi temperatură exterioară. ➥ 1.90
Reglaje (apăsare lungă)	**i) Setări generale.** Apăsaţi pe butonul ***2*** sau ***3*** timp de aproximativ 5 secunde pentru a selecta limba de afişare.
Reglaje accesare cu vehiculul oprit	Indică faptul că, pentru a avea acces la meniul „Setări generale”, trebuie să opriţi vehiculul.

CALCULATOR DE BORD: mesaje de informare

Ele pot ajuta la pornirea vehiculului sau vă informează asupra unei alegeri sau a unei stări de conducere.
Exemple de mesaje de informare sunt date în continuare.

Exemple de mesaje	Interpretare afişaj selectat
„Frână de parcare activată”	Indică faptul că frâna de parcare este strânsă.
„Verificare funcţii control”	Se afişază, cu contactul pus, atunci când vehiculul se autocontrolează.
„Roteşte volanul + START”	Rotiţi uşor volanul în timpul apăsării pe butonul de pornire a vehiculului pentru a debloca coloana de direcţie.
„Volan deblocat”	Indică faptul că, coloana de direcţie nu a fost blocată.

CALCULATOR DE BORD: mesaje de anomalii de funcţionare

Apar cu martorul luminos şi necesită cât de repede o vizită la un Reprezentant al mărcii, conducând cu grijă. Nerespectarea acestei recomandări poate duce la deteriorarea vehiculului.
Ele dispar printr-o apăsare pe tasta de selectare a afişajului sau după câteva secunde şi sunt memorate în jurnalul de bord. Martorul luminos rămâne aprins. Exemple de mesaje de anomalii de funcţionare sunt date în continuare.

Exemple de mesaje	Interpretare afişaj selectat
„Verifică vehicul”	Indică o defecţiune a unuia din senzorii pedalelor, a sistemului de gestionare a bateriei sau a unui senzor nivel ulei.
„Verifică airbag”	Indică o defecţiune a sistemelor de reţinere complementare centurilor. În caz de accident, este posibil ca acestea să nu se declanşeze
„Verifică apelare SOS”	Indică o pană a sistemului apel de urgenţă.

Ele apar cu martorul luminos STOP şi vă impun pentru securitatea dumneavoastră, o oprire obligatorie şi imediată în funcţie de condiţiile de circulaţie. Opriţi motorul şi nu îl mai porniţi. Apelaţi la un Reprezentant al mărcii.
Exemple de mesaje de alertă sunt date în continuare. **Notă:** mesajele apar pe afişaj fie izolat, fie alternativ (atunci când sunt mai multe mesaje de afişat), ele pot fi însoţite de un indicator luminos şi/sau de un semnal sonor.

Exemple de mesaje	Interpretare afişaj selectat
„Pericol avarie motor”	Indică o defecţiune a injecţiei, o supraîncălzire a motorului vehiculului sau o problemă gravă la nivelul motorului.
„Avarie servodirecţie”	Indică o problemă la sistemul de direcţie.
„Avarie sistem de frânare”	Indică o problemă la sistemul de frânare. Strângeţi manual frâna de parcare asistată şi asiguraţi-vă de imobilizarea vehiculului cu ajutorul unei cale.
„Avarie electrică PERICOL”	Indică o problemă în circuitul de încărcare a bateriei vehiculului (alternator…).
„Pericol avarie cutie de viteze”	Indică o defecţiune a cutiei de viteze automate.

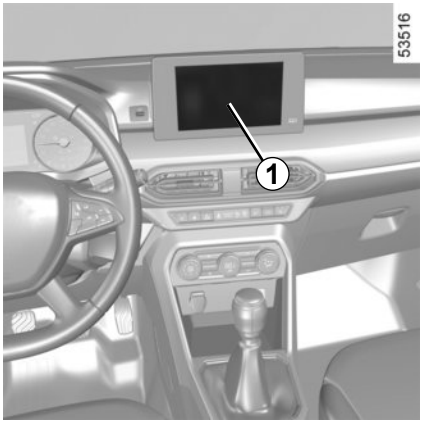

În funcţie de echiparea vehiculului, această funcţie permite activarea/dezactivarea şi reglarea anumitor funcţii ale vehiculului.

Vehicule echipate cu un ecran multimedia *1*

Acces la meniul de reglare

Consultaţi instrucţiunile multimedia pentru informaţii cu privire la accesarea diferitelor setări.

Selectare reglaje

Selectaţi un meniu, apoi funcţia de modificat (afişajul depinde de echiparea vehiculului şi de ţară):

a) „Acces”:
- Deblocarea uşii şoferului;
- Blocare uşi în timpul conducerii;
- Deschidere/închidere în modul mâini libere;
- Blocare de la distanţă/Deblocare la apropiere;
- Sunet de blocare la distanţă;
- Mod silenţios;
- Blocare automată.

b) „Ştergăt”:
- Ştergere frontală automată;
- Ştergere în marşarier.

În funcţie de funcţie, selectaţi:
- „ON” sau „OFF” pentru activare sau dezactivare.

Pentru mai multe informaţii, consultaţi manualul multimedia.

Din motive de securitate, efectuaţi aceste reglaje cu vehiculul oprit.

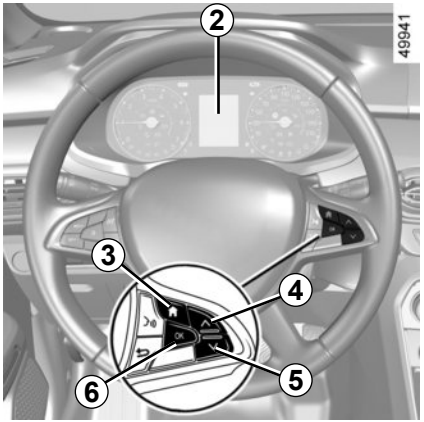

Vehicule care nu sunt echipate cu un ecran multimedia

Acces la meniul de reglare pe afişajul *2*

Cu vehiculul oprit, apăsaţi pe butonul ***3*** de câte ori este necesar pentru a ajunge la fila „Setări”. Apăsaţi în mod repetat pe ***4*** sau ***5*** pentru a accesa meniul „Setări vehicul”, apoi confirmaţi apăsând pe ***6*** „OK”.

Selectare reglaje

Navigaţi cu ajutorul comenzii ***4*** sau ***5*** pentru a selecta funcţia de modificat şi apăsaţi pe ***6*** „OK” pentru a valida (afişajul poate varia în funcţie de echiparea vehiculului şi de ţară):

a) „TABLOU DE BORD”:
- Limbă;
- Unitate.

b) „ASIST. PARCARE”:
- Volum semnal sonor.

c) „ASIST. LA CONDUS”:
- Volum sunet alertă părăsire bandă;
- Avertizor de unghi mort;
- Frânare activă;
- Alertă de viteză.

d) „ACCES”:
- Deblocarea uşii şoferului;
- Blocare uşi în timpul conducerii;
- Deschidere/închidere în modul mâini libere;
- Blocare de la distanţă/Deblocare la apropiere;
- Sunet de blocare la distanţă;
- Mod silenţios;
- Blocare automată.

e) „Ştergăt”:
- Ştergere frontală automată;
- Ştergere în marşarier.

f) „Reiniţializare”.

funcţie activată

funcţie dezactivată

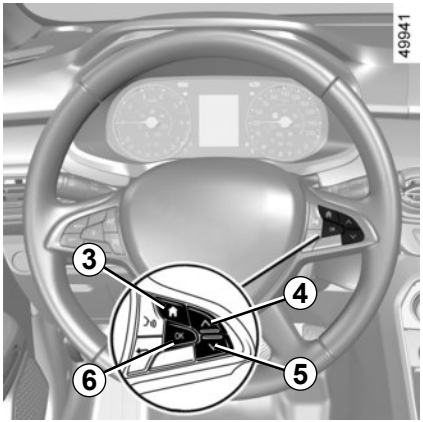

Odată selectat rândul, apăsaţi pe ***6*** „OK” pentru a regla funcţia.

Dacă selectaţi fie „ASIST. PARCARE”, apoi „VOLUM”, fie „TABLOU DE BORD”, apoi „LIMBĂ”, va trebui să faceţi o selecţie suplimentară (volumul sonor al asistenţei la parcare sau limba tabloului de bord). În acest caz, faceţi o alegere şi validaţi-o apăsând pe ***6*** „OK”; valoarea selectată este reprezentată de în faţa rândului.

Pentru a părăsi meniul, apăsaţi pe ***4*** sau pe ***5*** pentru a accesa „Înapoi” şi validaţi apăsând pe ***6*** „OK”. Poate fi necesar să efectuaţi această operaţie de mai multe ori.
Pentru informaţii suplimentare, consultaţi manualul radioului.

Meniul de personalizare a reglajelor vehiculului nu poate fi utilizat în timpul rulării. Atunci când vehiculul depăşeşte viteza de 3 km/h, afişajul tabloului de bord comută automat înapoi la modul calculator de bord.

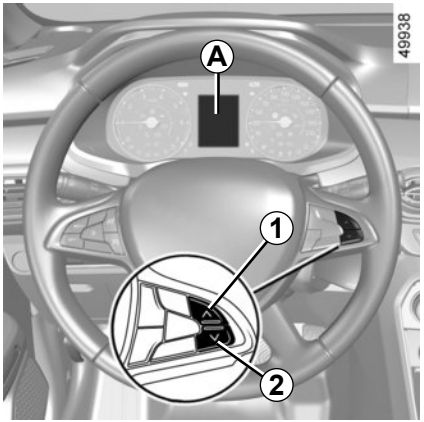

Afişaj *A*

Vehicule care nu sunt echipate cu un ecran multimedia

Pentru a accesa afişajul ***3*** pentru setarea orei, apăsaţi lung pe butonul ***1*** sau ***2*** timp de câteva secunde.

Afisajul orele clipeste. Vă aflaţi acum în modul setare, apăsaţi lung pe butonul ***1*** sau ***2*** pentru a seta ora.

Aşteptaţi câteva secunde, minutele clipesc: apăsaţi repetat pe butonul ***1*** sau ***2*** pentru a le seta.

După finalizarea setării, aşteptaţi câteva secunde înainte de a schimba afişajul.

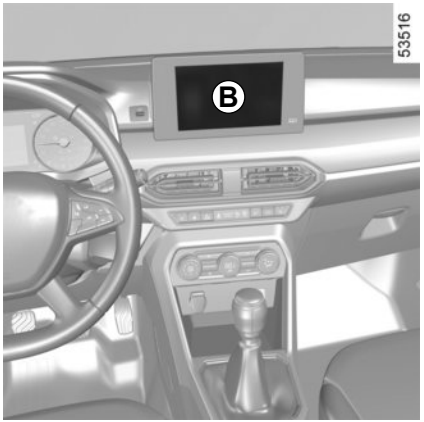

Afişaj *B*

Vehicule echipate cu ecran tactil multimedia, sisteme de asistenţă la navigare, telefoane etc.

Consultaţi manualul specific funcţiei pentru a cunoaşte particularităţile vehiculelor legate de prezenţa acestor echipamente.

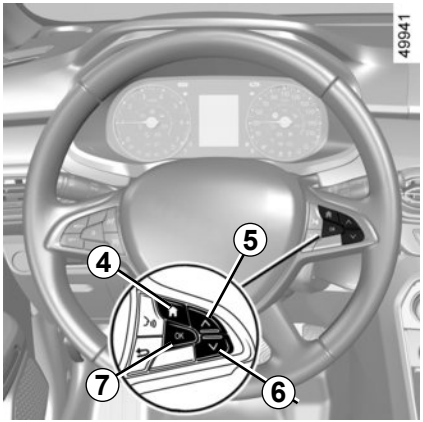

Vehicule care nu sunt echipate cu un ecran multimedia

Apăsaţi butonul ***4*** de câte ori este necesar pentru a ajunge la fila „Vehicul”.

Apăsaţi în mod repetat pe comanda ***5*** sau ***6*** pentru a seta ceasul ***8***.

Apăsaţi lung pe contactorul ***7*** „OK” până când afişajul clipeşte.

Setaţi ora cu ajutorul comenzii ***5*** sau ***6***, apoi apăsaţi contactorul ***7*** „OK” pentru validare.

Setaţi minutele cu ajutorul comenzii ***5*** sau ***6***, apoi apăsaţi pe contactorul ***7*** „OK” pentru a valida.

Indicator temperatură exterioară

Particularitate:

Atunci când temperatura exterioară este cuprinsă între – 3 °C şi + 3 °C, caracterele °C clipesc (semnalizare risc de polei).

În caz de întrerupere a alimentării electrice (baterie debranşată, fir de alimentare întrerupt…), trebuie să reglaţi din nou ceasul.

Vă recomandăm să nu efectuaţi corecţiile în rulare.

Indicator temperatură exterioară

Formarea poleiului fiind legată de expunerea climatică, higrometria locală şi temperatură, indicarea temperaturii exterioare nu poate fi suficientă pentru a detecta poleiul.

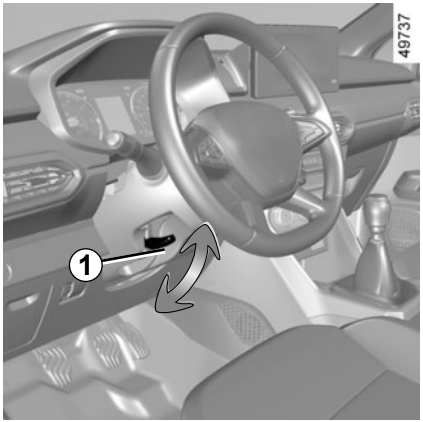

Reglare volan

Înălţimea şi, în funcţie de vehicul, adâncimea volanului pot fi reglate.

Trageţi de levierul ***1*** în jos şi aşezaţi volanul de direcţie în poziţia dorită; ridicaţi din nou levierul pentru a bloca volanul de direcţie în poziţie.

Asiguraţi-vă de blocarea corespunzătoare a volanului.

Din motive de securitate, efectuaţi aceste reglaje cu vehiculul oprit.

Direcţie asistată

Nu rulaţi niciodată cu bateria slab încărcată.

Caz particular

În funcţie de vehicul, în cazul unei defecţiuni la baterie (deconectare, baterie descărcată etc.), trebuie efectuată resetarea direcţiei asistate. Pentru a face acest lucru:

– vehiculul trebuie să fie staţionar şi pe sol orizontal;

– cu şoferul singur în vehicul, porniţi motorul: martorul luminos şi/sau, în funcţie de vehicul, mesajul „Verifică servodirecţia” se afişează pe tabloul de bord;

– rotiţi volanul complet spre stânga, apoi spre dreapta. La următoarea pornire a motorului, martorul şi/sau, în funcţie de vehicul, mesajul se vor stinge.

Nu menţineţi direcţia bracată la maxim, la tampon în timpul staţionării.

Particularitate Stop and Start
(În funcţie de vehicul)

La punerea în stare de veghe a motorului, direcţia asistată nu mai este funcţională. Aceasta revine în starea sa iniţială la repornirea motorului sau de îndată ce viteza depăşeşte 1 km/h (rampă, pantă etc.).

Cu motorul oprit sau în caz de pană a sistemului, este posibil în continuare să rotiţi volanul. Efortul de furnizat va fi mai important.

Nu opriţi niciodată motorul la coborârea unei pante şi, în general, rulând (suprimare asistenţă).

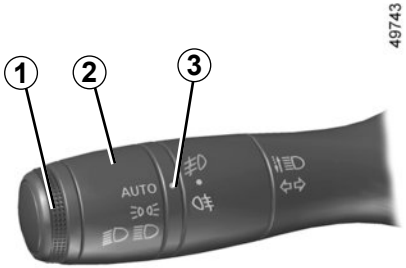

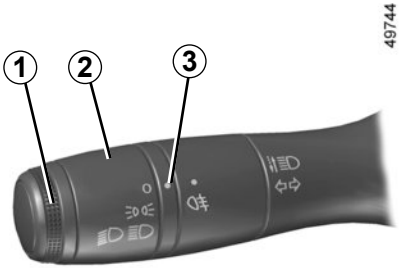

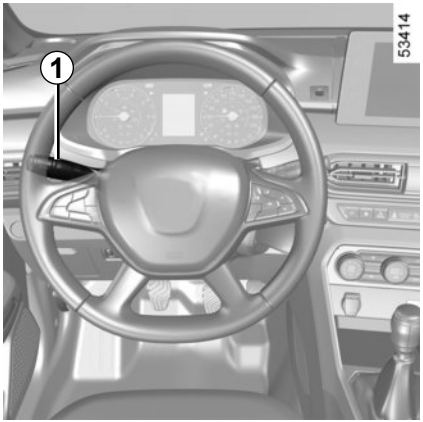

Lumini de poziţie

Rotiţi bucşa ***2*** până la apariţia simbolului în faţa reperului ***3***.

Un martor luminos se aprinde pe tabloul de bord

În caz de conducere pe partea stângă a drumului cu un vehicul cu direcţie pe partea stângă (sau invers), este obligatorie reglarea farurilor pe durata călătoriei. ➥ 1.98

Funcţie aprindere lumini de zi

(numai faruri faţă)

Dacă vehiculul este echipat cu acestea, luminile de zi faţă şi spate se aprind automat fără acţionarea manetei ***1***, în momentul pornirii motorului, şi se sting la oprirea acestuia.

Notă: lumina de zi se va stinge automat atunci când martorul luminos funcţionează.

Înainte de a porni la drum noaptea: verificaţi funcţionarea corectă a echipamentului electric şi reglaţi-vă farurile (dacă nu sunteţi în condiţii de încărcare obişnuite). În general, aveţi grijă ca luminile să nu fie obstrucţionate (murdărie, noroi, zăpadă, obiecte transportate...).

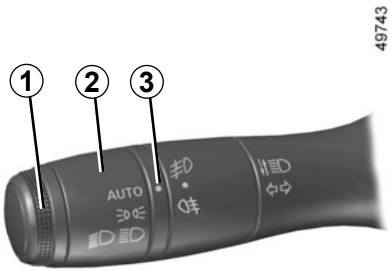

Lumini de întâlnire

Funcţionare manuală

Rotiţi bucşa ***2*** până la apariţia simbolului în faţa reperului ***3***. Acest martor luminos se aprinde pe tabloul de bord.

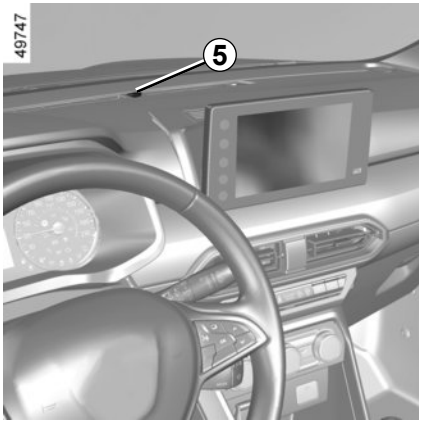

Funcţionare automată
(în funcţie de vehicul)

Rotiţi bucşa ***2*** până la apariţia simbolului AUTO în faţa reperului ***3***: cu motorul pornit, luminile de întâlnire se aprind sau se sting automat în funcţie de luminozitatea exterioară, fără acţiune asupra manetei ***1***.

Asiguraţi-vă întotdeauna că:
– parbrizul nu este acoperit (de murdărie, noroi, zăpadă, condens etc.);
– senzorul de ploaie ***5*** nu este acoperit (de murdărie, obiecte etc.).

Lumini de drum

Cu motorul pornit şi luminile de întâlnire aprinse, împingeţi maneta ***1***. Acest martor luminos se aprinde pe tabloul de bord.
Pentru a reveni în poziţia lumini de întâlnire, trageţi din nou maneta ***1*** spre dumneavoastră.

Stingerea luminilor de întâlnire

Există două posibilităţi:

– manual, aduceţi inelul ***2*** în poziţia sau, în funcţie de vehicul, în poziţia **0**;
– luminile se sting automat la oprirea motorului, la deschiderea uşii şoferului sau la blocarea vehiculului. În acest caz, atunci când porniţi motorul, luminile se vor reaprinde în poziţia bucşei ***2***, în funcţie de luminozitatea exterioară, fără acţiune asupra manetei ***1***.

Alarmă sonoră lumini uitate aprinse

Un semnal sonor se declanşează la deschiderea uşii şoferului, pentru a vă semnala că luminile au rămas aprinse.

Funcţie de întâmpinare şi de despărţire

(în funcţie de vehicul)

Atunci când funcţia este activată, luminile de zi şi luminile de poziţie spate se vor aprinde automat la detectarea cartelei sau la deblocarea vehiculului.

Acestea se sting automat:

– la aproximativ un minut de la aprindere;

– la pornirea motorului, în funcţie de poziţia manetei de iluminare;

sau

– la blocarea vehiculului.

Activare/Dezactivare funcţie

Pentru a activa sau a dezactiva funcţia de întâmpinare externă, consultaţi instrucţiunile multimedia.

Selectaţi „ON” sau „OFF”.

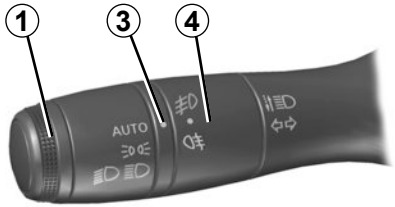

Lumini de ceaţă faţă

Rotiţi inelul central ***4*** al manetei ***1*** până la apariţia simbolului în faţa reperului ***3*** apoi eliberaţi.

Funcţionarea depinde de poziţia selectată pentru iluminarea exterioară iar un martor luminos se aprinde atunci pe tabloul de bord.

Lumină de ceaţă spate

Rotiţi inelul central ***4*** al manetei până la reapariţia simbolului în faţa reperului ***3***, apoi eliberaţi.

În funcţie de vehicul, maneta revine în poziţia iniţială sau rămâne în poziţie.

Funcţionarea depinde de poziţia selectată pentru iluminarea exterioară iar un martor luminos se aprinde atunci pe tabloul de bord.

Nu uitaţi să întrerupeţi funcţionarea acestei lumini când nu mai este necesară pentru a nu incomoda ceilalţi participanţi la trafic.

Pe timp de ceaţă, de zăpadă sau în caz de transport de obiecte care depăşesc pavilionul, aprinderea automată a luminilor nu este sistematică.

Aprinderea luminilor de ceaţă rămâne sub controlul şoferului: martorii luminoşi de pe tabloul de bord vă informează despre aprinderea lor (martor luminos aprins) sau stingerea lor (martor luminos stins).

Stingere lumini de ceaţă

Există două posibilităţi:

– manual, în funcţie de vehicul, rotiţi din noul inelul central ***4*** până când reperul ***3*** se află în dreptul simbolului corespunzător luminii de ceaţă pe care doriţi să o stingeţi. Martorul luminos corespunzător se stinge pe tabloul de bord;
– automat, luminile se sting după oprirea motorului, la blocarea vehiculului şi, în cazul luminilor de ceaţă spate, la deschiderea uşii şoferului.

Stingerea iluminării exterioare antrenează stingerea luminilor de ceaţă faţă şi spate.

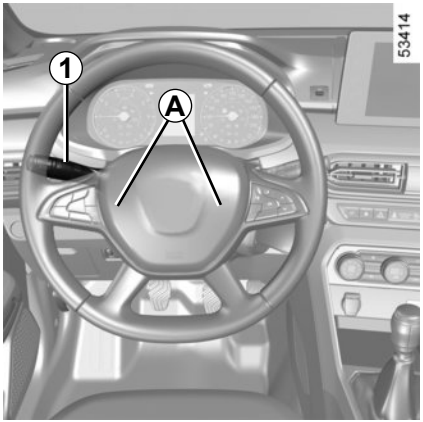

Avertizor sonor

Apăsaţi pe unul din amplasamentele ***A***.

Avertizor luminos

Trageţi maneta ***1*** spre dvs., apoi eliberaţi-o pentru a obţine un apel luminos.

Lumini de avarie

Apăsaţi pe contactorul ***2***.

Acest dispozitiv acţionează simultan cele patru lumini de semnalizare şi lămpile de semnalizare laterale.

Nu trebuie utilizat decât în caz de pericol pentru a-i avertiza pe ceilalţi automobilişti că sunteţi constrâns să vă opriţi într-un loc anormal chiar interzis sau în condiţii de conducere sau de circulaţie particulare.

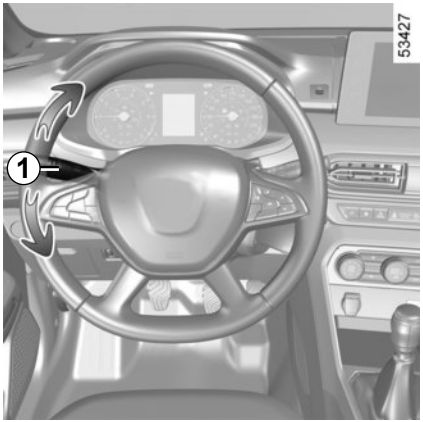

Lumini semnalizare direcţie

Manevraţi maneta ***1*** în planul volanului şi în sensul în care rotiţi volanul.

Mod de funcţionare cu impulsuri

În timpul conducerii, manevrele volanului pot fi insuficiente pentru a readuce automat maneta la punctul său de plecare.
În acest caz, acţionaţi scurt maneta ***1*** în poziţia intermediară, apoi eliberaţi-o: maneta revine la punctul său de plecare şi semnalizatorul clipeşte de trei ori.

REGLARE ÎNĂLŢIME FASCICULE

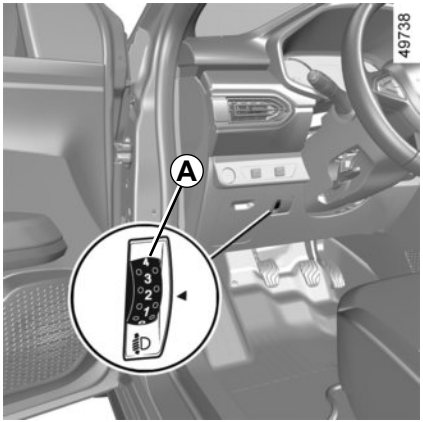

Comanda ***A*** permite să corectaţi înălţimea fasciculelor în funcţie de sarcină.

Rotiţi comanda ***A*** în jos pentru a coborî farurile şi în sus pentru a le ridica.

	Exemple de poziţie de reglare a comenzii *A* în funcţie de sarcina vehiculului	
	Toate versiunile cu 5 uşi	**Toate versiunile cu 4 uşi**
Şofer singur sau cu un pasager în faţă	0	0
Şofer cu un pasager în faţă şi doi sau trei pasageri în spate	1	1
Şofer cu un pasager în faţă, trei pasageri în spate şi bagaje	2	2
Şofer cu bagaje sau încărcătură atingând masa admisă în sarcină	3	3

Tabelul de mai jos furnizează câteva exemple. În toate cazurile, reglaţi comanda ***A*** în funcţie de sarcina vehiculului, astfel încât vizibilitatea drumului să nu fie afectată şi să nu orbiţi ceilalţi şoferi.

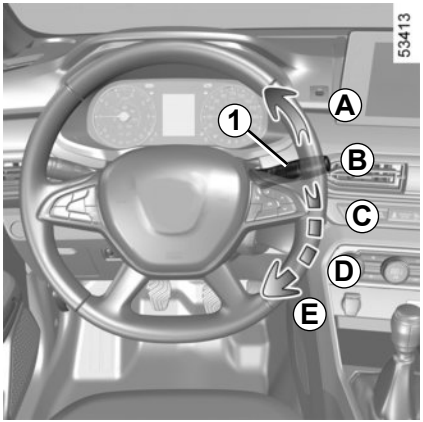

Vehicul echipat cu ştergător geam faţă intermitent

- ***A*** **baleiaj unic**
  Printr-o apăsare scurtă, ştergătoarele de geamuri vor realiza o mişcare dus-întors.
- ***B*** **oprire**
- ***C*** **baleiaj intermitent**
  Între două baleiaje, lamelele se opresc timp de câteva secunde
- ***D*** **baleiaj continuu lent**
- ***E*** **baleiaj continuu rapid**

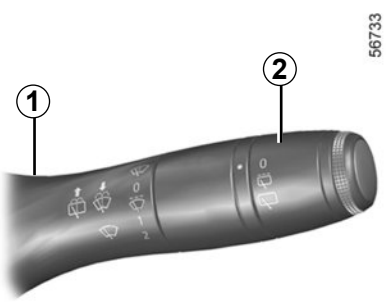

Particularitate

În rulaj, orice oprire a vehiculului reduce alura baleiajului. De la o viteză continuă rapidă, treceţi la o viteză continuă lentă. De îndată ce vehiculul rulează, ştergerea revine la viteza selectată iniţial.

Orice acţiune asupra manetei ***1*** este prioritară şi anulează deci automatismul.

Notă:

Înainte de a spăla vehiculul sub o instalaţie de spălare, readuceţi inelul ***2*** al manetei ***1*** în poziţia oprit, pentru a dezactiva ştergerea.

Notă:

La sfârşitul utilizării, nu uitaţi să readuceţi inelul ***2*** de pe maneta ***1*** în poziţia de oprire, astfel încât ştergerea să nu fie activată accidental la următoarea utilizare.

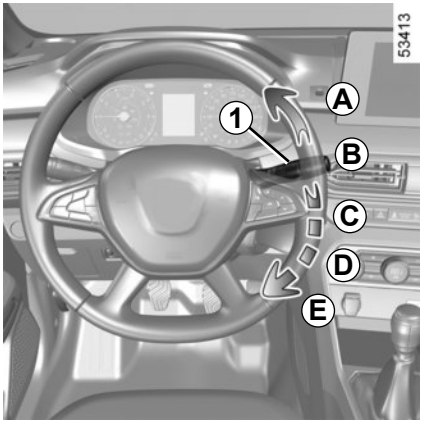

Vehicul echipat cu ştergător geam faţă cu senzor de ploaie

Senzorul de ploaie se află pe parbriz, în faţa retrovizorului interior.

A **baleiaj unic**
Printr-o apăsare scurtă, ştergătoarele de geamuri vor realiza o mişcare dus-întors.

B **oprire**

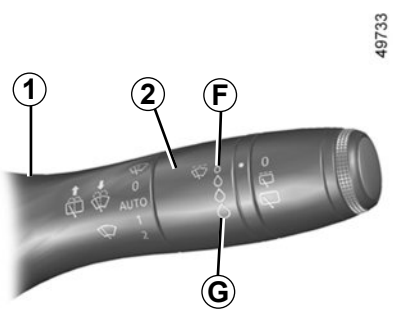

C **funcţie de ştergere automată** (în funcţie de vehicul)
Cu această poziţie selectată, sistemul detectează ajungerea apei pe parbriz şi declanşează baleiaje cu viteza de ştergere adaptată. Este posibil să modificaţi pragul de declanşare şi timpul între baleiaje rotind bucşa ***2***:
- ***F***: sensibilitate minimă
- ***G***: sensibilitate maximă

Cu cât mai mare este sensibilitatea, cu atât ştergătoarele de geamuri reacţionează mai rapid şi frecvenţa de baleiaj creşte.

La activarea ştergerii automate sau când creşte sensibilitatea, se realizează o mişcare dus-întors.

Notă:
- senzorul de ploaie are doar funcţie de asistenţă. În caz de vizibilitate redusă, şoferul trebuie să activeze manual ştergătoarele de geamuri. Pe timp de ceaţă sau ninsoare, ştergerea nu este declanşată automat şi rămâne sub controlul şoferului;
- în caz de temperatură negativă, ştergerea automată nu este activă la pornirea vehiculului. Aceasta se activează automat când vehiculul depăşeşte o anumită viteză (aproximativ 8 km/h);
- degivraţi complet parbrizul înainte de a activa ştergerea automată.

Dacă vehiculul dvs. este echipat cu un meniu de personalizare a reglajelor, puteţi alege să activaţi sau să dezactivaţi această funcţie. ➥ 1.87.

Pentru vehiculele care nu sunt echipate cu un meniu de personalizare a reglajelor, un reprezentant al mărcii poate dezactiva această funcţie.

Anomalie de funcţionare

În cazul unei defecţiuni a baleiajului automat, ştergătorul de geam va funcţiona în regim de baleiaj intermitent. Apelaţi la un Reprezentant al mărcii.

Funcţionarea senzorului de ploaie poate fi perturbată în următoarele situaţii:

– ştergătoare de geam deteriorate; o peliculă de apă sau urme lăsate de o lamelă pe zona de detectare a senzorului pot mări timpul de reacţie a ştergătorului de geam automat sau pot mări frecvenţa de baleiaj;
– un parbriz ciobit sau fisurat la acelaşi nivel cu senzorul sau un parbriz acoperit cu praf, murdărie, insecte, gheaţă, utilizarea unor produse de spălare pe bază de ceară şi a unor produse chimice hidrofobe; ştergătorul de geam va fi mai puţin sensibil sau poate să nu mai reacţioneze deloc.

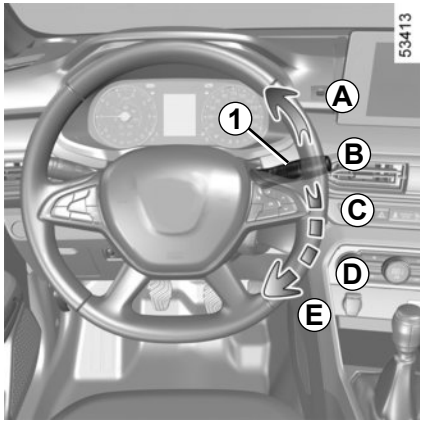

D **baleiaj continuu lent**

E **baleiaj continuu rapid**

Particularitate

În rulaj, orice oprire a vehiculului reduce alura baleiajului. De la o viteză continuă rapidă, treceţi la o viteză continuă lentă. De îndată ce vehiculul rulează, ştergerea revine la viteza selectată iniţial.
Orice acţiune asupra manetei ***1*** este prioritară şi anulează deci automatismul.

Precauţii

– În caz de îngheţ, înainte de prima pornire a ştergătorului de geam, verificaţi dacă lamelele nu sunt lipite. Dacă acţionaţi ştergătorul de geam atunci când lamelele sunt blocate în urma depunerii de gheaţă, riscaţi să deterioraţi atât lamela, cât şi motorul sistemului de ştergere a geamului.
– Nu acţionaţi ștergătoarele pe parbrizul uscat. Acest lucru va conduce la o uzură prematură sau la deteriorarea etichetelor.

Poziţie specială a ştergerii faţă (poziţie service)

Această poziţie permite ridicarea lamelelor pentru a le putea îndepărta de parbriz.

Acest lucru poate fi util pentru:
– a curăţa lamelele;
– a ridica lamelele de pe parbriz pe timp de iarnă;
– înlocuiţi lamelele ➥ 5.42.

Cu contactul pus sau cu motorul pornit, ridicaţi maneta ***1*** de două ori, pe poziţia ***A*** (un singur baleiaj). Lamelele se opresc la distanţă de capotă.

Pentru a readuce lamelele în poziţie joasă, cu contactul pus, asiguraţi-vă că ştergătoarele s-au pliat pe parbriz, apoi deplasaţi maneta ***1*** la poziţia ***A*** (un singur baleiaj).

Înainte de a cupla contactul, plasaţi ştergătoarele pe parbriz. În caz contrar, ar putea exista riscul de deteriorare a capotei sau a ştergătoarelor atunci când acestea sunt pornite.

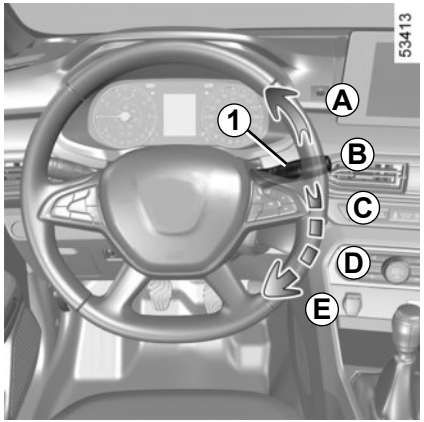

Înainte de a efectua orice acţiune asupra parbrizului (spălare vehicul, dezgheţare, curăţare parbriz etc.) readuceţi maneta ***1*** pe poziţia ***B*** (oprit).

Risc de rănire şi/sau de deteriorări.

Dacă pe parbriz există obstacole (murdărie, zăpadă, gheaţă etc.), curăţaţi parbrizul (inclusiv zona centrală situată în spatele retrovizorului interior) înainte de a acţiona ştergătoarele (risc de supraîncălzire a motorului).

Dacă mişcarea unei lamele este blocată de un obstacol, aceasta poate să se oprească. Îndepărtaţi obstacolul şi reactivaţi ştergătorul de geam cu maneta de ştergere.

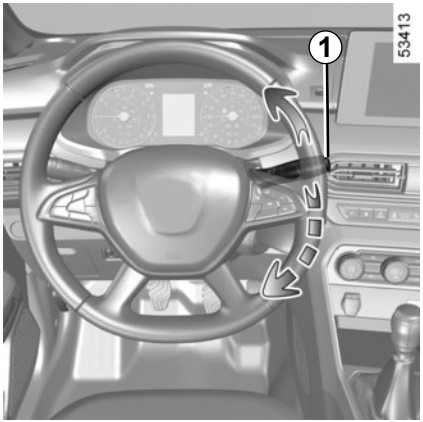

Spălător geam

Cu contactul pus, trageţi maneta ***1*** apoi eliberaţi.

O tragere prelungită va declanşa, pe lângă spălătorul de parbriz, două baleiaje, urmate, după câteva secunde, de un al treilea.

Notă:

La temperaturi negative, lichidul de spălare a geamurilor riscă să îngheţe pe parbriz, reducând astfel vizibilitatea. Încălziţi parbrizul cu ajutorul comenzii de dezaburire înainte de a-l curăţa.

La intervenţiile sub capotă, asiguraţi-vă că maneta ştergătorului de geamuri este în poziţia **B** (oprit).

Risc de rănire.

Eficacitatea unei lamele a ştergătorului de geam

Supravegheaţi starea lamelelor ştergătorului de geamuri. Durata sa de viaţă depinde de dumneavoastră:

– aceasta trebuie să rămână curate: curăţaţi periodic lamela şi geamul cu apă cu săpun;
– nu o utilizaţi atunci când geamul este uscat;
– îndepărtaţi-o de geam atunci când nu a fost utilizată o perioadă lungă de timp.

În toate cazurile, înlocuiţi-o de îndată ce aceasta începe să-şi piardă eficacitatea: aproximativ în fiecare an. ➥ 5.42.

Precauţie pentru utilizarea ştergătoarelor

– În condiţii de ninsoare sau de îngheţ, ştergeţi luneta înainte de a pune în funcţiune ştergătoarele (risc de supraîncălzire a motorului);
– asiguraţi-vă că nu există obiecte care să împiedice cursa lamelei.

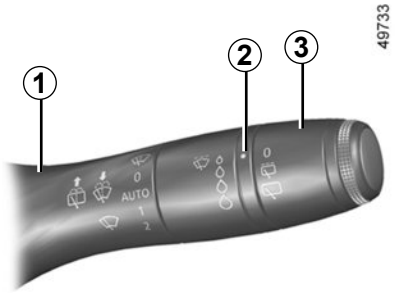

Ştergător geam spate

Cu contactul pus, rotiţi inelul ***3*** manetei ***1*** până când simbolul ajunge în faţa punctului de reper ***2***

– **oprire**

– **baleiaj intermitent**
  Între două baleiaje, lamelele se opresc timp de mai multe secunde. Frecvenţa de baleiaj variază în funcţie de viteza vehiculului;

– **baleiaj continuu lent**

Pentru a opri funcţionarea, rotiţi din nou inelul ***3***.

Notă:

Înainte de a spăla vehiculul sub o instalaţie de spălare, readuceţi inelul ***3*** al manetei ***1*** în poziţia oprit, pentru a dezactiva ştergerea.

Notă:

La sfârşitul utilizării, nu uitaţi să readuceţi inelul ***3*** de pe maneta ***1*** în poziţia de oprire, astfel încât ştergerea să nu fie activată accidental la următoarea utilizare.

Nu vă serviţi de braţul ştergătorului de geam pentru a deschide sau a închide uşa portbagajului.

Înainte de orice acţiune asupra geamului spate (spălare vehicul, degivrare, curăţare...) readuceţi maneta ***1*** în poziţia oprit.

Risc de rănire şi/sau de deteriorări.

Eficacitatea unei lamele a ştergătorului de geam

Supravegheaţi starea lamelelor ştergătorului de geamuri. Durata sa de viaţă depinde de dumneavoastră:

– aceasta trebuie să rămână curate: curăţaţi periodic lamela şi geamul cu apă cu săpun;
– nu o utilizaţi atunci când geamul este uscat;
– îndepărtaţi-o de geam atunci când nu a fost utilizată o perioadă lungă de timp.

În toate cazurile, înlocuiţi-o de îndată ce aceasta începe să-şi piardă eficacitatea: aproximativ în fiecare an. ➥ 5.42.

Precauţie pentru utilizarea ştergătoarelor

– În condiţii de ninsoare sau de îngheţ, ştergeţi luneta înainte de a pune în funcţiune ştergătoarele (risc de supraîncălzire a motorului);
– asiguraţi-vă că nu există obiecte care să împiedice cursa lamelei.

Activare/dezactivare ştergător geam spate

Trecerea în marşarier declanşează ştergerea spate în baleiaj intermitent (dacă ştergătoarele geamuri faţă funcţionează). Dacă vehiculul dvs. este echipat cu un meniu de personalizare a reglajelor, puteţi alege să activaţi sau să dezactivaţi această funcţie. ➥ 1.87.

Pentru vehiculele care nu sunt echipate cu un meniu de personalizare a reglajelor, un reprezentant al mărcii poate dezactiva această funcţie.

Dacă pe geamul spate există anumite obstacole (murdărie, zăpadă...), ştergătorul de geam încearcă să înlăture toate obstacolele. Dacă un obstacol împiedică mişcarea lamelei, aceasta poate să se oprească. Îndepărtaţi obstacolul, aşteptaţi aproximativ 30 de secunde şi reactivaţi ştergătorul de geam cu maneta de ştergere.

Precauţii

– În caz de îngheţ, înainte de acţionarea ştergătoarelor de geam, asiguraţi-vă că lamelele nu sunt lipite de parbriz. Dacă acţionaţi ştergătorul de geam atunci când lamela este blocată din cauza îngheţului, riscaţi să deterioraţi atât lamela, cât şi motorul sistemului ştergătorului de geam.

– Nu acţionaţi ștergătoarele pe geamul uscat. Acest lucru va duce la uzarea sau la deteriorarea prematură a lamelelor.

Ştergător/spălător lunetă spate

Cu contactul pus, împingeţi lung maneta ***1***, apoi eliberaţi-o.

Menţinerea mai îndelungată a manetei va declanşa (pe lângă spălătorul de parbriz) două baleiaje ale ştergătoarelor, urmate, câteva secunde mai târziu, de un al treilea (funcţia de ştergere cu picurare).

Atunci când eliberaţi maneta, ea revine în poziţia ştergător geam spate.

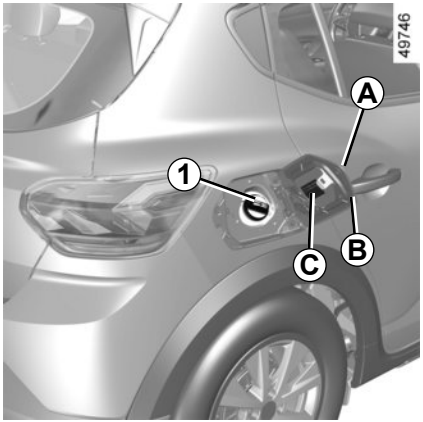

Versiune pe benzină şi diesel

Capacitate utilizabilă a rezervorului: 50 litri aproximativ.

În funcţie de vehicul, pentru a deschide trapa de carburant ***A***, introduceţi degetul în decupajul ***B***.

Pentru a închide, împingeţi la maximum trapa de carburant ***A***, cu mâna. În funcţie de vehicul, buşonul ***1*** se deblochează cu cheia de contact. În caz contrar, se va conecta la vehicul printr-un fir din plastic. Pentru detalii despre umplerea rezervorului de carburant, consultaţi paragraful „Umplere cu carburant”.

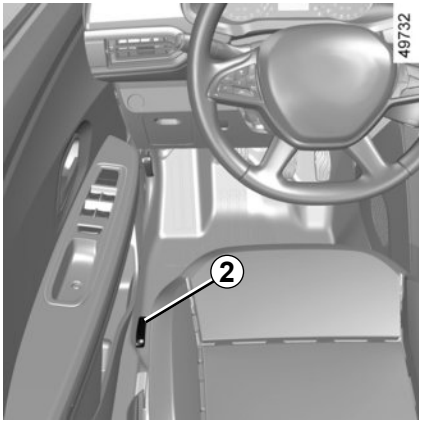

În funcţie de vehicul, trageţi levierul ***2***, pentru a debloca trapa de carburant ***A***. Deschideţi-o, apoi desfaceţi buşonul rezervorului de carburant ***1***.

Pe trapa de carburant există un portbuşon ***3*** pentru menţinerea buşonului în timpul umplerii.

Buşon de umplere: este specific. Dacă trebuie să-l înlocuiţi, asiguraţi-vă că este identic cu buşonul original. Adresaţi-vă Reprezentantului mărcii.

Nu manevraţi buşonul în apropierea unei flăcări sau a unei surse de căldură.

Nu spălaţi zona de umplere cu un curăţitor de înaltă presiune.

Calitate carburant

Utilizaţi un carburant de bună calitate care respectă legislaţia în vigoare pentru fiecare ţară. Acesta trebuie să fie conform cu specificaţiile afişate pe eticheta ***C*** din interiorul trapei de carburant ➥ 6.6.

Versiune pe benzină

Utilizaţi obligatoriu benzină fără plumb. Cifra octanică (RON) trebuie să fie conformă cu informaţiile furnizate pe eticheta ***C*** situată în interiorul trapei de carburant ➥ 6.6.

Versiune diesel

Utilizaţi obligatoriu carburant diesel care respectă specificaţiile afişate pe eticheta ***C*** situată în interiorul trapei de carburant. ➥ 6.6.

Pentru a completa nivelul de carburant, motorul trebuie oprit (şi nu numai în stare de veghe în cazul vehiculelor echipate cu funcţia STOP and START): trebuie să întrerupeţi contactul ➥ 2.3, ➥ 2.5.

Risc de incendiu.

Tipurile de carburant conforme normelor europene cu care sunt compatibile motoarele vehiculelor comercializate în Europa ➥ 6.6.

Nu amestecaţi benzină (fără plumb sau E85) cu motorină, chiar şi în cantitate mică.
Nu utilizaţi carburant pe bază de etanol dacă vehiculul dumneavoastră nu este adaptat.

Nu adăugaţi reactiv la carburant – în caz contrar, riscaţi deteriorarea motorului.

Dacă doriţi să adăugaţi un aditiv la carburant, utilizaţi un produs aprobat de departamentul nostru tehnic.

Adresaţi-vă unui Reprezentant al mărcii.

Orice intervenţie sau modificare a sistemului de alimentare cu carburant (unităţi de control electronic, cablaje, circuit de carburant, injector, capote de protecţie…) este strict interzisă datorită riscurilor la care poate fi expusă securitatea dumneavoastră (cu excepţia personalului calificat din Reţeaua mărcii).

În momentul intervenţiilor în apropierea motorului, acesta poate fi cald. În plus motoventilatorul poate porni în orice moment. Martorul luminos din compartimentul motor vă reaminteşte acest lucru.
Risc de rănire.

Umplere cu carburant

Pentru a umple rezervorul de carburant, cu contactul decuplat, introduceţi **complet** duza înainte de a trage declanşatorul (pentru a evita riscul de împroşcare).

Menţineţi-l în această poziţie pe întreaga perioadă a operaţiei de umplere. Ca urmare a primei opriri automate la sfârşitul umplerii, este posibil să faceţi maxim alte două declanşări pentru a păstra un volum de expansiune.

În momentul umplerii, aveţi grijă să nu pătrundă apă. Clapeta şi conturul său trebuie să rămână curate.

Versiune pe benzină

Utilizarea benzinei cu plumb ar deteriora dispozitivele de depoluare şi ar putea duce la pierderea garanţiei.

Pentru a împiedica umplerea cu benzină cu plumb, gura de umplere a rezervorului de benzină are o îngustare prevăzută cu un sistem de securitate care nu **permite să utilizaţi decât un pistolet care distribuie benzină fără plumb** (la pompă).

Miros persistent de carburant

În cazul apariţiei unui miros persistent de carburant, aveţi grijă să:

– procedaţi la oprirea vehiculului compatibilă cu condiţiile de circulaţie şi să întrerupeţi contactul;

– anclanşaţi semnalul de avarie, coborâţi toţi pasagerii din vehicul şi ţineţi-i departe de zona de circulaţie;

– apelaţi la un Reprezentant al mărcii.

Capacitate utilizabilă a rezervorului de GPL: aproximativ 40 de litri.

Umplere cu GPL

Trageţi frâna de mână, opriţi motorul, întrerupeţi contactul şi stingeţi farurile.

În toate cazurile, respectaţi instrucţiunile de siguranţă indicate în staţiile de alimentare.

În funcţie de ţară, înainte de reumplere, trebuie să înşurubaţi adaptorul de umplere ***4*** pe capul de alimentare cu GPL.
Este recomandat să umpleţi întotdeauna complet rezervorul.
Nivelul maxim de GPL este atins atunci când pompa întrerupe alimentarea cu GPL sau atunci când debitul pompei se reduce semnificativ.
În acest caz, nu trebuie să încercaţi să continuaţi alimentarea.

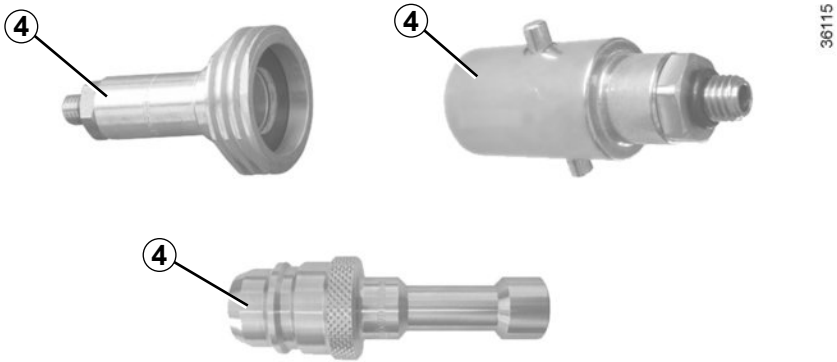

Staţie de alimentare fără autoservire

Dacă personalul staţiei de service efectuează procedura de umplere cu GPL, trebuie să furnizaţi adaptorul ***4***.

În cazul depăşirii capacităţii rezervorului de GPL în timpul unui plin complet, adresaţi-vă unui atelier autorizat sau reprezentantului mărcii pentru verificarea dispozitivului de umplere automată.

IMPORTANT: adaptor de umplere cu GPL *4*

În funcţie de ţară, este necesară utilizarea unui adaptor specific pentru umplerea cu GPL.
Adaptorul de umplere ***4*** se găseşte într-un buzunăraş în compartimentul de depozitare. Disponibilitatea acesteia în vehicul depinde de ţara de comercializare a vehiculului.
Înainte de a circula cu vehiculul în altă ţară, este obligatoriu să consultaţi un reprezentant al mărcii pentru a afla tipul de adaptor de utilizat, dacă este necesar.

Staţiile de alimentare cu autoservire

Vă recomandăm să purtaţi mănuşi atunci când manevraţi pistoletul de alimentare cu GPL.

Deschideţi uşiţa rezervorului vehiculului şi deşurubaţi buşonul ***5*** al capului de alimentare cu GPL.

Urmăriţi cu atenţie informaţiile care explică modul de efectuare a alimentării, aflate pe distribuitorul de GPL.

În funcţie de tipul de staţie, poate fi necesar să efectuaţi o apăsare lungă pe butonul staţiei înainte ca umplerea să înceapă.

Nivelul maxim al rezervorului (80%) este atins atunci când pompa se opreşte sau funcţionează cu dificultate.

Alimentarea se opreşte de îndată ce eliberaţi butonul. Deblocaţi levierul de oprire (este posibil să fie eliberată o cantitate mică de gaz), scoateţi pistoletul şi aşezaţi-l pe distribuitor.

Puneţi la loc buşonul ***5*** pentru a evita pătrunderea apei sau a corpurilor străine în sistem.

D

QR code „GPL” ***D***

Utilizaţi QR code pentru a accesa un videoclip online.

Notă: acest videoclip nu înlocuieşte manualul de utilizare al vehiculului.

Capitolul 2: Conducerea

(recomandări de utilizare legate de economie şi de mediul înconjurător)

Rodaj, Contactor demaraj 2.2
Pornire, Oprire motor. 2.3
Funcţia Stop and Start. 2.11
Particularitate versiuni pe benzină, filtru de particule 2.15
Particularităţi versiuni diesel 2.17
Particularitate versiuni GPL. 2.19
Levier de viteze, frână de mână 2.23
Frână de parcare asistată 2.24
Recomandări de conducere, conducere Eco 2.28
Recomandări întreţinere şi antipoluare 2.32
Mediu înconjurător. 2.33
Avertizor de pierdere presiune pneuri 2.34
Dispozitive de corectare şi de asistenţă la conducere. 2.40
Avertizor de unghi mort 2.43
Frânare activă de urgenţă 2.48
Limitator. 2.58
Regulator de viteză 2.62
Asistenţă la staţionare 2.67
Cameră de mers înapoi. 2.73
Cutie de viteze automată. 2.75
Apel de urgenţă 2.78

Versiune pe benzină

Până la **1 000 km**, nu depăşiţi 130 km/h în ultimul raport de viteză sau 3 000 - 3 500 rot/min.

Abia după aproximativ **3 000 km** îşi va demonstra vehiculul dumneavoastră întreaga performanţă.

Periodicitate revizii: consultaţi documentul de întreţinere al vehiculului.

Versiune diesel

Până la **1 500 km,** nu depăşiţi 130 km/h în raportul cel mai ridicat sau 2 500 rot/min. După acest kilometraj veţi putea rula mai repede dar numai după 6 000 km aproximativ veţi putea obţine performanţele prescrise.

Pe perioada de rodaj, nu acceleraţi puternic cât timp motorul este rece, nu folosiţi motorul la turaţii ridicate.

Periodicitate revizii: consultaţi documentul de întreţinere al vehiculului dumneavoastră.

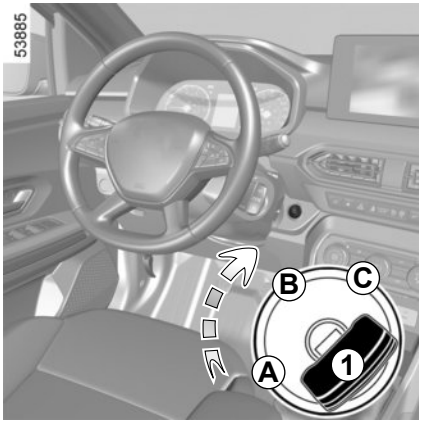

Poziţie „Stop şi blocare direcţie” *A*

Pentru a bloca, scoateţi cheia ***1*** şi rotiţi volanul până la blocarea coloanei de direcţie.

Pentru a debloca, manevraţi uşor cheia şi volanul.

Poziţia „Contact” *B*

Contactul este pus.

– **versiune pe benzină:** sunteţi pregătiţi să porniţi.

– **versiune diesel:** motorul este în preîncălzire.

Poziţia „Demaraj” *C*

Dacă motorul nu porneşte, readuceţi cheia înapoi înainte de a acţiona din nou demarorul.

Eliberaţi cheia de îndată ce motorul porneşte.

Particularitate vehicule echipate cu o cutie de viteze automată

➥ **2.75.**

Pornire motor

În funcţie de vehicul, daca un raport este cuplat, pentru ca motorul să poată fi pornit, trebuie să apăsaţi pedala de ambreiaj sau să treceţi levierul de viteze în poziţie neutră. Mesajul „Punct mort + START” apare pe calculatorul de bord pentru a vă notifica.

Pe vreme foarte rece (temperatură mai mică de – 20 °C): pentru a facilita pornirile, menţineţi contactul pus câteva secunde **înainte** de a porni motorul.

în caz de pornire a motorului la temperatură exterioară foarte scăzută (mai mică de - 10°C): menţineţi pedala de ambreiaj apăsată până la pornirea motorului.

Versiune pe benzină

– Acţionaţi demarorul **fără să acceleraţi**,

– Eliberaţi cheia de îndată ce motorul porneşte.

Versiune diesel

Rotiţi cheia de contact până în poziţia „Pornire” ***B*** şi menţineţi această poziţie până la stingerea martorului luminos preîncălzire.

Rotiţi cheia până în poziţia „Demaraj” ***C*** **fără a apăsa pedala de acceleraţie**.

Eliberaţi cheia de îndată ce motorul porneşte.

Nu porniţi niciodată vehiculul în mers liber în pantă. Risc de inactivare a direcţiei asistate.

Risc de accident.

versiune GPL

Pornirea motorului se efectuează întotdeauna pe benzină:

– acţionaţi demarorul fără a accelera;

– eliberaţi cheia din momentul pornirii motorului.

Sistemul determină automat trecerea de la benzină la GPL.

În funcţie de vehicul, în anumite condiţii de utilizare (de exemplu, accelerare puternică, regenerare a filtrului de particule etc.), sistemul ar putea decide revenirea temporară la modul benzină. În cazul în care condiţiile de mediu sunt din nou corespunzătoare, sistemul poate autoriza din nou modul GPL.

La o temperatură apropiată de 0°C sau mai mică, se recomandă utilizarea modului ECO pentru a maximiza utilizarea carburantului GPL.➥ 2.28

Vehicule cu cutie de viteze automată

Înainte de a porni, treceţi levierul la poziţia **P** sau **N** şi apăsaţi pedala de frână. ➥ 2.75

Nu întrerupeţi niciodată contactul înainte de oprirea completă a vehiculului. După oprirea motorului, amplificatorul de frânare, direcţia asistată etc. şi dispozitivele de securitate pasivă, precum airbags şi pretensionatoare, nu vor mai funcţiona.

Oprire motor

Cu motorul la ralanti, readuceţi cheia în poziţia „Stop” ***A***.

Particularitate

În funcţie de vehicul, accesoriile (radio...) încetează să funcţioneze fie la oprirea motorului, fie la deschiderea uşii şoferului, fie la blocarea uşilor.

Nu staţionaţi şi nu porniţi motorul în locuri în care se află substanţe sau materiale inflamabile precum iarbă sau frunze care pot veni în contact cu un sistem de eşapament cald.

Responsabilitatea şoferului
Nu părăsiţi niciodată vehiculul atunci când în interior se află un copil, un adult neresponsabil sau un animal, chiar şi pentru o scurtă durată.
Aceştia ar putea fi sau ar putea pune în pericol alte persoane, de exemplu pornind motorul, acţionând echipamente precum macaralele de geamuri sau blocând uşile.
În plus, pe timp cald şi/sau însorit, trebuie să ştiţi că temperatura interioară din habitaclu creşte foarte rapid.
Nu întrerupeţi niciodată contactul înainte de oprirea completă a vehiculului, oprirea motorului antrenează suprimarea asistenţelor: Oprirea motorului dezactivează echipamentul de asistenţă: frâne, direcţie etc. şi dispozitive complementare centurii.
Scoaterea cheii antrenează blocarea direcţiei.
RISC DE DECES SAU DE ACCIDENTARE GRAVĂ.

Cartela trebuie să fie în zona de detectare ***1***.

Pentru a porni:

– în cazul unui vehicul echipat cu o cutie de viteze automată, treceţi levierul de viteze în poziţia **P** sau **N**, apăsaţi pedala de frână şi butonul ***2***;

– în cazul unui vehicul echipat cu o cutie de viteze manuală, apăsaţi pedala de frână sau de ambreiaj şi butonul ***2***. Dacă o viteză este cuplată, numai apăsarea pe pedala de ambreiaj va permite pornirea.

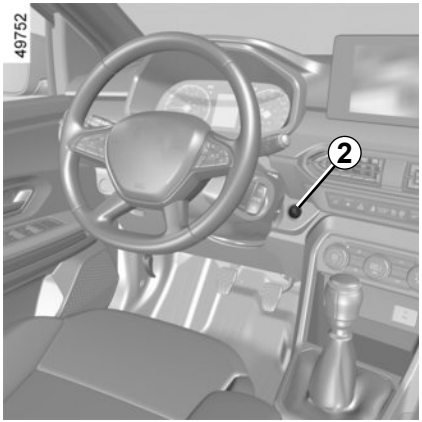

Particularităţi

– Dacă una dintre condiţiile de pornire nu este aplicată, mesajul „Apasă frâna + START” sau „Apasă ambreiaj +Start” sau „Selectează poziția parcare” se afişează pe tabloul de bord;

– În anumite cazuri, va fi necesar să manevraţi volanul apăsând pe butonul de pornire ***2*** pentru a ajuta la deblocarea coloanei de direcţie, mesajul „Roteşte volanul + START” vă avertizează;

versiune GPL

Motorul porneşte întotdeauna cu benzină. Activaţi demarorul fără a tura.

Sistemul determină automat trecerea de la benzină la GPL.

În funcţie de vehicul, în anumite condiţii de utilizare (de exemplu, accelerare puternică, regenerare a filtrului de particule etc.), sistemul ar putea decide revenirea temporară la modul benzină. În cazul în care condiţiile de mediu sunt din nou corespunzătoare, sistemul poate autoriza din nou modul GPL.

La o temperatură apropiată de 0°C sau mai mică, se recomandă utilizarea modului ECO pentru a maximiza utilizarea carburantului GPL.➥ 2.28

Pornire „ mâini libere ” cu portbagajul deschis

În acest caz, cartela nu trebuie să se afle în portbagaj.

Responsabilitate şofer în momentul staţionării sau opririi vehiculului

Nu părăsiţi niciodată vehiculul, nici măcar pentru scurt timp, atunci când în interior se află un copil, o persoană fără discernământ sau un animal.

Aceştia ar putea fi sau ar putea pune în pericol alte persoane, de exemplu pornind motorul, acţionând echipamente precum macaralele de geamuri sau blocând uşile.

În plus, pe timp cald şi/sau însorit, trebuie să ştiţi că temperatura interioară din habitaclu creşte foarte rapid.

RISC DE DECES SAU DE ACCIDENTARE GRAVĂ.

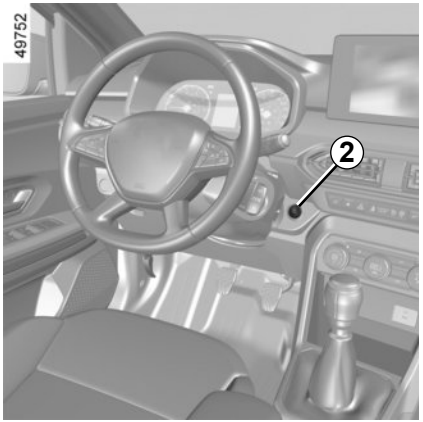

Funcţie accesorii

(Punere contact)

De îndată ce accedeţi la vehiculul dumneavoastră, puteţi dispune de anumite funcţionalităţi (radio, navigare, ştergere...).

Pentru a utiliza celelalte funcţii, cu cartela în habitaclu, apăsaţi pe butonul ***2*** fără a apăsa pedalele.

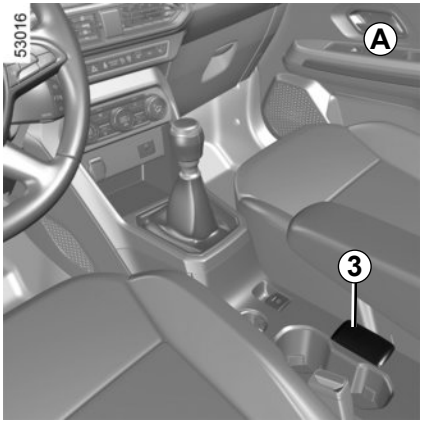

Anomalie de funcţionare

În anumite cazuri, cartela „mâini libere” poate să nu funcţioneze:

– dacă bateria cartelei este uzată sau descărcată etc.

– în apropierea unui aparat care funcţionează pe aceeaşi frecvenţă (ecran, telefon mobil, jocuri video…);

– vehicul situat într-o zonă cu radiaţii electromagnetice puternice.

Mesajul „Plasează card pe zonă + start” apare pe tabloul de bord.

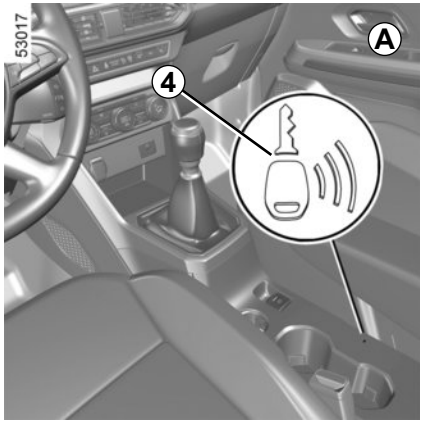

Apăsaţi pedala de frână sau de ambreiaj, apoi aşezaţi cartela ***3*** (***A*** sau ***B***) pe simbolul ***4*** (***A*** sau ***B***). Apăsaţi pe butonul ***2*** pentru a porni vehiculul. Mesajul se stinge.

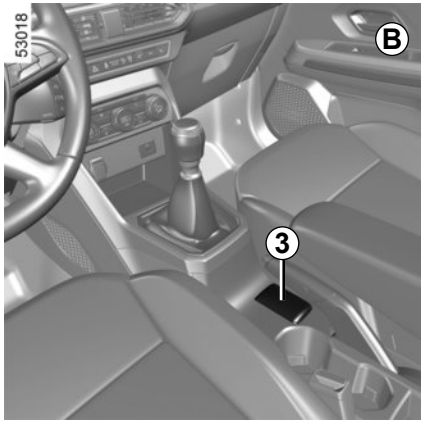

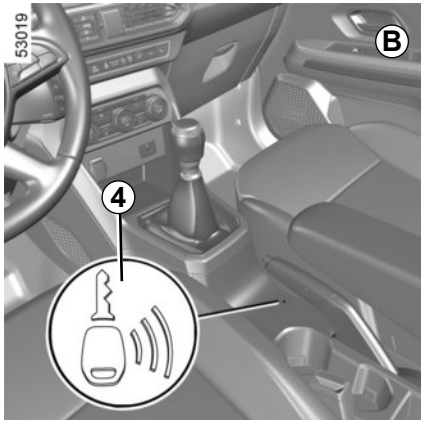

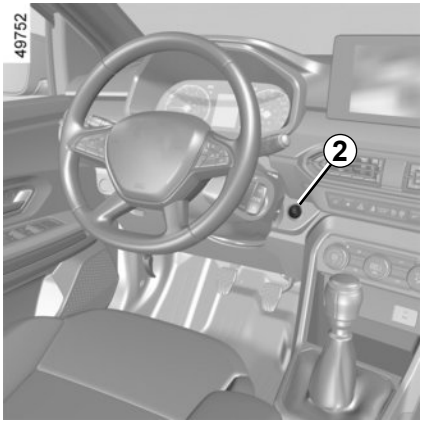

Condiţii de oprire a motorului

Vehiculul trebuie să fie oprit, cu levierul trecut în **P** pentru vehiculele cu o cutie de viteze automată.

Cu cartela în vehicul, apăsaţi butonul ***2***: motorul se opreşte. Coloana de direcţie se blochează la deschiderea uşii şoferului sau la blocarea vehiculului.

În cazul în care cartela nu mai este în habitaclu atunci când încercaţi să opriţi motorul, mesajul „Cartelă absentă apasă lung START” apare pe tabloul de bord: apăsaţi butonul ***2*** mai mult de două secunde. În cazul în care cartela nu se mai află în habitaclu, aveţi grijă să o recuperaţi înainte de a apăsa şi menţine apăsată tasta. Fără cartela , nu veţi putea reporni vehiculul.

Cu motorul oprit, accesoriile (radio…) utilizate în acest moment continuă să funcţioneze timp de 10 minute aproximativ.

La deschiderea uşii şoferului, accesoriile încetează să funcţioneze.

Nu întrerupeţi niciodată contactul înainte de oprirea completă a vehiculului. După oprirea motorului, amplificatorul de frânare, direcţia asistată etc. şi dispozitivele de securitate pasivă, precum airbags şi pretensionatoare, nu vor mai funcţiona.

Nu staţionaţi şi nu porniţi motorul în locuri în care se află substanţe sau materiale inflamabile precum iarbă sau frunze care pot veni în contact cu un sistem de eşapament cald.

Atunci când părăsiţi vehiculul, în special cu cartela asupra dumneavoastră, asiguraţi-vă că motorul este oprit.

Pornirea motorului de la distanţă

Iniţializare

Dacă vehiculul prezintă această echipare, apăsaţi butonul de deblocare ***6***, apoi apăsaţi butonul de pornire de la distanţă de două ori consecutiv, timp de aproximativ 3 secunde de fiecare dată ***5***. Timpul dintre cele două apăsări trebuie să fie mai mic de 5 secunde. Luminile de avarie se vor aprinde continuu timp de 3 secunde pentru a confirma reiniţializarea sistemului.

Notă: după ce funcţia a fost activată, aceasta nu mai poate fi dezactivată.

Vă recomandăm să contactaţi un Reprezentant al mărcii.

Operaţie

Această funcţie permite pornirea de la distanţă a motorului.

Reglaţi nivelul de încălzire după cum este necesar (temperatură, dezgheţare).

Pentru a porni motorul la distanţă, apăsaţi butonul de blocare ***7***, apoi, în următoarele 2 secunde, apăsaţi butonul de pornire de la distanţă ***5*** timp de aproximativ 3 secunde. Luminile de avarie se aprind continuu timp de aproximativ 3 secunde şi motorul porneşte.

Motorul va funcţia timp de 10 min. După pornirea motorului, este posibilă extinderea timpului de funcţionare cu 10 min apăsând din nou pe butonul ***5*** de pornire de la distanţă. Luminile de avarie se aprind continuu timp de 3 secunde pentru a confirma faptul că funcţia a fost prelungită.

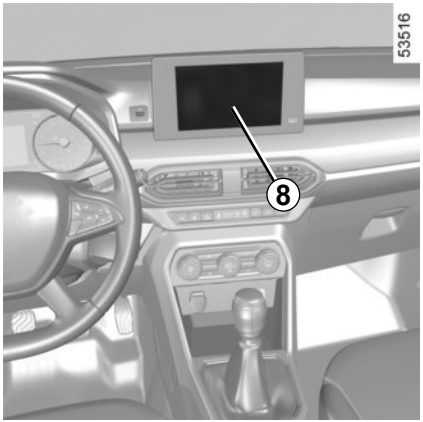

De asemenea, această funcţie vă permite să programaţi pornirea motorului pentru a încălzi sau aerisi habitaclul cu până la 24 ore înainte de utilizarea vehiculului.

În funcţie de vehicul, configurarea şi programarea se fac prin intermediul afişajului multimedia ***8***. Consultaţi instrucţiunile multimedia aferente vehiculului dumneavoastră.

Performanţele pornirii de la distanţă a motorului variază în funcţie de medii precum:

– Obstacole, clădiri, pereţi, alte vehicule etc.;

– interferenţe radio (televiziune, radio, telefon mobil, altă telecomandă etc.);

– starea bateriei cheii/cartelei.

În cazul în care utilizaţi funcţia, asiguraţi-vă că toţi consumatorii (cum ar fi ştergătoarele de geamuri, luminile exterioare, radioul, scaunele cu încălzire, volanul cu încălzire etc.) sunt dezactivate şi toate accesoriile sunt deconectate, înainte de a părăsi vehiculul.

Risc de incendiu.

Pornirea motorului de la distanţă funcţionează dacă:

– maneta de viteze este în poziţia neutră pentru vehicule cu cutie de viteze manuală;

– maneta de viteze este în poziţia **P** pentru vehiculele cu cutie de viteze automată;

– contactul este întrerupt;

– capota este închisă;

– toate deschiderile mobile (uşile şi portbagajul) sunt închise şi blocate când părăsiţi vehiculul;

– În condiţii meteo extreme, pornirea de la distanţă a motorului prin programare poate să nu funcţioneze.

Dacă una dintre aceste condiţii nu este îndeplinită, lămpile vor clipi timp de aproximativ 3 secunde.

Nu utilizaţi funcţia de pornire de la distanţă a motorului sau programarea acesteia când:

– vehiculul se află într-un garaj sau într-un spaţiu închis.

Risc de intoxicare sau de asfixiere provocat de emisiile de gaze de eşapament.

– vehiculul este acoperit cu o prelată.

Risc de incendiu.

– capota este deschisă sau urmează a fi deschisă.

Risc de arsuri sau de răniri grave.

În funcţie de ţară, funcţia de pornire de la distanţă sau programarea acesteia pot fi interzise de lege şi/sau de reglementările în vigoare.

Înainte de a utiliza această funcţie, consultaţi legislaţia şi/sau reglementările în vigoare în ţara respectivă.

FUNCŢIA STOP AND START (1/4)

Acest sistem permite diminuarea consumului de carburant şi a emisiei de gaze cu efect de seră. La pornirea vehiculului, sistemul se activează automat. În mers, sistemul opreşte motorul (punere în starea de veghe) în cazul opririi vehiculului (ambuteiaj, oprire la semafor...).

Condiţii de punere în stare de veghe

Vehiculul a rulat de la ultima sa oprire.

Pentru vehiculele echipate cu o cutie de viteze automată:

– cutia de viteze este în poziţia **D**, **L** (în funcţie de vehicul) sau**N**;

şi

– pedala de frână este apăsată (suficient de puternic);

Dacă martorul luminos clipeşte şi mesajul „Apăsați pedala de frână” apare pe tabloul de bord, acestea indică faptul că pedala de frână nu este apăsată suficient;

şi

– pedala de acceleraţie nu este apăsată;

şi

– viteza este zero timp de aproximativ 1 secundă.

Punerea în stare de veghe a motorului este menţinută dacă poziţia **P** este cuplată sau dacă poziţia **N** este cuplată, cu frâna de parcare trasă şi cu pedala de frână eliberată.

Pentru vehiculele echipate cu o cutie de viteze manuală:

– cutia de viteze este în poziţie neutră (punct mort);

Dacă martorul luminos clipeşte şi dacă mesajul „Trecere în poziţie neutră” se afişează pe tabloul de bord, acestea indică faptul că trebuie să poziţionaţi levierul de viteze în poziţie neutră;

şi

– pedala de ambreiaj este eliberată;

şi

– viteza vehiculului este mai mică de aproximativ 5 km/h.

Pentru toate vehiculele:

martorul luminos rămâne aprins pe tabloul de bord pentru a vă avertiza cu privire la punerea în stare de veghe a motorului.

Echipamentele vehiculului rămân în funcţiune pe parcursul duratei opririi motorului.

Atunci când motorul trece în starea de veghe, este posibil ca direcţia asistată să nu mai fie funcţională.

În acest caz, aceasta intră din nou în funcţiune atunci când motorul nu se mai află în starea de veghe sau când viteza depăşeşte aproximativ 1 km/h (la vale, în pantă etc.).

În cazul punerii în stare de veghe a motorului, frâna de parcare asistată (în funcţie de vehicul) nu se strânge automat.

Nu lăsaţi vehiculul să ruleze dacă motorul se află în stare de veghe (martorul luminos este aprins pe tabloul de bord).

Înainte de a părăsi vehiculul, motorul TREBUIE să fie oprit (nu trecut în stare de veghe). ➥ 2.3 ➥ 2.5.

Împiedicarea punerii în stare de veghe a motorului

În anumite situaţii, cum ar fi intrarea într-o intersecţie, dacă sistemul este activat, puteţi să menţineţi motorul pornit pentru o pornire rapidă.

Pentru vehiculele echipate cu o cutie de viteze automată:

Menţineţi vehiculul staţionat apăsând uşor pedala de frână.

Pentru vehiculele echipate cu o cutie de viteze manuală:

Menţineţi pedala de ambreiaj apăsată.

Pentru a completa nivelul de carburant, motorul trebuie oprit (şi nu numai în stare de veghe în cazul vehiculelor echipate cu funcţia STOP and START): trebuie să întrerupeţi contactul ➥ 2.3 ➥ 2.5. **Risc de incendiu.**

Ieşirea din starea de veghe a motorului

Pentru vehiculele echipate cu o cutie de viteze automată:

– atunci când uşa şoferului este deschisă;
sau
– atunci când centura de securitate a şoferului este decuplată;
sau
– eliberaţi pedala de frână, cu poziţia **D** sau **L** (în funcţie de vehicul) cuplată**;**
sau
– Pedala de frână este eliberată, poziţia **N** este cuplată şi frâna de parcare este slăbită**;**
sau
– pedala de frână este apăsată din nou, poziţia **P** este cuplată sau poziţia **N** este cuplată cu frâna de mână trasă ➥ 2.75**;**
sau
– poziţia **R** este cuplată**;**
sau
– pedala de acceleraţie este apăsată**.**

Pentru vehiculele echipate cu o cutie de viteze manuală:

– la deschiderea uşii şoferului, fără niciun raport cuplat şi cu pedala de ambreiaj eliberată;

sau
– la decuplarea centurii de securitate a şoferului, fără niciun raport cuplat şi cu pedala de ambreiaj eliberată;

sau
– cutia de viteze este în poziţie neutră şi pedala de ambreiaj este apăsată uşor;

sau
– viteza cuplată şi pedala de ambreiaj apăsată complet.

Particularitate: în funcţie de vehicul, dacă întrerupeţi contactul atunci când motorul este în starea de veghe, martorul luminos se afişează timp de câteva secunde pe tabloul de bord.

Pentru vehiculele echipate cu o cutie de viteze mecanică:

repornirea poate fi întreruptă dacă pedala de ambreiaj este eliberată prea rapid în timp ce un raport este cuplat.

Condiţii de ne-punere în stare de veghe a motorului

Anumite condiţii nu permit sistemului punerea în stare de veghe a motorului, în special:

– uşa şoferului nu este închisă;
– nu este buclată centura şoferului;
– marşarierul a fost cuplat;
– nu este blocată capota motorului;
– temperatura exterioară este prea mică sau prea mare;
– bateria nu este suficient de încărcată;
– diferenţa dintre temperatura interioară a vehiculului şi de cea stabilită a climatizării automate este extrem de importantă;
– asistenţa la parcare este în curs de funcţionare;
– altitudinea este prea mare;
– panta este prea abruptă pentru vehiculele echipate cu o cutie de viteze automată;
– funcţia „Vedere clară” este activată ➥ 3.11;
– temperatura motorului este insuficientă;
– sistemul de depoluare este în curs de regenerare;
– ...

Martorul luminos se aprinde pe tabloul de bord, semnalând faptul că motorul nu poate fi adus în stare de veghe.

Martorul luminos poate apărea pe tabloul de bord, însoţit de un mesaj:
– „Optimizare nivel baterie” pentru a acorda prioritate încărcării bateriei;
– „Prioritizare confort termic” pentru a acorda prioritate climatizării;
– „Prioritate motor pornit” pentru a acorda prioritate operaţiilor motorului.

Dezactivaţi funcţia Stop and Start pentru orice intervenţie în compartimentul motorului.

Particularitate de repornire automată a motorului

În anumite condiţii, motorul poate reporni fără intervenţie pentru a garanta securitatea şi confortul dumneavoastră.
Acest lucru se poate întâmpla în special atunci când:

– temperatura exterioară este prea mică sau prea mare;
– funcţia „Vedere clară” este activată ➥ 3.11;
– bateria nu este suficient de încărcată;
– viteza vehiculului este mai mare de 5 km/h (la coborâre...);
– apăsarea repetată a pedalei de frână sau necesitatea sistemului de frânare;
– ...

Martorul luminos apare pe tabloul de bord pentru a vă avertiza cu privire la pornirea automată a motorului.

Înainte de a părăsi vehiculul, motorul TREBUIE să fie oprit (nu trecut în stare de veghe). ➥ 2.3 ➥ 2.5.

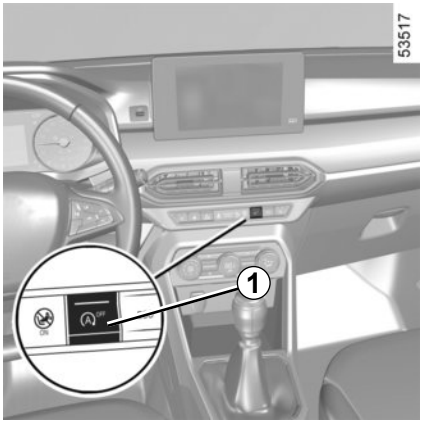

Martorul luminos poate apărea pe tabloul de bord, însoţit de un mesaj:
– „Prioritate încărcare bat” pentru a acorda prioritate încărcării bateriei;
– „Prioritizare confort termic” pentru a acorda prioritate climatizării;
– „Prioritate motor pornit” pentru a acorda prioritate operaţiilor motorului.

Particularitate: cu motorul în stare de veghe, apăsaţi pe contactorul ***1*** pentru a reporni automat motorul.

Dezactivare, activare funcţie

Apăsaţi pe contactorul ***1*** pentru a dezactiva funcţia. Mesajul „Stop & Start fcţ. dezactivată” apare pe tabloul de bord, iar martorul luminos al comutatorului ***1*** se aprinde.
O nouă apăsare reactivează sistemul. Mesajul „Stop & Start fcţ. activată” apare pe tabloul de bord, iar martorul luminos al comutatorului ***1*** se stinge.

Sistemul se reactivează automat la fiecare pornire a vehiculului cu ajutorul butonului de pornire. ➥ 2.5.

Anomalii de funcţionare

Atunci când mesajul „Verifică Stop & Start” apare pe tabloul de bord, iar martorul luminos al contactorului ***1*** se aprinde, înseamnă că sistemul este dezactivat.
Consultaţi un Reprezentant al mărcii.

Condiţii de funcţionare a vehiculului dumneavoastră, precum:

– rulaj prelungit cu martor luminos de alertă nivel minim de carburant aprins;

– utilizare benzină cu plumb;

– utilizare de aditivi pentru lubrifianţi sau carburant neagreaţi de constructor.

Sau anomalii de funcţionare, precum:

– sistem de aprindere defectuos sau pană de benzină sau bujie debranşată care se traduc prin rateuri de aprindere şi bruscări în timpul conducerii ;

– pierdere de putere,

provoacă o încălzire excesivă a catalizatorului, diminuându-i eficacitatea, **pot conduce la distrugerea sa şi antrenează daune termice vehiculului**.

Dacă, constataţi anomaliile de funcţionare de mai sus, efectuaţi la un Reprezentant al mărcii reparaţiile necesare cât mai repede.

Prezentând în mod regulat vehiculul dumneavoastră la Reprezentantul mărcii în funcţie de periodicităţile recomandate în carnetul dumneavoastră de întreţinere, evitaţi aceste incidente.

Problemă de pornire

Pentru a evita să deterioraţi catalizatorul, **nu insistaţi** în tentativa de pornire (utilizând demarorul, împingând sau trăgând vehiculul) **fără a fi identificat şi tratat cauza defecţiunii**.

În caz contrar, nu mai încercaţi să porniţi motorul şi apelaţi la un Reprezentant al mărcii.

Nu staţionaţi şi nu porniţi motorul în locuri în care se află substanţe sau materiale inflamabile precum iarbă sau frunze care pot veni în contact cu un sistem de eşapament cald.

Filtru de particule

Filtrul de particule este utilizat în tratamentul gazelor de eşapament de la motoarele pe benzină.
În funcţie de vehicul, martorul luminos afişat pe tabloul de bord indică faptul că filtrul este înfundat şi necesită curăţare. Pentru a-l curăţa, atunci când martorul luminos apare, şi funcţie de condiţiile de trafic şi de limitele de viteză, rulaţi cu o viteză cuprinsă între 50 km/h şi 110 km/h până când martorul se stinge.

După aproximativ 5-20 de minute, martorul luminos ar trebui să se stingă.

Notă: martorul luminos poate să se stingă după 20 de minute atunci când condiţiile de rulare necesare pentru curăţarea filtrului nu sunt îndeplinite în întregime.

O oprire a vehiculului înainte de stingerea martorului luminos poate să vă conducă la reînceperea operaţiei.

Dacă filtrul este saturat, martorul luminos şi, în funcţie de vehicul, martorul luminos vor apărea pe tabloul de bord, însoţiţi de mesajul „Verifică injecţia”. În acest caz consultaţi un Reprezentant al mărcii.

Dacă martorul luminos STOP şi, în funcţie de vehicul, martorul luminos apar însoţiţi de mesajul „Pericol avarie motor”, opriţi vehiculul, opriţi motorul şi contactaţi un Reprezentant al mărcii.

Martorul luminos STOP vă impune, pentru securitatea dumneavoastră, o oprire obligatorie şi imediată în funcţie de condiţiile de circulaţie. Opriţi motorul şi nu îl mai porniţi. Apelaţi la un Reprezentant al mărcii.

PARTICULARITĂŢILE VERSIUNILOR DIESEL: FILTRUL DE PARTICULE (1/2)

Turaţie motor diesel

Motoarele diesel au un echipament de injecţie **care nu permite nici o depăşire a turaţiei motorului** oricare ar fi viteza angajată.

Dacă mesajul „Check antipollution system” se afişează însoţit de martorii luminoşi şi , consultaţi rapid un Reprezentant al mărcii.

În rulaj, în funcţie de calitatea carburantului utilizat, poate să apară în mod excepţional fum alb.

Acesta este datorat curăţării automate a filtrului de particule şi este fără consecinţă asupra comportamentului vehiculului.

Pană de carburant

După umplerea rezervorului în urma **unei purjări complete a carburantului**, trebuie să reamorsaţi circuitul de carburant ➥ 1.106 înainte de a reporni motorul.

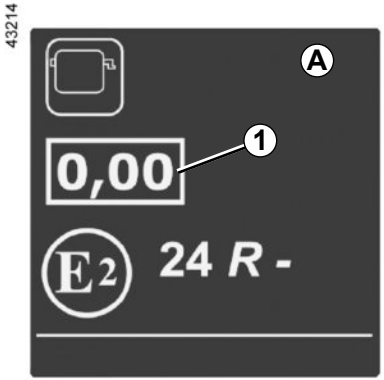

Etichetă de opacitate a fumului de la motor

Veţi găsi informaţiile ***1*** pe eticheta ***A*** lipită în interiorul compartimentului motor.

1 Emisii eşapament Diesel.

Precauţii pe timp de iarnă

Pentru a evita orice incident pe perioada geroasă:

– aveţi grijă ca bateria să fie întotdeauna bine încărcată;

– menţineţi întotdeauna rezervorul de motorină relativ plin pentru a evita condensarea vaporilor de apă care se pot acumula pe fundul rezervorului.

Nu staţionaţi şi nu porniţi motorul în locuri în care se află substanţe sau materiale inflamabile, precum iarbă sau frunze, care pot veni în contact cu un sistem de eşapament cald.

Filtru de particule

Filtrul de particule este utilizat în tratamentul gazelor de eşapament de la motoarele diesel.
În funcţie de vehicul, martorul luminos afişat pe tabloul de bord indică faptul că filtrul este înfundat şi necesită curăţare.
Pentru aceasta, atunci când este afişat martorul luminos , continuaţi să rulaţi în funcţie de condiţiile de circulaţie şi respectaţi limita de viteză până la stingerea martorului luminos. Dacă este posibil, nu lăsaţi turaţia motorului să scadă sub 2000 rot/min.

Martorul luminos trebuie să se stingă după 10 până la 20 de minute. ➥ 1.70.

Afişarea pe tabloul de bord poate fi însoţită de o creştere a turaţiei motorului şi de intrarea în funcţiune a sistemului de răcire pentru a curăţa filtrul de particule.

Notă: martorul luminos poate reapărea în cazul în care condiţiile de conducere nu sunt îndeplinite în totalitate în ceea ce priveşte curăţarea filtrului. Dacă vehiculul este oprit sau atunci când turaţia motorului scade sub 2 000 rot/min înainte de martorul luminos să se stingă, poate fi necesară repetarea operaţiei.

Pentru a facilita regenerarea filtrului de particule, conduceţi mai mult timp (cel puţin 20 de minute) pe drumuri principale la intervale de 200 de kilometri.

Dacă filtrul este saturat, martorul luminos şi, în funcţie de vehicul, martorul luminos vor apărea pe tabloul de bord, însoţiţi de mesajul „Verifică injecţia”. În acest caz consultaţi un Reprezentant al mărcii.

Dacă martorul luminos STOP şi, în funcţie de vehicul, martorul luminos apar însoţiţi de mesajul „Pericol avarie motor”, opriţi vehiculul, opriţi motorul şi contactaţi un Reprezentant al mărcii.

Martorul luminos STOP vă impune, pentru securitatea dumneavoastră, o oprire obligatorie şi imediată în funcţie de condiţiile de circulaţie. Opriţi motorul şi nu îl mai porniţi. Apelaţi la un Reprezentant al mărcii.

PARTICULARITĂŢI VERSIUNI GPL (1/4)

Vehicule pe GPL

Aceste vehicule funcţionează atât pe benzină cât şi pe GPL.
Ele sunt dotate cu două rezervoare separate.

Ce este GPL

Gaz petrolier lichefiat conform cu norma EN 589 sau reglementarea naţională echivalentă.

Acesta poate fi „reperat” după mirosul caracteristic.

Instalarea unui sistem GPL pe vehicul poate cauza modificări ale caracteristicilor vehiculului în versiunea pe benzină. Acestea se pot referi la numărul de locuri, mase (sarcini utile) şi capacitatea de remorcare.

Consultaţi Reprezentantul mărcii dumneavoastră.

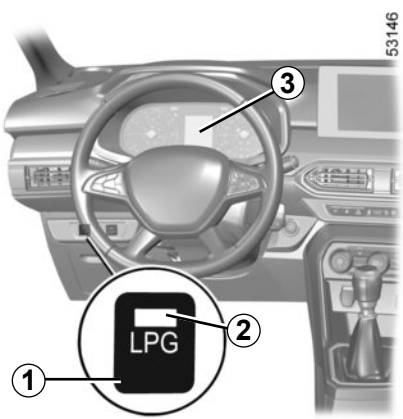

Comandă de selectare a modului de carburant GPL/benzină *1*

Aceasta permite trecerea dintr-un mod de carburant în altul.

Martor luminos verde *2*

O clipire rapidă a martorului luminos ***2*** indică faptul că sistemul este în aşteptarea condiţiilor necesare pentru trecerea în modul GPL.

Martorul luminos ***2*** indică faptul că modul GPL este activat.

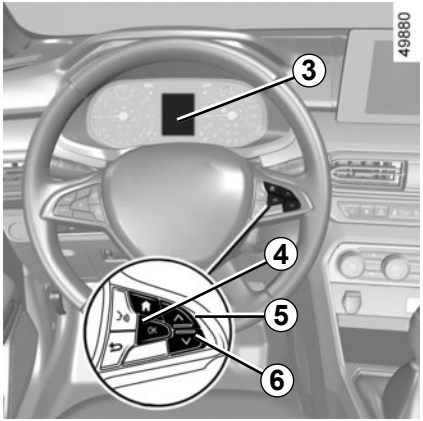

Martor luminos de nivel de carburant

Afişajul ***3*** indică nivelul rezervorului de GPL.

Cantitatea de GPL indicată este o valoare indicativă.

Mesajul **„Nivel GPL scăzut”** este afişat pe calculatorul de bord ***3***, însoţit de un semnal sonor pentru a indica faptul că rezervorul este aproape gol şi că motorul funcţionează cu rezerva de carburant.

Apăsaţi pe unul dintre butoanele ***4*** „OK”, ***5*** sau ***6*** pentru a elimina mesajul.

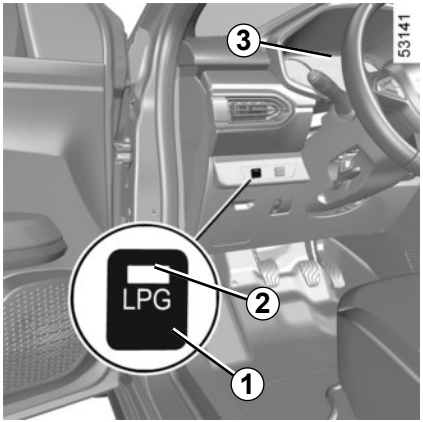

Schimbarea carburantului în timpul rulării

Pentru a trece de pe benzină pe GPL

Apăsaţi pe comanda ***1***. Vehiculul va trece pe GPL la următoarea apăsare a pedalei de acceleraţie.

Martorul luminos verde ***2*** clipeşte rapid pentru a confirma faptul că a fost selectat modul GPL şi nu mai clipeşte la activarea modului GPL.

Nivelul de carburant GPL este activat.

Pentru a trece de pe GPL pe benzină

Eliberaţi pedala de acceleraţie şi apăsaţi pe comanda ***1***. Martorul luminos ***2*** se stinge şi afişajul ***3*** indică faptul că este activat modul benzină.

Trecerea automată pe benzină

Sistemul comută automat la modul benzină dacă nu mai există GPL în rezervor şi martorul luminos ***2*** se stinge.

În funcţie de vehicul, în anumite condiţii de utilizare, sistemul poate decide revenirea temporară la modul benzină. Dacă sunt întrunite din nou condiţiile, acesta revine automat în modul GPL. După mai multe tentative nereusite, sistemul poate decide să rămână în modul benzină pentru călătoria actuală. O nouă tentativă poate fi efectuată după ce motorul este oprit complet timp de un minut.

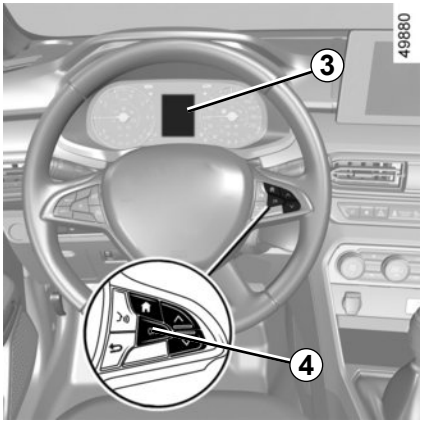

Anomalie de funcţionare

În cazul unei anomalii care poate afecta funcţionarea corectă a motorului, sistemul trece automat din modul GPL în modul benzină.

Acest lucru este confirmat după ce mesajul „Verifică injecţia GPL” apare pe tabloul de bord ***3***.

Apăsaţi pe butonul ***4*** „OK” pentru a elimina mesajul, apoi contactaţi un reprezentant al mărcii pentru efectuarea unui control.

În caz de conducere în condiţii severe

În condiţii de vreme foarte rece (temperatură sub aproximativ 10°C) şi în funcţie de calitatea gazului utilizat, este posibil ca sistemul să gestioneze automat condiţiile pentru comutarea între modul GPL şi modul benzină.

În caz de accident

Precauţiile cele mai importante care trebuie luate sunt aceleaşi ca şi în cazul unui vehicul pe benzină:

– strângeţi frâna de mână;

– opriţi motorul (un dispozitiv de siguranţă, care întrerupe alimentarea cu GPL a motorului, se activează automat);

– întrerupeţi contactul;

– respectaţi legislaţia locală.

GPL are un miros caracteristic pentru ca dumneavoastră să puteţi detecta cu uşurinţă eventualele scăpări. Dacă simţiţi un miros de gaz în vehiculul dumneavoastră sau în imediata apropiere a acestuia:

– treceţi imediat în modul benzină şi asiguraţi-vă că nu există nicio sursă de foc în apropierea vehiculului;

– adresaţi-vă unui reprezentant al mărcii.

Nu atingeţi, nu loviţi şi nu demontaţi nicio parte a componentelor sistemului GPL.

A

QR code „GPL” ***A***

Utilizaţi QR code pentru a accesa un videoclip online.

Notă: acest videoclip nu înlocuieşte manualul de utilizare al vehiculului.

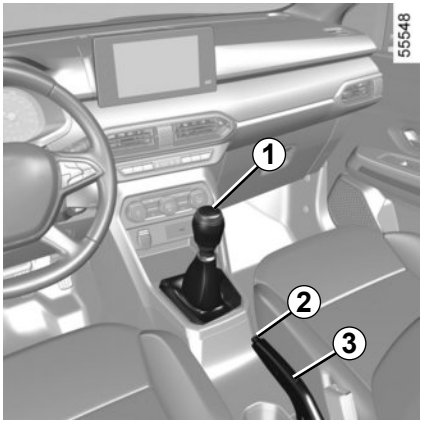

Trecere în marşarier
(vehicul oprit)

Vehicule cu cutie de viteze manuală: urmaţi grila desenată pe mânerul levierului ***1***.

Vehicule cu cutie de viteze automată ➥ 2.75

Lumina (luminile) de mers înapoi se aprind(e) din momentul anclanşării marşarierului, cu contactul pus.

Frână de mână

Pentru a slăbi

Trageţi levierul ***3*** uşor în sus, apăsaţi butonul ***2*** şi readuceţi levierul la planşeu.

Martorul luminos (P) de pe tabloul de bord se va stinge.

Dacă rulaţi cu frâna de mână slăbită necorespunzător, martorul luminos roşu de pe tabloul de bord va rămâne aprins, însoţit de un semnal sonor (dacă viteza este mai mare de 20 km/h).

Pentru a strânge

Trageţi levierul ***3*** spre în sus, asiguraţi-vă că vehiculul este bine imobilizat.

Martorul luminos (P) se aprinde pe tabloul de bord.

În cursul rulajului, aveţi grijă ca frâna de mână să fie complet slăbită (martor luminos roşu stins), risc de supraîncălzire, şi chiar de deteriorare.

La oprire, în funcţie de pantă şi/sau încărcarea vehiculului, poate fi necesar să adăugaţi cel puţin doi dinţi suplimentari de strângere şi să cuplaţi o viteză (1-a sau marşarier) pentru vehiculele cu cutie de viteze mecanică sau poziţia **P** pentru vehiculele cu cutie de viteze automată.

În caz de şoc pe partea inferioară a caroseriei vehiculului în timpul unei manevre (de exemplu: contact cu o bornă, un trotuar supraînălţat sau orice alt mobilier urban) puteţi deteriora vehiculul (de exemplu: deformare a unei osii).

Pentru a evita orice risc de accident, controlaţi-vă vehiculul la un Reprezentant al mărcii.

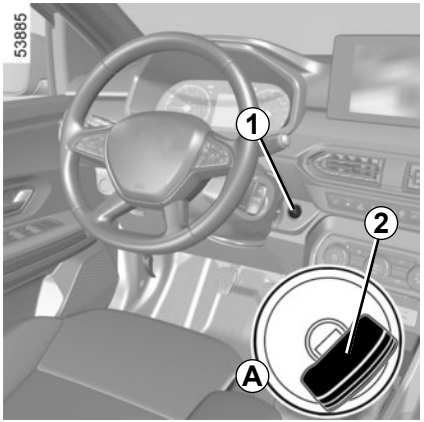

Funcţionare asistată

Strângere frână de parcare asistată

Cu vehiculul staţionat, frâna de parcare asistată poate fi utilizată pentru imobilizarea vehiculului:

– **prin apăsarea butonului de pornire/ oprire a motorului *1* sau prin rotirea cheii de contact *2* (la poziţia „Stop şi blocare direcţie” *A*);**

sau

– atunci când **centura de securitate a şoferului este deschisă;**

sau

– atunci când **uşa şoferului este deschisă;**

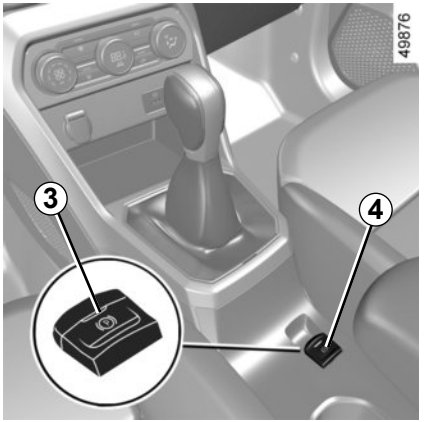

sau

– pentru vehiculele echipate cu o cutie de viteze automată, atunci când este cuplată **poziţia P;**

În toate celelalte cazuri, de exemplu **la oprirea bruscă a motorului sau dacă acesta intră în starea de veghe după o Stop and Start** ➥ 2.11, frâna de parcare asistată nu se aplică automat. Modul manual trebuie atunci să fie utilizat.
Pentru anumite ţări, funcţia strângere a frânei de parcare nu este activată. Consultaţi paragraful „Funcţionare manuală”.

Strângerea frânei de parcare asistată este confirmată prin mesajul „Frână de parcare activată”, iar martorul luminos (P) de pe tabloul de bord şi martorul luminos ***3*** al contactorului ***4*** se aprind.

În urma opririi motorului, martorul luminos ***3*** se stinge câteva minute după strângerea frânei de parcare asistate şi martorul luminos (P) se stinge la blocarea vehiculului.

Înainte de a părăsi vehiculul, verificaţi strângerea efectivă a frânei de parcare asistată. Martorul luminos ***3*** al contactorului ***4*** şi martorul luminos (P) de pe tabloul de bord se aprind pentru a indica aplicarea frânei de mână, dar se sting după blocarea uşilor.

Funcţionare asistată (continuare)

Notă: în anumite situaţii (defecţiune la frâna de parcare asistată, eliberare manuală a frânei de parcare etc.) este emis un semnal sonor şi mesajul „Acţionează frâna de parcare” apare pe tabloul de bord pentru a vă avertiza în legătură cu eliberarea frânei de parcare asistată.

– cu motorul pornit: la deschiderea uşii şoferului;
– cu motorul oprit (de exemplu atunci când motorul se opreşte brusc): la deschiderea unei uşi din faţă.

În acest caz, trageţi apoi eliberaţi butonul ***4*** pentru a strânge frâna de parcare asistată.

Eliberare asistată a frânei de parcare
Eliberarea are loc atunci când vehiculul porneşte prin accelerare sau, pentru vehiculele cu o cutie de viteze automată, cu contactul pus, atunci când **poziţia P este schimbată la R, N sau D.**

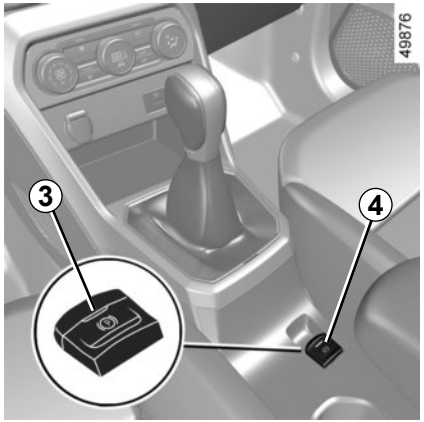

Funcţionare manuală

Puteţi cupla manual frâna de parcare asistată.

Aplicarea manuală a frânei de parcare asistată

Trageţi butonul ***4***. Martorul luminos ***3*** şi martorul luminos (P) de pe tabloul de bord se aprind.

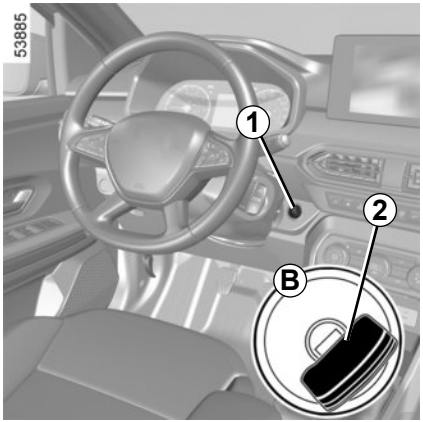

Eliberarea manuală a frânei de parcare asistată
Pentru a elibera frâna de parcare, apăsaţi pe butonul ***1*** fără a apăsa pedalele sau rotiţi cheia ***2*** la poziţia „Pornit” ***B*** pentru a cupla contactul vehiculului. Apăsaţi pedala de frână, apoi apăsaţi butonul ***4***: martorul luminos ***3*** de pe buton şi martorul luminos (P) afişat pe tabloul de bord se sting.

Înainte de a părăsi vehiculul, verificaţi strângerea efectivă a frânei de parcare asistată. Martorul luminos ***3*** al contactorului ***4*** şi martorul luminos (P) de pe tabloul de bord se aprind pentru a indica aplicarea frânei de mână, dar se sting după blocarea uşilor.

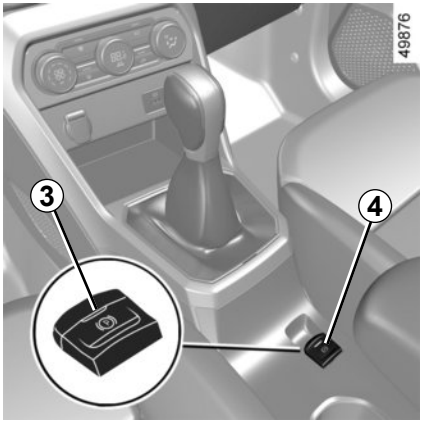

Oprire punctuală

Pentru a strânge manual frâna de parcare asistată (oprire la lumina roşie a semaforului, oprire cu motorul pornit etc.): trageţi şi eliberaţi butonul ***4***. Slăbirea este automată din momentul repornirii vehiculului.

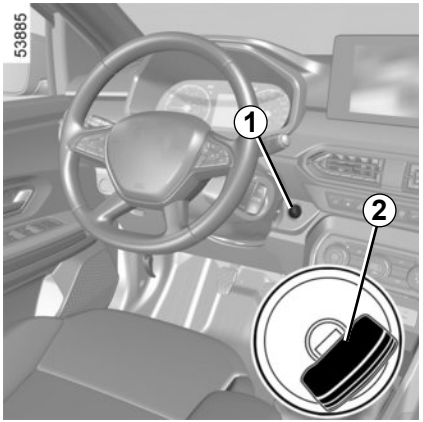

Pentru a staţiona cu frâna de parcare asistată slăbită (risc de îngheţ de exemplu):

– opriţi motorul prin apăsarea butonului de pornire/oprire a motorului ***1*** sau prin rotirea cheii de contact ***2***;

– eliberaţi manual frâna de parcare asistată;

– cu o treaptă de viteză angrenată sau cu poziţia **P** cuplată, eliberaţi pedala de frână şi butonul ***4***.

Versiuni cu cutie de viteze automată

Cu uşa şofer deschisă sau închisă necorespunzător şi cu motorul pornit, din motive de securitate, slăbirea automată este dezactivată (aceasta pentru a evita ca vehiculul să ruleze singur, fără şofer). Mesajul „Eliberaţi frâna de parc manuală” apare pe tabloul de bord atunci când şoferul apasă pe pedala de acceleraţie.

Nu părăsiţi niciodată vehiculul fără a deplasa maneta de selectare în poziţia **P** şi fără a opri motorul. De fapt, cu vehiculul oprit, motorul pornit cu o viteză cuplată, dacă acceleraţi, vehiculul se poate pune în mişcare.

Risc de accident.

Dacă apare mesajul „Avarie electrică PERICOL” sau „Control baterie”, activaţi manual frâna de parcare asistată, trăgând butonul ***4*** (sau treceţi levierul de viteze în poziţia **P** pentru cutiile de viteze automate) înainte de a opri motorul.

Risc de pierdere a imobilizării vehiculului.

Apelaţi la un Reprezentant al mărcii.

Absenţa de retur vizual sau sonor indică o defecţiune a ta-bloului de bord. Aceasta impune o oprire imediată şi compatibilă cu condiţiile de circulaţie. Asiguraţi-vă de buna imobilizare a vehiculului şi apelaţi la un Reprezentant al mărcii.

Anomalie de funcţionare

– În cazul unui defect, martorul luminos se aprinde pe tabloul de bord, însoţit de mesajul „Verifică frâna de parcare” şi, în unele cazuri, de martorul luminos (Ⓟ).
Consultaţi rapid un Reprezentant al mărcii.

– În caz de defecţiune a frânei de parcare asistate, martorul luminos STOP se aprinde, însoţit de mesajul „Avarie sistem de frânare”, de un semnal sonor şi, în unele cazuri, de martorul luminos (Ⓟ).
Aceasta impune o oprire imediată şi compatibilă cu circulaţia.

În consecinţă, este obligatoriu să imobilizaţi vehiculul cuplând prima viteză (cutii mecanice) sau poziţia **P** (cutii automate). Dacă panta o justifică, puneţi cale vehiculului.

Ⓒ

QR code „Frână de parcare asistată” *C*

Utilizaţi QR code pentru a accesa un videoclip online.

Notă: acest videoclip nu înlocuieşte manualul de utilizare al vehiculului.

Consumul de carburant este omologat conform unei metode standard, reglementare. Identică pentru toţi constructorii, aceasta permite compararea vehiculelor între ele. În condiţii reale de utilizare, consumul depinde de condiţiile de utilizare a vehiculului, de dotări şi de stilul de conducere. Pentru optimizarea consumului, consultaţi recomandările de mai jos.

În funcţie de vehicul, dispuneţi de diferite funcţii care vă pot ajuta să reduceţi consumul de carburant:

– turometrul;
– indicatorul de schimbare a vitezei;
– mod ECO;
– funcţia Stop and Start ➥ 2.11.

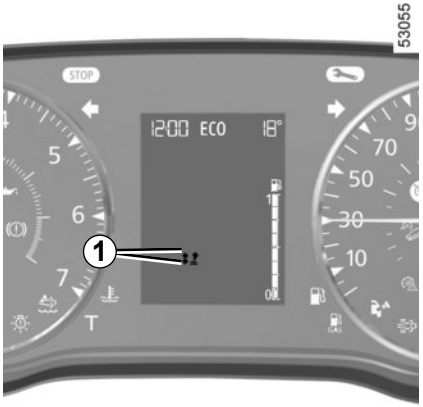

Indicator de schimbare a vitezei *1*

În funcţie de vehicul, pentru a optimiza consumul, un martor luminos de pe tabloul de bord vă informează cu privire la momentul cel mai potrivit pentru a cupla raportul superior sau raportul inferior:

cuplaţi raportul superior;

cuplaţi raportul inferior.

Dacă urmăriţi constant acest indicator, veţi reduce consumul de carburant al vehiculului.

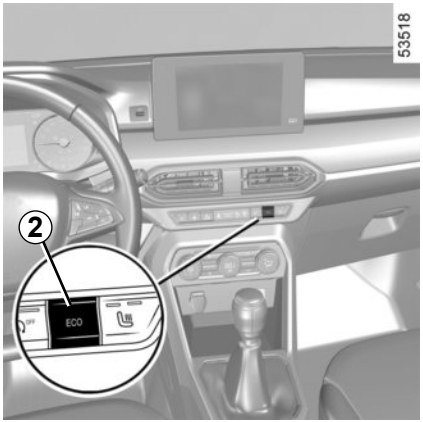

Mod ECO

(în funcţie de vehicul)

Modul ECO este o funcţie care optimizează consumul de carburant. Acesta afectează anumite operaţii de conducere (accelerare, schimbare raporturi, regulator de viteză, decelerare etc.).

Limitarea accelerării permite un condus urban şi periurban cu consum redus.

Activare funcţie

Acţionaţi butonul ***2***.

Martorul luminos ***3*** **ECO** se afişează pe tabloul de bord pentru a confirma activarea.

În timpul deplasării, puteţi să părăsiţi temporar modul ECO pentru a restabili performanţele motorului.

Pentru aceasta, apăsaţi ferm şi până la fund pedala de acceleraţie.

Modul ECO se reactivează de îndată ce eliberaţi presiunea de pe pedala de acceleraţie.

Dezactivare funcţie

Acţionaţi butonul ***2***.

Martorul luminos ***3*** **ECO** se stinge pe tabloul de bord pentru a confirma dezactivarea.

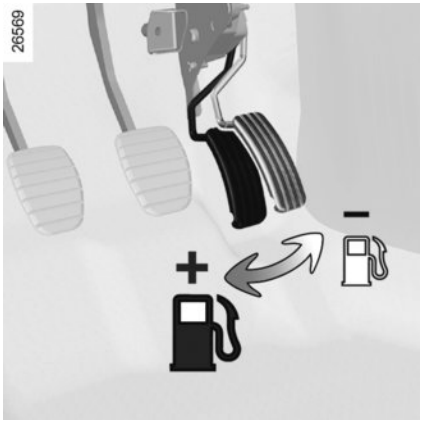

Recomandări de conducere, conducere ECO

Comportament

– În loc să încălziţi motorul în staţionare, conduceţi moderat până când acesta a atins temperatura normală de funcţionare.
– Viteza costă scump.
– Condusul dinamic, cu accelerări şi decelerări puternice şi dese, conduce la un consum mare de carburant raportat la timpul câştigat.
– Nu suprasolicitaţi turaţia motorului în raporturi intermediare.
  Utilizaţi deci întotdeauna cel mai mare raport de viteză posibil.
– Evitaţi accelerările brutale.
– Frânaţi cât mai puţin posibil. Apreciind corect dinainte obstacolul sau virajul, va fi suficient să ridicaţi piciorul.
– În pantă, decât să încercaţi să vă menţineţi viteza, nu acceleraţi mai tare decât pe un teren plan: păstraţi de preferinţă aceeaşi poziţie a piciorului pe pedala de acceleraţie.
– Debreierea dublă şi accelerarea înainte de oprirea motorului au devenit inutile pe vehiculele moderne.
– Intemperii, rute inundate:

Nu rulaţi pe o şosea dacă nivelul apei depăşeşte marginea inferioară a jantelor.

Incomodare la condus
Pe partea şoferului, nu utilizaţi decât covoraşe adaptate vehiculului, care se prind peste elementele preinstalate şi verificaţi regulat fixarea lor. Nu suprapuneţi mai multe covoraşe.
Risc de blocare a pedalelor.

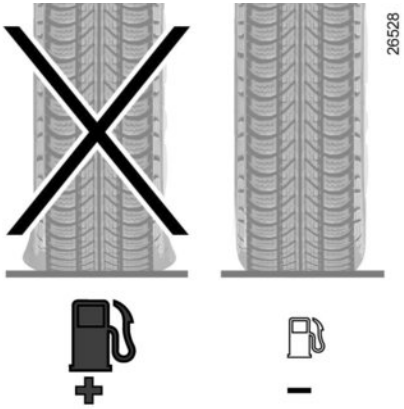

Pneuri

– O presiune insuficientă măreşte consumul.

– Pentru a optimiza consumul de carburant, setaţi presiunea în pneuri pentru viteza maximă sau presiunea recomandată indicată pe cantul uşii şoferului. ➥ 4.12.

– Utilizarea de pneuri nerecomandate poate mări consumul.

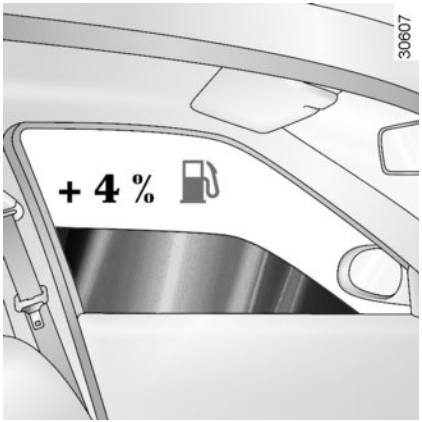

Recomandări de utilizare

– Utilizaţi cu precădere modul ECO.
– Electricitatea „înseamnă petrol”, stingeţi orice aparat electric atunci când nu vă este într-adevăr util. **Dar** (securitate mai întâi), păstraţi luminile aprinse de îndată ce vizibilitatea o cere (pentru a vedea şi pentru a fi văzut).
– Utilizaţi de preferinţă aeratoarele. A rula cu geamurile deschise antrenează la 100 km/h: +4 % consum.
– Evitaţi plinul de carburant la maximum, pentru a evita orice revărsare.

– **Pentru vehiculele echipate cu aer condiţionat,** este normal să constataţi o creştere a consumului de carburant (mai ales în mediu urban) în timpul utilizării sale. Pentru vehiculele echipate cu aer condiţionat fără mod automat, opriţi sistemul atunci când nu mai aveţi nevoie de el.

Recomandări pentru a minimiza consumul şi deci a ajuta la protejarea mediului înconjurător:

Dacă vehiculul a rămas staţionat în plină căldură sau în plin soare, aveţi grijă să îl aerisiţi câteva minute pentru a evacua aerul cald înainte de a porni.
– Nu păstraţi un cadru portbagaj pavilion gol.
– Pentru transportul obiectelor voluminoase, utilizaţi de preferinţă o remorcă.
– Când tractaţi o rulotă, aveţi grijă să utilizaţi un deflector agreat şi nu uitaţi să-l reglaţi.
– Evitaţi utilizarea de tipul „din aproape în aproape”, (pe trasee scurte, cu opriri prelungite), motorul nu atinge niciodată temperatura sa ideală.

Vehiculul dumneavoastră respectă criteriile de reciclare şi de valorificare a vehiculelor scoase din uz, care au intrat în vigoare în 2015.

Anumite piese ale vehiculului au fost concepute deci în vederea reciclării lor ulterioare.

Aceste piese sunt uşor demontabile pentru a fi recuperate şi scoase din filierele de reciclare.

În plus, prin concepţia sa, prin reglajele sale originale, prin consumul său moderat, vehiculul dumneavoastră este conform reglementărilor antipoluare în vigoare. El participă activ la reducerea emisiilor de gaze poluante şi la economisirea de energie. Dar nivelul emisiilor de gaze poluante şi al consumului depind şi de dumneavoastră. Vegheaţi la buna sa întreţinere şi utilizare.

Întreţinere

Este important să reţineţi că nerespectarea reglementărilor antipoluare poate duce la sancţionarea proprietarului vehiculului.

În plus, înlocuirea pieselor motorului, ale sistemului de alimentare şi ale eşapamentului cu alte piese decât cele originale recomandate de constructor modifică conformitatea vehiculului dumneavoastră cu reglementările antipoluare.

Efectuaţi reglajele şi controalele vehiculului dumneavoastră la un Reprezentant al mărcii, conform instrucţiunilor din programul de întreţinere: el dispune de toate mijloacele materiale care permit garantarea reglajelor originale ale vehiculului dumneavoastră.

Reglaje motor

– **Bujii:** condiţiile optime de consum, de randament şi de performanţe impun să respectaţi riguros specificaţiile stabilite de Birourile noastre de Studii.
  În caz de înlocuire a bujiilor, utilizaţi mărcile, tipurile şi ecartamentele specificate pentru motorul dumneavoastră. Pentru aceasta consultaţi un Reprezentant al mărcii.
– **Filtru de aer, filtru de carburant:** un cartuş înfundat diminuează randamentul. Trebuie să îl înlocuiţi.
– **Aprindere şi ralanti:** nu necesită nici un reglaj.

Control gaze eşapament

Sistemul de control al gazelor de eşapament permite să detectaţi anomaliile de funcţionare în dispozitivul de depoluare al vehiculului.
Aceste anomalii pot antrena degajări de substanţe nocive sau pagube mecanice.

Acest martor luminos pe tabloul de bord indică eventualele defecţiuni ale sistemului:
Se aprinde la punerea contactului apoi se stinge la pornirea motorului.
– Dacă se aprinde continuu, consultaţi cât mai curând un Reprezentant al mărcii;
– dacă clipeşte, reduceţi turaţia motorului până la dispariţia clipirii. Consultaţi cât mai curând un Reprezentant al mărcii.

➥ 2.15

MEDIU ÎNCONJURĂTOR

Vehiculul dumneavoastră a fost conceput cu dorinţa de a respecta **mediul înconjurător** pe tot parcursul duratei sale de viaţă: în momentul fabricării sale, în timpul utilizării sale şi în cele din urmă pentru scoaterea sa din uz.

Fabricaţie

Fabricarea vehiculului dumneavoastră se efectuează într-un complex industrial care aplică progresele în vederea reducerii impactului asupra mediului faţă de riverani şi natură (reducerea consumurilor de apă şi de energie, poluări vizuale şi sonore, emisii atmosferice şi acvatice, trierea şi valorificarea deşeurilor)

Emisii

În faza de utilizare, vehiculul dumneavoastră a fost conceput astfel încât să emită mai puţine emisii de gaze cu efect de seră (CO2) şi deci să consume mai puţin (ex: 140 g/km echivalează cu 5,3 l/100 km pentru un vehicul Diesel).

În plus, vehiculele sunt echipate cu sisteme de depoluare precum catalizatorul, sonda lambda, filtrul cu carbon activ (acesta din urmă împiedică evacuarea în aer a vaporilor de benzină care provin din rezervor)…

Pentru anumite vehicule diesel, acest sistem este completat de un filtru de particule care permite să se reducă emisiile de particule de funingini.

Contribuiţi şi dumneavoastră la respectarea mediului înconjurător

– Piesele uzate şi înlocuite în timpul întreţinerii curente a vehiculului dumneavoastră (baterie, filtru de ulei, filtru de aer, baterii…) şi bidoanele de ulei (goale sau umplute cu ulei uzat) trebuie predate organismelor specializate.

– Vehiculul defect trebuie să fie predat unor centre agreate pentru a asigura reciclarea sa.

– În orice caz, respectaţi legile locale.

Reciclare

Vehiculul dumneavoastră este reciclabil până la 85% şi poate fi valorificat până la 95%.

Pentru a atinge aceste obiective, numeroase piese ale vehiculului au fost concepute astfel încât să li se permită reciclarea. Arhitecturile şi materialele au fost studiate în mod particular pentru a facilita demontarea acestor componente şi prelucrarea lor în filialele specifice.

În scopul de a proteja resursele din materii prime, acest vehicul integrează numeroase piese din materiale plastice reciclate sau din materiale reciclabile (materii vegetale sau animale precum bumbac sau respectiv lână).

AVERTIZOR DE PIERDERE A PRESIUNII ÎN PNEURI (1/6)

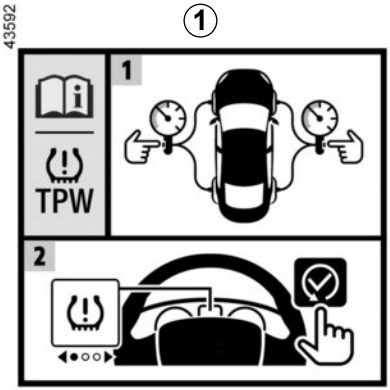

Când este prevăzut pe vehicul, acest sistem avertizează şoferul dacă unul sau mai multe pneuri pierd presiune.

Sistemul poate fi identificat prin intermediul etichetei ***1*** din vehicul.

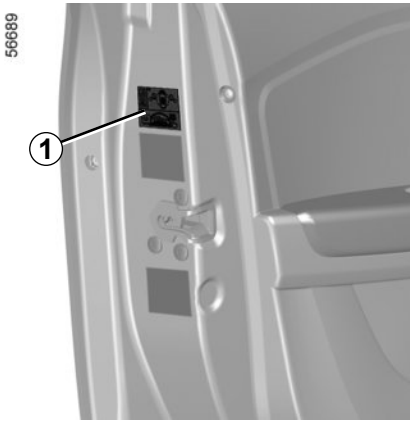

Principiu de funcţionare

Acest sistem detectează o pierdere de presiune într-unul dintre pneuri, măsurând viteza roţilor în timpul mersului.

Martorul luminos ***2*** se aprinde pe planşa de bord pentru a avertiza şoferul în caz de presiune insuficientă (pneu dezumflat, cu pană etc.).

Condiţii de funcţionare

Sistemul trebuie reiniţializat cu o presiune de umflare egală cu presiunea de umflare indicată pe eticheta de pe pneu. ➥ 4.12 În caz contrar, există riscul ca acesta să nu avertizeze corespunzător în cazul unei pierderi semnificative de presiune din pneuri.

Resetarea trebuie efectuată întotdeauna după verificarea la rece a presiunilor de umflare ale celor patru pneuri.

În următoarele situaţii sistemul riscă să intervină cu întârziere sau să nu funcţioneze corect:

– sistem nereiniţializat după o reumflare sau orice operaţiune efectuată asupra roţilor;
– sistem reiniţializat necorespunzător: presiuni de umflare diferite faţă de presiunile recomandate;
– modificare semnificativă a încărcării sau repartizare a încărcăturii pe o latură a vehiculului;
– conducere sportivă cu accelerare puternică;
– circulaţie pe o şosea înzăpezită sau alunecoasă;
– circulaţie cu lanţuri de zăpadă;
– montarea unui singur pneu nou;
– utilizarea unor pneuri neomologate de reţeaua mărcii.

Este posibil ca sistemul să nu detecteze pierderea bruscă a presiunii unui pneu (explozia unui pneu...).

Reiniţializarea valorii de referinţă a presiunii pneurilor

Aceasta trebuie să fie realizată:

– după fiecare reumflare sau resetare a presiunii de umflare;
– după o schimbare a unei roţi;
– după o permutare a roţilor.

Presiunile de umflare trebuie să corespundă utilizării curente a vehiculului (fără încărcătură, cu încărcătură, conducere pe autostradă...).

Această funcţie reprezintă un ajutor suplimentar la conducere.
Funcţia nu intervine în locul şoferului. Aceasta nu poate, în nici un caz, să înlocuiască atenţia, nici responsabilitatea şoferului. Verificaţi presiunea pneurilor, inclusiv a roţii de rezervă, o dată pe lună.

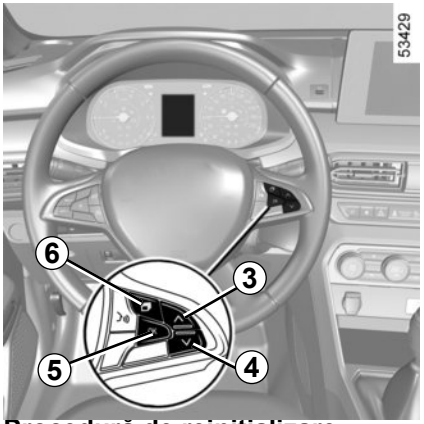

Procedură de reiniţializare

Contact pus, **vehicul oprit:**

– atingeţi repetat contactorul ***6*** de câte ori este necesar pentru a ajunge la fila „Vehicul” ;
– apăsaţi scurt pe contactorul ***3*** sau ***4*** pentru a accesa pagina „Presiune pneuri iniţ. apasă lung”;
– apăsaţi lung butonul ***5*** OK pentru a lansa reiniţializarea.

Apăsaţi lung contactorul ***5*** până la apariţia mesajului „Operațiune terminată”. Acum puteţi să rulaţi.

Dacă vehiculul este echipat cu un sistem de navigare, procedura de resetare poate fi efectuată şi cu ajutorul ecranului multimedia: consultaţi instrucţiunile echipamentului.

AVERTIZOR DE PIERDERE A PRESIUNII ÎN PNEURI (4/6)

Tabelul de mai jos prezintă posibilele mesaje referitoare la procedura de resetare a presiunii pneurilor.

Etape	Mesaje	Interpretări
–	„Presiune pneuri inițț. la oprire”	Mesajul este afişat în timpul rulajului. Dacă doriţi să resetaţi presiunea celor patru pneuri, opriţi vehiculul.
1	„Presiune pneuri inițț. apasă lung”	Pentru a reseta presiunea celor patru pneuri, cu vehiculul oprit, apăsaţi lung contactorul ***5*** OK pentru a lansa resetarea, până la afişarea mesajului "Dacă presiune OK [țineți apăsat]”.
2	Dacă presiune OK [țineți apăsat]	Mesajul clipeşte pentru a indica faptul că sistemul a înregistrat procedura de resetare. Dacă toate cele patru anvelope au fost reglate corect pentru a corespunde valorilor presiunilor recomandate in eticheta de pe pneuri ➥ 4.12, menţineţi apăsat contactorul ***5*** OK până când apare mesajul „Operațiune terminată”.
3	„Operațiune terminată”	Procedura de resetare a fost finalizată cu succes. Acum puteţi să rulaţi.

Reajustare presiune pneuri

Presiunea celor patru pneuri trebuie setată la rece (consultaţi eticheta situată pe cantul uşii şoferului).

În cazul în care verificarea presiunii nu poate fi efectuată asupra pneurilor **reci**, trebuie să majoraţi presiunile recomandate cu **0,2** până la **0,3** bari (**3** PSI).
Este strict interzis să dezumflaţi un pneu cald.
După fiecare reumflare sau reajustare a presiunii pneurilor, lansaţi reiniţializarea valorii de referinţă a presiunii pneurilor.

Înlocuire roţi/pneuri

Nu utilizaţi decât echipamente omologate de reţea, în caz contrar existând riscul ca sistemul să se activeze cu întârziere sau să funcţioneze incorect. ➥ 5.13.

După fiecare schimbare a unei roţi/unui pneu, reajustaţi presiunea pneurilor şi lansaţi reiniţializarea valorii de referinţă a presiunii pneurilor.

Roată de rezervă

Dacă vehiculul este echipat cu aceasta şi este montată pe vehicul, reajustaţi presiunea pneurilor şi lansaţi reiniţializarea valorii de referinţă a presiunii pneurilor.

Spray-uri de reparare pneu şi kit de umflare

Nu utilizaţi decât echipamente omologate de reţea, în caz contrar existând riscul ca sistemul să se activeze cu întârziere sau să funcţioneze incorect. ➥ 5.4. După utilizarea kit-ului de umflare a pneurilor, reajustaţi presiunea pneurilor şi lansaţi resetarea valorii de referinţă a presiunii pneurilor.

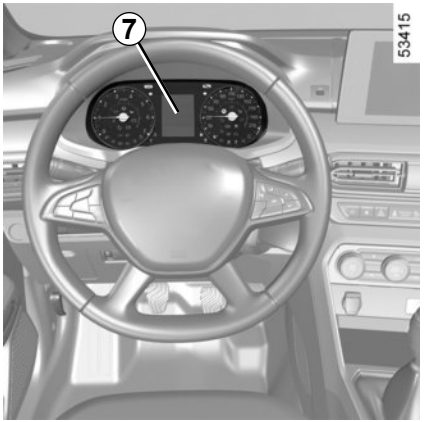

Anomalii ale presiunii pneurilor

Tabelul de pe pagina următoare prezintă mesajele de avertizare care apar pe tabloul de bord **7** atunci când sistemul detectează o anomalie a presiunii pneurilor.

AVERTIZOR DE PIERDERE A PRESIUNII ÎN PNEURI (6/6)

Informaţiile de pe tabloul de bord indică eventualele anomalii ale presiunii pneurilor (de exemplu: pneu dezumflat sau cu pană).

Martori luminoşi	Mesaje	Interpretări
	„Umflă pneuri și inițializare”	Acest lucru indică faptul că a fost detectată o umflare insuficientă sau o pană de pneu. Verificaţi şi reglaţi presiunea celor patru pneuri la rece şi resetaţi sistemul.
	„Verifică pres. pneuri și iniț.”	Acest lucru indică faptul că resetarea nu a reuşit. Verificaţi şi reglaţi presiunea pneurilor înainte de a relansa procedura de resetare.
	„Verifică pres. pneuri și iniț.”	Acest lucru indică faptul că ultima resetare a sistemului a fost efectuată în urmă cu peste 6 luni sau cu peste aproximativ 10.000 km. Verificaţi şi reglaţi presiunea pneurilor înainte de a relansa altă procedură de resetare.
+	„Verifică TPW”	Acest lucru indică o defecţiune de sistem. Adresaţi-vă unui Reprezentant al mărcii.
	„TPW indisponibil”	Acest lucru indică faptul că pe vehicul a fost montată o roată de rezervă cu o dimensiune diferită de cea a celorlalte patru roţi. Sistemul rămâne indisponibil până la montarea unei roţi identice ca dimensiune cu celelalte patru roţi şi până după efectuarea procedurii de resetare.

În funcţie de vehicul, ele pot fi constituite din:
- **ABS (antiblocare roţi);**
- **control dinamic traiectorie ESC cu control subviraj şi sistem antipatinare;**
- **asistenţă la frânarea de urgenţă;**
- **asistenţă la pornire în pantă.**

Aceste funcţii reprezintă ajutoare suplimentare în caz de conducere critică pentru a permite să adaptaţi comportamentul vehiculului la conducerea dorită.

Funcţiile nu intervin în locul şoferului. **Ele nu restrâng limitele vehiculului şi nu trebuie să vă îndemne să rulaţi mai repede.** Prin urmare, acestea nu pot să înlocuiască, în nici un caz, atenţia şi responsabilitatea şoferului în momentul manevrării vehiculului (şoferul trebuie să fie mereu atent la evenimentele neprevăzute care pot interveni în timpul conducerii).

ABS (antiblocare roţi)

În timpul unei frânări intense, ABS-ul permite să evitaţi blocarea roţilor, deci să ţineţi sub control distanţa de oprire şi să păstraţi controlul vehiculului.
În aceste condiţii, sunt atunci posibile manevre de evitare prin frânare. În plus, acest sistem permite optimizarea distanţelor de oprire în special pe sol cu aderenţă scăzută (sol umed).
Fiecare punere în funcţiune a dispozitivului se manifestă printr-o trepidaţie a pedalei de frână. ABS-ul nu permite în niciun caz ameliorarea performanţelor „fizice” legate de aderenţa pneuri-sol. Regulile de prudenţă trebuie deci să fie **obligatoriu** respectate (distanţe între vehicule…).

În caz de urgenţă, este recomandat să aplicaţi asupra pedalei o **presiune puternică şi continuă**. Nu este necesar să acţionaţi prin apăsări succesive (pompare). ABS-ul va modula efortul aplicat în sistemul de frânare.

Anomalii de funcţionare :

- şi se aprind pe tabloul de bord însoţite de mesajele „Verifică ABS”, „Verifică sistem de frânare” şi „Verifică ESC”: acest lucru indică că ABS, ESC şi asistenţa la frânarea de urgenţă sunt dezactivate. **Frânarea este asigurată în continuare**;
- , , and STOP aprinse pe tabloul de bord şi însoţite de mesajele „Avarie sistem de frânare”: **indică o anomalie la sistemul de frânare.**

În ambele cazuri consultaţi un Reprezentant al mărcii.

Frânarea este parţial asigurată. Cu toate acestea, **este periculos să frânaţi brusc** şi aceasta vă impune o oprire obligatorie şi imediată compatibilă cu condiţiile de circulaţie. Apelaţi la un Reprezentant al mărcii.

Control dinamic traiectorie ESC cu un control subviraj şi sistem antipatinare

Control dinamic traiectorie ESC

Acest sistem ajută să se păstreze controlul vehiculului în situaţiile „critice” de conducere (evitarea unui obstacol, pierdere a aderenţei într-un viraj …).

Principiu de funcţionare

Un senzor de pe volan permite să se cunoască traiectoria de conducere dorită de şofer.

Alţi senzori, repartizaţi în vehicul, măsoară traiectoria sa reală.

Sistemul compară ordinele şoferului şi traiectoria vehiculului şi o corectează pe aceasta din urmă dacă este necesar, gestionând frânarea anumitor roţi şi/sau puterea motorului. În eventualitatea activării sistemului, martorul luminos clipeşte pe tabloul de bord.

Control subviraj

Acest sistem optimizează acţiunea ESC în cazul unui subviraj pronunţat (pierdere de aderenţă a trenului faţă).

Sistem antipatinare

Acest sistem ajută să limitaţi patinarea roţilor motoare şi să controlaţi vehiculul în situaţiile de porniri, de accelerări sau de decelerări.

Principiu de funcţionare

Prin prezenţa senzorilor de roţi, sistemul măsoară şi compară, în fiecare moment, viteza roţilor motoare şi incetineşte patinarea lor. Dacă o roată tinde să patineze, sistemul impune frânarea acesteia până când motricitatea redevine compatibilă cu nivelul aderenţei sub roată.

Sistemul acţionează de asemenea pentru a ajusta turaţia motorului la aderenţa disponibilă sub roţi, independent de acţiunea exercitată asupra pedalei de acceleraţie.

În anumite situaţii (conducere pe teren moale: zăpadă, noroi... sau conducerea cu lanţuri pe roţi), sistemul poate reduce puterea motorului pentru a limita patinarea.

Anomalie de funcţionare

Atunci când sistemul detectează o anomalie de funcţionare, mesajul „Verifică ESC” şi martorii luminoşi şi apar pe tabloul de bord. În acest caz, ESC-ul şi sistemul antipatinare sunt dezactivate.

Adresaţi-vă unui Reprezentant al mărcii.

Asistenţă la frânarea de urgenţă

Acesta este un sistem complementar la ABS care ajută la reducerea distanţelor de oprire a vehiculului.

Principiu de funcţionare
Sistemul permite să se detecteze o situaţie de frânare de urgenţă. În acest caz, asistenţa de frânare dezvoltă instantaneu puterea sa maximă şi poate declanşa reglarea ABS.
Frânarea ABS este menţinută atât timp cât pedala de frână nu este eliberată.

Aprindere lumini de avarie
În funcţie de vehicul, acestea se pot aprinde în caz de decelerare puternică.

Asistenţă la pornire în pantă

În funcţie de înclinarea pantei, acest sistem asistă şoferul în momentul unei porniri în pantă. El împiedică vehiculul să meargă înapoi, în funcţie de înclinare intervenind asupra strângerii automate a frânelor, atunci când şoferul ridică piciorul de pe pedala de frână pentru a acţiona pedala de acceleraţie.

Funcţionare sistem

Acesta funcţionează numai atunci când levierul de viteze este într-o altă poziţie decât punctul mort (o altă poziţie decât **N** sau **P** pentru cutiile de viteze automate) şi când vehiculul este în poziţia de oprire completă (apăsare pe pedala de frână).

Sistemul reţine vehiculul aproximativ **2 secunde**. Apoi, frânele se slăbesc (vehiculul rulează în funcţie de pantă).

Sistemul de asistenţă la pornire în pantă nu poate împiedica în totalitate vehiculul să meargă înapoi în toate cazurile (pante foarte abrupte etc.).

Şoferul poate în toate cazurile să acţioneze pedala de frână şi să împiedice astfel vehiculul să meargă înapoi.

Asistenţa la pornire în pantă nu trebuie utilizată pentru o oprire prelungită: utilizaţi pedala de frână.

Această funcţie nu este concepută pentru a imobiliza vehiculul în mod permanent.

Dacă este necesar, utilizaţi pedala de frână pentru a opri vehiculul.

Şoferul trebuie să rămână extrem de vigilent la rularea pe suprafeţe alunecoase sau cu aderenţă redusă.

Riscuri de rănire gravă.

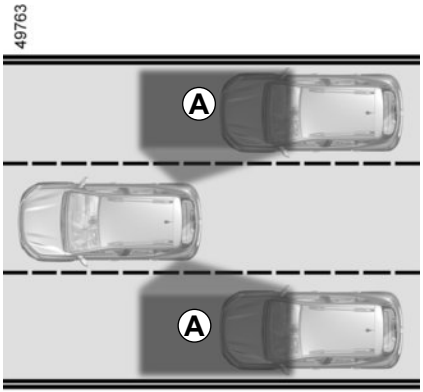

Acest sistem informează şoferul dacă un alt vehicul se află în zona de detectare ***A***.

Sistemul este activat atunci când vehiculul rulează cu o viteză cuprinsă între circa 30 km/h şi 140 km/h.

Această funcţie utilizează senzori ***1*** instalaţi în fiecare parte a barelor paraşoc faţă şi spate.

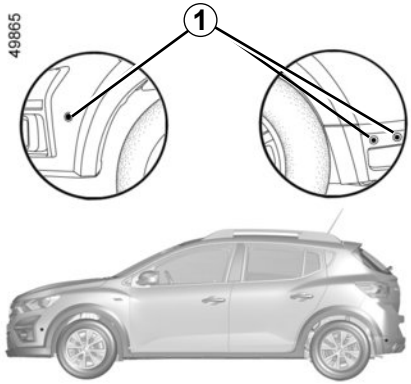

Particularitate

Asiguraţi-vă că senzorii nu sunt obstrucţionaţi (de murdărie, noroi, zăpadă…).
Dacă unul dintre senzori este obstrucţionat, pe tabloul de bord se va afişa mesajul „Unghi mort curăţă senzorul”. Curăţaţi senzorii.

Această funcţie reprezintă un ajutor suplimentar, indicând faptul că un alt vehicul se află în zona de unghi mort a vehiculului dumneavoastră.

Prin urmare, nu poate, în nici un caz, să înlocuiască vigilenţa şi responsabilitatea şoferului în timpul mersului.

Şoferul trebuie să fie întotdeauna pregătit pentru evenimentele neprevăzute care pot interveni în timpul conducerii: aveţi grijă să nu existe obstacole mobile (de exemplu, un copil, un animal, un cărucior de copil sau o bicicletă) sau obstacole mici, înguste, cum ar fi pietrele sau stâlpii, în punctul mort în timpul manevrelor.

Activare/dezactivare

Cu vehiculul staţionar şi motorul pornit, selectaţi pe ecranul multimedia ***2*** meniul „Setări”, fila „Vehicul”, selectaţi meniul „Drive Assist”, „Unghi mort”, apoi selectaţi „ON” sau „OFF”.

Sistemul foloseşte o lăţime de bandă standard. Dacă rulaţi pe benzi înguste, sistemul poate detecta vehiculele de pe celelalte benzi.

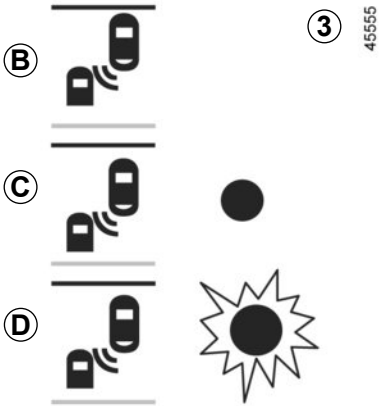

Indicator *3*

Indicatorul luminos ***3*** se află pe fiecare dintre retrovizoare ***4***.

Notă: curăţaţi regulat oglinzile retrovizoare ***4*** pentru a asigura vizibilitatea indicatoarelor ***3***.

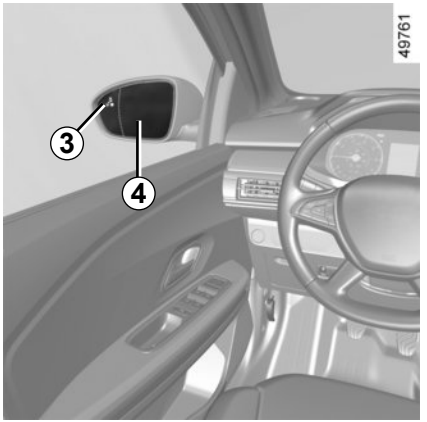

Funcţionare

Această funcţie vă avertizează:

– atunci când viteza vehiculului este între 30 km/h şi 140 km/h circa;
– atunci când un vehicul se află în zona de unghi mort şi se deplasează în aceeaşi direcţie cu vehiculul dumneavoastră.

Dacă vehiculul depăşeşte un alt vehicul, indicatorul ***3*** se va activa numai dacă vehiculul depăşit se află în unghiul mort timp de peste o secundă.

Afişaj *B*

Funcţia este activată şi nu detectează niciun vehicul.

Afişaj *C*

Primul avertisment: indicatorul ***3*** indică faptul că un vehicul a fost detectat în zona de unghi mort.

Afişaj *D*

Cu semnalizatorul de direcţie activat, indicatorul ***3*** clipeşte dacă funcţia detectează un vehicul în zona de unghi mort pe partea înspre care intenţionaţi să rotiţi volanul. Dacă dezactivaţi semnalizatorul de direcţie, acesta revine la primul avertisment (afişaj ***C***).

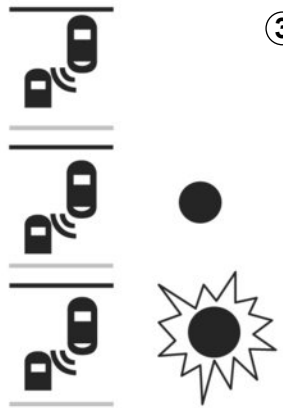

Condiţii de nefuncţionare

– Dacă obiectul nu se află în mişcare;

– dacă traficul este aglomerat;

– în cazul deplasării pe o şosea în viraj;

– dacă senzorii faţă şi spate detectează un obiect în acelaşi timp (de exemplu, un camion lung).

– ...

Anomalii de funcţionare

Dacă sistemul detectează o defecţiune, pe tabloul de bord se va afişa mesajul „Verifică alertă unghi mort”. Apelaţi la un Reprezentant al mărcii.

Notă: la pornirea motorului, martorul luminos ***3***, afişajul ***B***, clipeşte de trei ori. Această situaţie este normală.

Întrucât în barele paraşoc sunt integraţi senzori, orice intervenţie (reparaţie, înlocuire, retuşarea vopselei...) trebuie să fie efectuată de către un specialist calificat.

– Sistemul foloseşte o lăţime de bandă standard. În cazul în care conduceţi pe o bandă lată, se poate ca sistemul să nu detecteze un vehicul în unghiul mort.

– În caz de expunere la unde electromagnetice puternice (sub liniile de înaltă tensiune) sau la condiţii meteo foarte nefavorabile (ploaie puternică, ninsoare etc.), sistemul poate fi perturbat temporar. Rămâneţi vigilenţi la condiţiile de drum.

Risc de accident.

Această funcţie reprezintă un ajutor suplimentar la conducere. Această funcţie nu înlocuieşte, în niciun caz, vigilenţa şi responsabilitatea şoferului, care trebuie să păstreze în permanenţă controlul asupra vehiculului.

Şoferul trebuie să adapteze întotdeauna viteza la condiţiile de drum, indiferent de indicaţiile sistemului.

Sistemul nu trebuie să fie considerat sub nicio formă detector de obstacole sau sistem anticoliziune.

Intervenţii/reparaţii asupra sistemului

– În caz de impact, alinierea radarului poate fi modificată, iar funcţionarea acestuia va fi astfel afectată. Dezactivaţi funcţia şi consultaţi un reprezentant al mărcii.

– Orice intervenţie în zona în care se află radarele (reparaţii, înlocuiri etc.) trebuie să fie efectuată de către un specialist calificat.

Numai un Reprezentant al mărcii este abilitat să intervină asupra sistemului.

Perturbarea sistemului

Funcţionarea sistemului poate fi perturbată sau deteriorată de condiţii precum:

– mediu complex (poduri metalice, tunel, drumuri cu bariere pe margine etc.);

– condiţii meteo nefavorabile (ninsoare, grindină, polei...).

Risc de alarme false sau absenţa alertelor

În cazul în care sistemul funcţionează anormal, dezactivaţi-l şi consultaţi un reprezentant al mărcii.

Limitarea funcţionării sistemului

– Zona radarului trebuie să rămână curată şi nemodificată, pentru a garanta buna funcţionare a sistemului.

– Este posibil ca obiectele mici aflate în mişcare în proximitatea vehiculului (motociclete, biciclete, pietoni etc.) să nu fie recunoscute de sistem.

– Atunci când vehiculul intră în viraje şi curbe, este posibil ca detectorii să nu mai poată detecta temporar vehiculele de pe benzile alăturate.

– Sistemul nu emite niciun avertisment atunci când radarele stânga şi dreapta detectează simultan vehiculele în mişcare la viteze similare (de ex.: traficul de pe drumuri cu trei benzi).

– Este posibil ca sistemul să nu reacţioneze atunci când există o diferenţă semnificativă de viteză comparativ cu alte vehicule.

– Dacă vehiculul este depăşit de un vehicul lung (de ex.: vehicule de capacitate mare în depăşire la o viteză similară cu cea a vehiculul), este posibil ca sistemul să întrerupă avertismentul înainte de terminarea manevrei.

– Vehiculul rulează pe un drum sinuos.

Dezactivare funcţie

Trebuie să dezactivaţi funcţia dacă:

– zona radarului a fost deteriorată (bara de protecţie spate);

– vehiculul este echipat cu un atelaj.

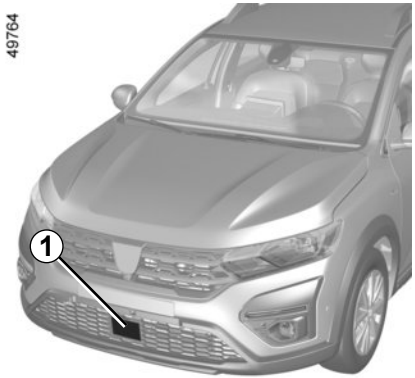

Utilizând datele radarului ***1***, sistemul calculează distanţa:
– faţă de vehiculul din faţă de pe aceeaşi bandă;
sau
– faţă de vehiculele care vin din sens opus la o intersecţie.

Sistemul informează şoferul dacă există riscul de coliziune directă astfel încât acesta să poate efectua manevrele de urgenţă necesare (apăsarea pedalei de frână şi/sau rotirea volanului).

În funcţie de viteza de reacţie a şoferului, sistemul poate oferi asistenţă la frânare pentru a limita daunele sau pentru a evita o coliziune.

Poziţia radarului *1*

Asiguraţi-vă că zona radarului nu este acoperită (de murdărie, noroi, zăpadă, o placă de înmatriculare frontală montată necorespunzător), lovită, modificată (inclusiv vopseaua) sau ascunsă de orice accesoriu montat în faţa vehiculului (pe calandru sau siglă etc.).

Acest sistem poate aplica o frânare maximă pe vehicul până la oprirea completă, dacă este necesar.

Pentru securitatea dumneavoastră, purtaţi întotdeauna centura de siguranţă în timpul deplasărilor cu vehiculul şi asiguraţi-vă că este încărcată, astfel încât niciun obiect să nu poată fi proiectat în faţă şi să lovească pasagerii.

Această funcţie reprezintă un ajutor suplimentar la conducere. Această funcţie nu înlocuieşte, în niciun caz, vigilenţa şi responsabilitatea şoferului, care trebuie să păstreze în permanenţă controlul asupra vehiculului.

Operaţie

Detectarea vehiculelor

În timpul rulării cu o viteză între aproximativ 7 km/h şi 170 km/h, dacă există un risc de coliziune cu vehiculul din faţă, sistemul:

– **vă avertizează în privinţa riscului de coliziune:**

  Martorul luminos roşu apare pe tabloul de bord, însoţit de un semnal sonor şi, în funcţie de vehicul, de mesajul: ***2*** „Frânați”.

  Dacă şoferul apasă pedala de frână şi sistemul detectează în continuare un risc de coliziune, forţa de frânare este accentuată.

– **poate declanşa frânarea:**
  dacă şoferul nu reacţionează ca urmare a alertei şi coliziunea devine iminentă.

Dacă frânarea de urgenţă activă a provocat oprirea vehiculului, şoferul trebuie să apese pedala de frână pentru a menţine vehiculul staţionar.

Notă: dacă şoferul utilizează comenzile vehiculului (volan, pedale etc.), este posibil ca sistemul să acţioneze cu întârziere sau să nu se activeze.

În cazul unei manevre de urgenţă, puteţi să opriţi frânarea în orice moment prin:
– atingând pedala de acceleraţie;
sau
– rotirea volanului ca manevră de evitare a unei coliziuni.

Particularităţi ale avertismentelor

În funcţie de viteză, avertizarea şi frânarea pot fi activate simultan.

Particularităţi ale vehiculelor staţionare

Vehiculele staţionare sunt detectate atunci când vehiculul rulează cu o viteză între aproximativ 7 km/h şi 80 km/h. Sistemul nu este activ şi nu emite un avertisment pentru vehiculele staţionare atunci când depăşiţi viteza de aproximativ 80 km/h.

Particularităţi ale vehiculelor care vin din sens opus la o intersecţie

La o intersecţie, atunci când doriţi să schimbaţi direcţia (de ex. ***A***), vehiculele care vin din sens opus şi se deplasează cu o viteză cuprinsă între aproximativ 30 km/h şi 55 km/h sunt detectate de sistem atunci când:

– vehiculul dvs. se deplasează cu o viteză cuprinsă între aproximativ 7 km/h şi 25 km/h;
– aţi activat semnalizatorul de direcţie.

Altfel, sistemul este inactiv şi nu declanşează o alertă.

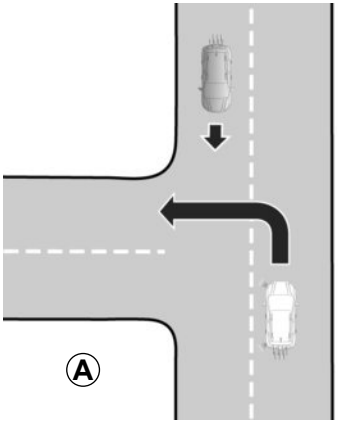

53577

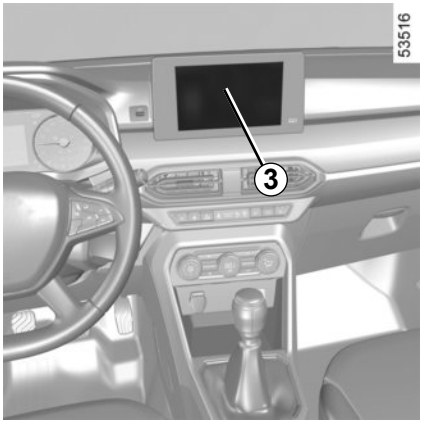

53516

Activarea, dezactivarea sistemului

Vehicule echipate cu un ecran multimedia *3*

Consultaţi instrucţiunile multimedia.

Vehicule care nu sunt echipate cu un ecran multimedia
(sistemul **A** sau **B**, în funcţie de vehicul)

Sistemul A

– Cu vehiculul oprit, apăsaţi butonul ***4*** de câte ori este nevoie pentru a ajunge la fila „Vehicul”;
– apăsaţi în mod repetat comanda ***5*** sau ***6*** pentru a ajunge la meniul „Setări”. Apăsaţi contactorul ***7*** **OK**;
– apăsaţi în mod repetat comanda ***5*** sau ***6*** pentru a ajunge la meniul „Asist. la condus”. Apăsaţi contactorul ***7*** **OK**;
– apăsaţi în mod repetat comanda ***5*** sau ***6*** pentru a ajunge la meniul „Frânare activă”, după care apăsaţi ***7*** **OK**.

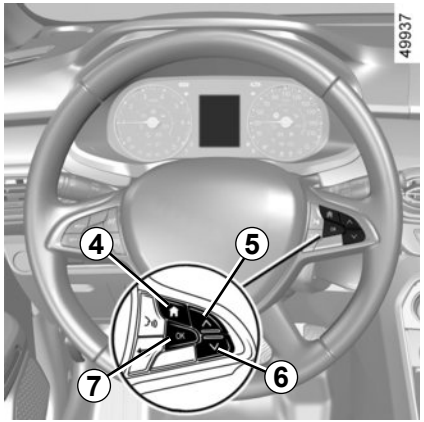

Apăsaţi din nou pe butonul ***7*** **OK** pentru a activa sau dezactiva funcţia:

funcţie activată

funcţie dezactivată

La dezactivarea sistemului, martorul luminos se aprinde în portocaliu pe tabloul de bord.

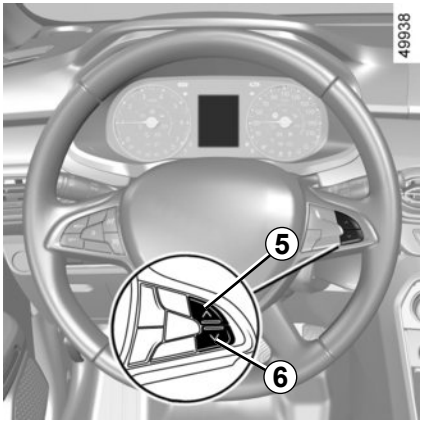

Sistemul B

– Cu vehiculul staţionar, apăsaţi în mod repetat pe comanda ***5*** sau ***6*** pentru a accesa fila ;
– funcţia poate fi activată şi dezactivată prin apăsare continuă pe una dintre comenzile ***5*** sau ***6***.

La dezactivarea sistemului, martorul luminos se aprinde în portocaliu pe tabloul de bord.

Sistemul se reactivează la fiecare repunere sub contact a vehiculului.

Temporar nedisponibil

Atunci când sistemul detectează o indisponibilitate temporară, martorul luminos portocaliu apare pe panoul de bord, însoţit, în funcţie de vehicul, de mesajul: „Radarul frontal nu detectează”.

Cauzele posibile sunt:
– sistemul este întrerupt temporar (de ex. calandrul faţă este înfundat cu murdărie, noroi, zăpadă etc.). În acest caz, parcaţi vehiculul şi opriţi motorul. Curăţaţi calandrul faţă. La următoarea pornire a motorului, martorii şi, în funcţie de vehicul, mesajul se vor stinge.

Dacă nu este cazul, acest lucru poate apărea din altă cauză; contactaţi un Reprezentant al mărcii.

Anomalie de funcţionare

şi apar în portocaliu pe tabloul de bord şi, în funcţie de vehicul, un martor portocaliu însoţit de mesajul: „Radar frontal de controlat” sau „Cameră/radar de controlat”. Aceasta indică faptul că sistemul a detectat o anomalie de funcţionare. Adresaţi-vă unui Reprezentant al mărcii.

Sistemul se reactivează la fiecare repunere sub contact a vehiculului.

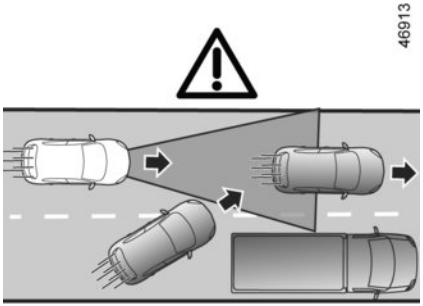

B

Limitările funcţionării sistemului

Detectarea vehiculelor

Un vehicul care se deplasează pe aceeaşi bandă (de ex. ***B***) va fi înregistrat de sistem numai atunci când intră în zonele de detectare ale radarului.

Sistemul poate declanşa o frânare întârziată.

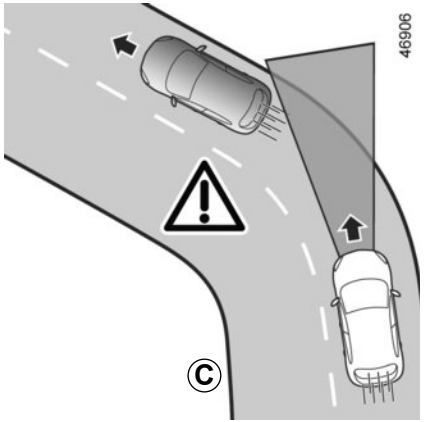

C

Detectarea în timpul unui viraj

În timpul unui viraj sau al unei curbe, este posibil ca radarul să nu poată detecta temporar vehiculul din faţă (de ex. ***C***).
La ieşirea dintr-o curbă, detectarea de către sistem a vehiculului din faţă poate fi perturbată sau întârziată.

Sistemul poate declanşa o frânare întârziată.

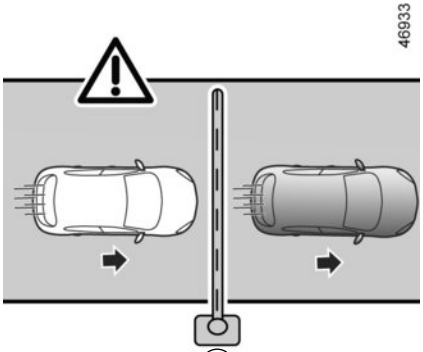

D

Nedetectarea obstacolelor şi obiectelor fixe de mici dimensiuni

Sistemul nu poate detecta:

– pietoni, biciclete, scutere etc.;

– animale;

– obstacole fixe (bariere cu plată, pereţi etc.) (de exemplu ***D***).

Acestea nu sunt luate în considerare de către sistem. Acestea nu declanşează nicio alertă sau reacţie din partea sistemului.

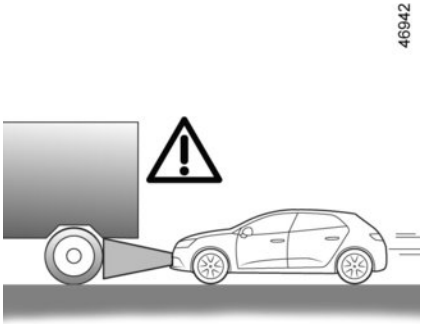

E

Vehicule ascunse din cauza variaţiilor de relief ale solului

Sistemul nu va înregistra vehiculele care urcă sau coboară o pantă atunci când sunt ascunse de teren sau atunci când se află în afara zonelor de detectare ale radarului.

Vehicule în afara zonelor de detectare ale radarului

Sistemul va reacţiona târziu sau nu va reacţiona deloc dacă vehiculele detectate sunt în afara zonelor de detectare ale radarului, în special în următoarele situaţii:

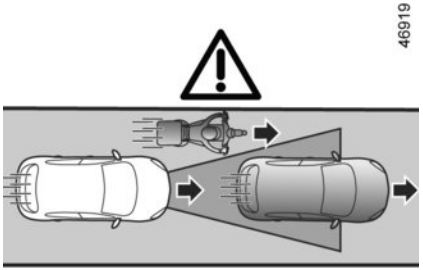

F

– vehiculele care transportă obiecte lungi care depăşesc linia;
– lungimea reală a vehiculelor înalte (de exemplu ***E***) din afara zonei de detectare a radarului (maşini de construcţie, vehicule care remorchează echipamente agricole etc.);
– vehiculele centrate insuficient pe bandă;
– vehiculele înguste care sunt foarte aproape (de exemplu ***F***).

Frânare activă de urgenţă

Această funcţie reprezintă un ajutor suplimentar la conducere. Această funcţie nu înlocuieşte, în niciun caz, vigilenţa şi responsabilitatea şoferului, care trebuie să păstreze în permanenţă controlul asupra vehiculului. Declanşarea acestei funcţii poate fi întârziată sau împiedicată atunci când sistemul detectează semne clare de control al vehiculului de către şofer (rotirea volanului, apăsarea pedalelor etc.).

Sistemul nu se poate activa:

– atunci când levierul de viteze este în poziţia marşarier;

– dacă frâna de parcare este aplicată;

– atunci când Controlul dinamic al traiectoriei (ESC) este pornit.

Intervenţii/reparaţii asupra sistemului

– În cazul unui impact, alinierea radarului poate fi modificată, afectând performanţele acestuia. Dezactivaţi funcţia şi consultaţi un reprezentant al mărcii.

– Orice intervenţie în zona în care se află radarul (reparaţii, înlocuiri etc.) trebuie să fie efectuată de către un specialist calificat.

Numai un Reprezentant al mărcii este abilitat să intervină asupra sistemului.

Perturbarea sistemului

Funcţionarea sistemului poate fi perturbată sau deteriorată de condiţii precum:
– un mediu complex (pod metalic, tunel etc.);
– condiţii meteo nefavorabile (ninsoare, grindină, polei etc.);
– obstrucţionarea zonei radarului (de murdărie, gheaţă, zăpadă, condens etc.);
– ...

În aceste condiţii, este posibil ca sistemul să nu reacţioneze sau să frâneze accidental.

Limitarea funcţionării sistemului

– La fiecare pornire a vehiculului, sistemul efectuează o calibrare în funcţie de mediul înconjurător al vehiculului şi poate fi inactiv timp de până la trei minute;
– Un vehicul care se apropie nu va declanşa nicio avertizare sau acţiune a sistemului, dacă nu sunt îndeplinite condiţiile din paragraful "Particularităţi ale vehiculelor care vin din sens opus la o intersecţie" (consultaţi paginile anterioare);
– Zona radarului trebuie să rămână curată şi nemodificată pentru a garanta funcţionarea corectă a sistemului;
– Este posibil ca sistemul să nu reacţioneze la vehiculele mici la fel de eficient precum în cazul celorlalte vehicule;
– Sistemul poate să nu funcţioneze optim atunci când suprafaţa carosabilului este alunecoasă (ploaie, zăpadă, polei etc.);
– ...

În aceste condiţii, este posibil ca sistemul să nu reacţioneze sau să frâneze accidental.

Dezactivare funcţie

Trebuie să dezactivaţi funcţia dacă:

– nu funcţionează stopurile;

– partea din faţă a vehiculului a fost deteriorată (impact, zgârietură pe radar etc.);

– vehiculul este remorcat (depanare);

– nu rulaţi pe un drum asfaltat.

În cazul în care sistemul funcţionează anormal, dezactivaţi-l şi consultaţi un reprezentant al mărcii.

Întreruperea funcţiei

Puteţi întrerupe funcţia de frânare activă în orice moment, apăsând rapid pe pedala de acceleraţie sau prin rotirea volanului de direcţie ca manevră de evitare a unei coliziuni.

LIMITATOR DE VITEZĂ (1/4)

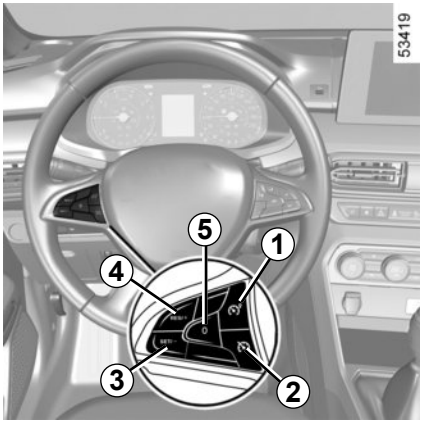

Limitatorul de viteză este o funcţie care vă ajută să nu depăşiţi o viteză de rulare pe care o veţi fi ales, numită **viteză limitată**.

Comenzi

1 Limitator de viteză pornit/oprit.

2 Regulator de viteză pornit/oprit.

3 Comutaţi pentru a activa şi a reduce limita de viteză (SET/-).

4 Comutaţi pentru a activa şi a mări limita de viteză sau pentru a regla limita de viteză memorată (RES/+).

5 Punere în stare de veghe a funcţiei (cu memorarea vitezei limitate) (0).

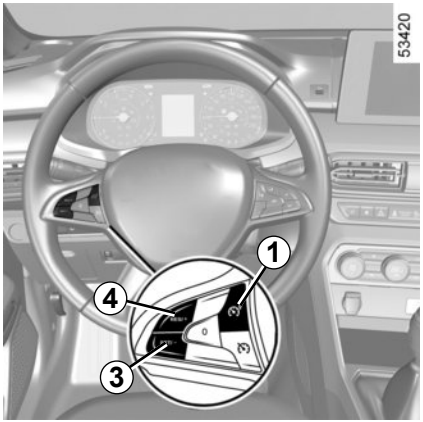

Conducere

dacă a fost setată o limită de viteză dar aceasta nu a fost încă atinsă, conducerea este similară celei a unui vehicul neechipat cu limitator de viteză.

De îndată ce atingeţi viteza înregistrată, orice acţiune asupra pedalei de acceleraţie nu va permite depăşirea vitezei programate decât în caz de necesitate (consultaţi paragraful „Depăşire viteză limitată”).

Activare

Acţionaţi butonul ***1***. Martorul luminos ***6*** se aprinde în gri sau, în funcţie de vehicul, ***7*** în portocaliu. Mesajul: „Limitator viteză ON” sau, în funcţie de vehicul, martorul luminos **LIMIT** apare pe tabloul de bord, însoţit de liniuţe pentru a indica faptul că funcţia limitator de viteză este activată şi aşteaptă înregistrarea unei limite de viteză.

Pentru a înregistra viteza curentă, apăsaţi butonul ***4*** (RES/+) sau ***3*** (SET/-): valoarea limitei de viteză înlocuieşte liniuţele şi, în funcţie de vehicul, martorul luminos ***6*** devine alb.
Viteza minimă înregistrată va fi de 30 km/h.

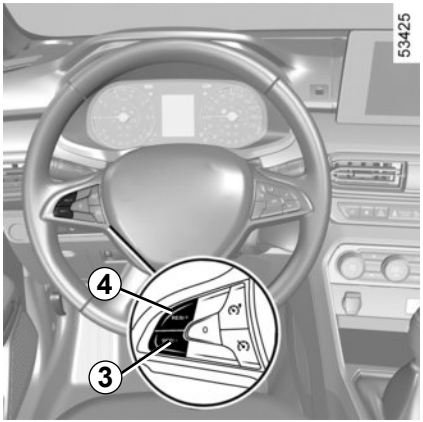

Variaţie a vitezei limitate

Puteţi varia viteza limitată acţionând (prin apăsări succesive sau prin apăsare continuă) pe:
– butonul ***4*** (RES/+) pentru a mări viteza;
– butonul ***3*** (SET/-) pentru a micşora viteza.

Depăşire viteză limitată

În orice moment, este posibil să depăşiţi viteza limitată, pentru aceasta: apăsaţi **ferm şi până la fund** pedala de acceleraţie (dincolo de „punctul dur”).
În timpul depăşirii, viteza limitată clipeşte pe tabloul de bord. Apoi, eliberaţi pedala de acceleraţie: funcţia limitatorului de viteză va reveni de îndată ce atingeţi o viteză mai mică decât viteza memorată.

Dacă limitatorul de viteză nu este disponibil (după mai multe tentative de activare), contactaţi un reprezentant aprobat.

Imposibilitate pentru funcţie de a menţine viteza limitată

În cazul coborârii unei pante abrupte, este posibil ca sistemul să nu poată menţine limita de viteză: limita de viteză clipeşte în roşu pe tabloul de bord şi un semnal sonor vă avertizează la intervale regulate.

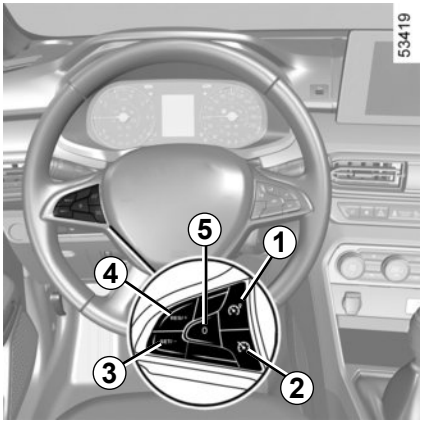

Punere în stare de veghe a funcţiei

Funcţia limitator de viteză este suspendată atunci când apăsaţi contactorul ***5*** (0). Valoarea vitezei limită este memorată şi afişată cu gri pe tabloul de bord.

Revenire la viteza limitată

Dacă o viteză este memorată, este posibil să o restabiliţi prin apăsarea butonului ***4***.

Atunci când limitatorul este comutat în starea de veghe, o apăsare pe butonul ***3*** reactivează funcţia fără a ţine cont de viteza memorată: viteza la care rulează vehiculul este cea care este luată în calcul.

Oprire funcţie

Funcţia limitatorului de viteză este întreruptă:

– atunci când apăsaţi butonul ***1***. În acest caz, viteza nu mai este memorată:

– atunci când apăsaţi butonul ***2***. În acest caz, este selectat regulatorul de viteză şi nu se memorează nicio valoare pentru viteză.

Martorul luminos ***6*** sau, în funcţie de vehicul, martorul luminos portocaliu ***7*** de pe tabloul de bord se stinge pentru a confirma că funcţia este dezactivată.

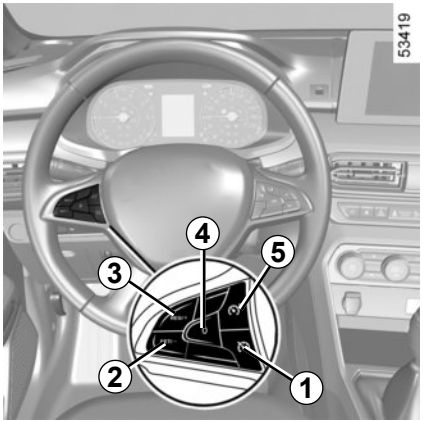

Regulatorul de viteză este o funcţie care vă ajută să vă menţineţi viteza de rulare la o valoare constantă pe care o veţi alege, numită **viteză de reglare.**

Această viteză de reglare poate fi setată la orice valoare mai mare de 30 km/h.

Comenzi

1 Regulator de viteză pornit/oprit.

2 Comutaţi pentru a activa şi a reduce viteza de reglare (SET/-).

3 Comutaţi pentru a activa şi a mări viteza de reglare sau pentru a restabili viteza de reglare memorată (RES/+).

4 Punere în stare de veghe a funcţiei (cu memorarea vitezei de reglare) (0).

5 Limitator de viteză pornit/oprit.

Această funcţie reprezintă un ajutor suplimentar la conducere. Funcţia nu intervine în locul şoferului.

Ea nu poate deci, în nici un caz, să înlocuiască respectarea limitărilor de viteză, nici vigilenţa (fiţi permanent pregătit să frânaţi în toate circumstanţele), nici responsabilitatea şoferului.

Regulatorul de viteză nu trebuie utilizat atunci când circulaţia este densă, pe drum sinuos sau alunecos (polei, acvaplanare, pietriş) şi atunci când condiţiile meteorologice sunt defavorabile (ceaţă, ploaie, vânt lateral…).

Risc de accident.

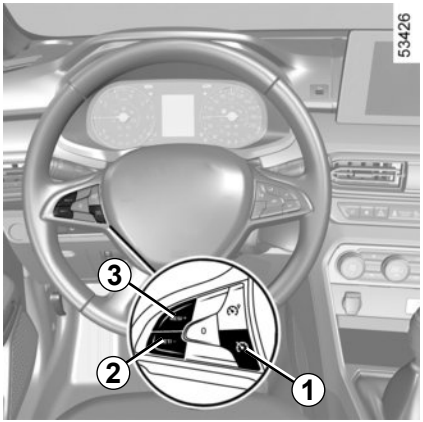

Activare

Acţionaţi butonul ***1***.

Martorul luminos ***6*** se aprinde în gri sau, în funcţie de vehicul, ***7*** se aprinde în verde.

Mesajul „Regulator viteză ON” sau, în funcţie de vehicul, martorul luminos **CRUISE** apare pe tabloul de bord, însoţit de liniuţe pentru a indica faptul că funcţia regulator de viteză este activată şi aşteaptă înregistrarea unei viteze de croazieră.

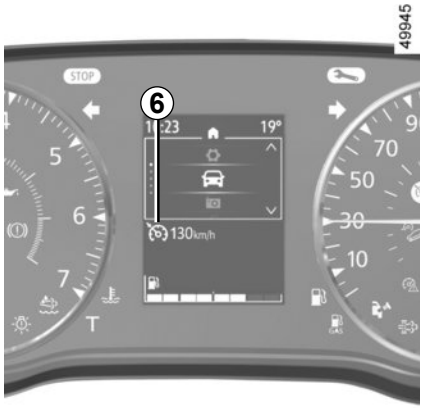

Reglare viteză

În timp ce vehiculul se deplasează cu o viteză constantă, mai mare de aproximativ 30 km/h, apăsaţi butonul ***2*** (SET/-) sau ***3*** (RES/+) : funcţia este activată iar viteza curentă este setată ca valoare de reglare.
Viteza de reglare înlocuieşte liniuţele. Viteza de croazieră este iluminată în alb, la fel ca martorul luminos ***6*** sau, în funcţie de vehicul, martorul luminos **CRUISE** şi martorul luminos ***8*** sunt aprinşi în verde, suplimentar la martorul luminos ***7***.

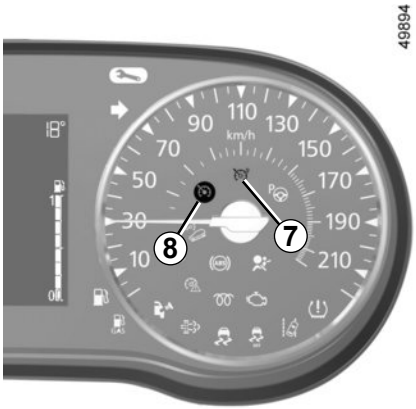

În funcţie de vehicul, dacă încercaţi să activaţi funcţia la o viteză mai mică de 30 km/h, se afişează mesajul „Viteză invalidă” şi funcţia rămâne inactivă.

Conducere

Atunci când se înregistrează o viteză de reglare iar funcţia de reglare a vitezei este activată, puteţi ridica piciorul de pe pedala de acceleraţie.

Reţineţi că trebuie să ţineţi picioarele în apropierea pedalelor pentru a fi pregătit să interveniţi în caz de urgenţă.

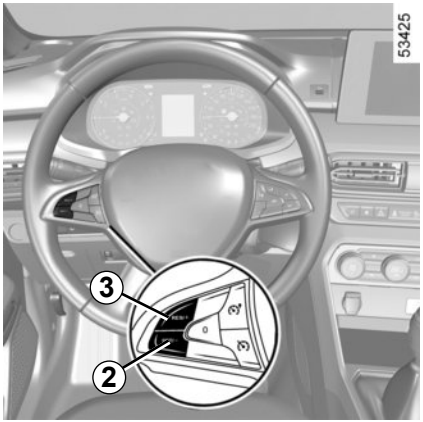

Variaţie a vitezei de reglare

Puteţi varia viteza de reglare acţionând prin apăsări succesive pe:

– butonul ***2*** (SET/-) pentru a reduce viteza;
– butonul ***3*** (RES/+) pentru a mări viteza.

Notă: apăsaţi lung unul dintre butoane pentru a modifica viteza în paşi succesivi.

Depăşire a vitezei reglate

În orice moment, este posibil să depăşiţi viteza setată acţionând asupra pedalei de acceleraţie. În timpul depăşirii, viteza setată clipeşte pe tabloul de bord.

Apoi, eliberaţi pedala de acceleraţie: după câteva secunde, vehiculul dumneavoastră reia automat viteza de reglare iniţială.

Imposibilitate pentru funcţie, de a menţine viteza reglată

În cazul coborârii unei pante abrupte, sistemul nu poate menţine viteza de croazieră: viteza memorată va clipi pe tabloul de bord.

Dacă regulatorul de viteză nu mai este disponibil (după mai multe tentative de activare), contactaţi un Reprezentant al mărcii.

Regulator de viteză cu viteza de croazieră menținută în timpul schimbării treptei:

Această funcție menține viteza regulatorului de viteză înainte și după o schimbare de treaptă, fără a fi necesară nicio acțiune din partea șoferului.

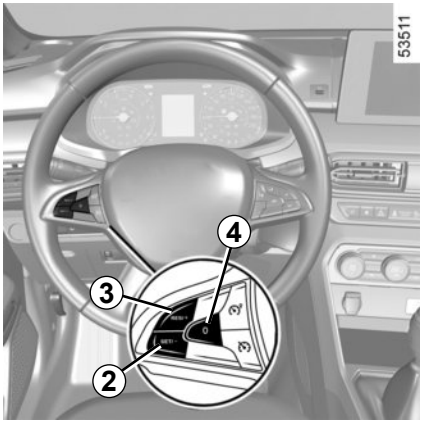

Punere în stare de veghe a funcţiei

Funcţia este pusă în stare de veghe atunci când acţionaţi asupra:

– contactorul ***4*** (0);

– pedala de frână;

– pedala de ambreiaj pentru o perioadă îndelungată sau ţineţi îndelung în poziția neutră pe vehiculele echipate cu o cutie de viteze manuală;

– schimbarea în poziția neutră a vehiculelor echipate cu cutie de viteze automată.

Valoarea vitezei de croazieră este memorată şi afişată cu gri pe tabloul de bord.

În funcţie de vehicul, martorul luminos ***8*** dispare pentru a confirma starea de veghe.

Revenire la viteza de reglare

Dacă o viteză este memorată, este posibil să o restabiliţi, după ce v-aţi asigurat că, condiţiile de circulaţie sunt adaptate (trafic, starea şoselei, condiţii meteorologice…). Apăsaţi butonul ***3*** (RES/+) dacă viteza vehiculului este mai mare de 30 km/h.

Atunci când viteza este restabilită, activarea regulatorului de viteză este confirmată prin afişarea în alb a vitezei de croazieră şi, în funcţie de vehicul, martorul luminos ***8*** se aprinde.

Notă: dacă viteza înregistrată anterior este mult mai mare decât viteza curentă, vehiculul va accelera puternic până la acest prag.

Atunci când regulatorul de viteză este în stare de veghe, o apăsare pe butonul ***2*** (SET/-) reactivează funcţia regulatorului de viteză fără a ţine cont de viteza memorată: viteza la care rulează vehiculul este cea care este luată în calcul.

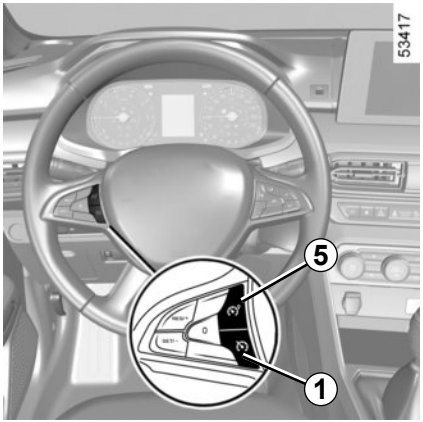

Oprire funcţie

Funcţia regulatorului de viteză este întreruptă:

– atunci când apăsaţi butonul ***1***. În acest caz, viteza nu mai este memorată;

– atunci când apăsaţi butonul ***5***. În acest caz, este selectat limitatorul de viteză şi nu se memorează nicio valoare pentru viteză.

Pentru a confirma dezactivarea funcţiei, martorul luminos ***6*** dispare sau, în funcţie de vehicul, martorii luminoşi de culoare verde ***7*** şi ***8*** dispar de pe tabloul de bord.

Punerea în stare de veghe sau oprirea funcţiei regulator de viteză nu antrenează diminuarea rapidă a vitezei: trebuie să frânaţi prin apăsare pe pedala de frână.

Sistemul A

Principiu de funcţionare

Senzorii cu ultrasunete, indicaţi de săgeţile ***1***, sunt montaţi în bara paraşoc spate pentru a măsura distanţa dintre vehicul şi un obstacol, la trecerea vehiculului în marşarier.

Această măsurare se traduce prin bipuri a căror frecvenţă creşte cu apropierea obstacolului, până ce devin un sunet continuu atunci când obstacolul se situează la aproximativ 30 centimetri de vehicul. Oprire de îndată ce condiţiile de trafic o permit.

În momentul trecerii din marşarier, un bip răsună. Dacă semnalul sonor se aude mult timp (aproximativ trei secunde), indică o anomalie de funcţionare.

Sistemul de asistenţă la parcare nu ţine cont de sistemele de remorcare şi încărcare etc.

Particularităţi

Asiguraţi-vă că senzorii cu ultrasunete, indicaţi de săgeţile ***1***, nu sunt acoperiţi (de murdărie, noroi, zăpadă, o placă de înmatriculare montată/ataşată incorect), loviţi, modificaţi (inclusiv vopseaua) sau obstrucţionaţi de vreun accesoriu montat în spatele vehiculului.

Această funcţie este un ajutor suplimentar ce indică, prin intermediul semnalelor sonore, distanţa între vehicul şi un obstacol în timpul mersului înapoi.

Aceasta nu trebuie, în nicio situaţie, să înlocuiască atenţia sau responsabilitatea şoferului în timpul manevrelor de mers înapoi.

Şoferul trebuie să fie întotdeauna pregătit pentru evenimentele neprevăzute care pot interveni în timpul conducerii: aveţi grijă întotdeauna să nu existe obstacole mobile, mici şi înguste (de exemplu, un copil, un animal, un cărucior de copil, o bicicletă, o piatră, un stâlp etc.) în punctul mort în timpul manevrelor.

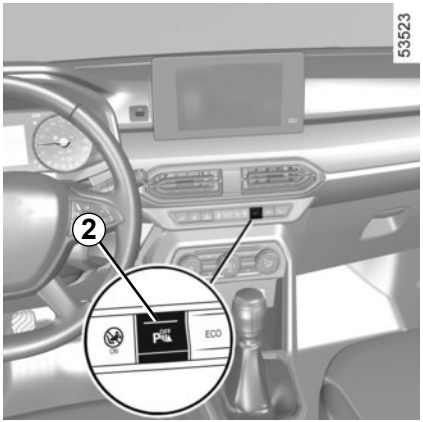

Dezactivare sistem

Puteţi dezactiva sistemul apăsând pe contactorul ***2*** sau, în funcţie de vehicul, pe contactorul ***3***.

Martorul luminos situat deasupra contactorului ***2*** sau ***3*** rămâne aprins.

Sistemul astfel dezactivat va putea fi reactivat printr-o nouă apăsare.

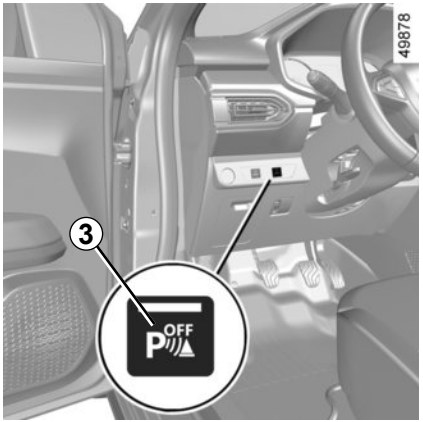

Dezactivarea manuală a asistenţei la parcare

În cazul în care în faţa senzorilor se află echipamente remorcate, de transport sau atelaje, trebuie să dezactivaţi sistemul.

Anomalie de funcţionare

Atunci când sistemul detectează o anomalie de funcţionare, este emis un semnal sonor continuu timp de trei secunde, pentru a vă avertiza. Adresaţi-vă unui Reprezentant al mărcii.

Interferenţe

Interferenţele cauzate de factori din imediata apropiere (obiecte exterioare sau utilizarea dispozitivelor care folosesc detectoare cu ultrasunete) pot perturba funcţionarea sistemului.

În caz de şoc pe partea inferioară a caroseriei vehiculului în timpul unei manevre (de exemplu: contact cu o bornă, un trotuar supraînălţat sau orice alt mobilier urban) puteţi deteriora vehiculul (de exemplu: deformare a unei osii).

Pentru a evita orice risc de accident, controlaţi vehiculul la un Reprezentant al mărcii.

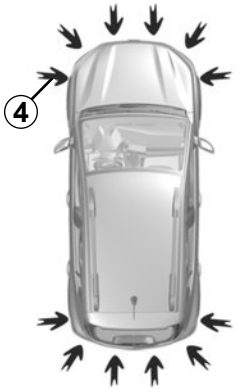

49772

Sistemul B

Principiu de funcţionare

Senzorii cu ultrasunete, indicaţi de săgeţi ***4***, sunt montaţi în barele de protecţie pentru a măsura distanţa dintre vehicul şi un obstacol.

În funcţie de vehicul, sistemul detectează obstacole în faţa şi în spatele vehiculului.

Sistemul de asistenţă la parcare nu este activat decât atunci când vehiculul rulează cu o viteză mai mică de 10 km/h aproximativ.

Sistemul de asistenţă la parcare nu ţine cont de sistemele de remorcare şi încărcare etc.

Această măsurătoare se traduce prin semnale sonore a căror frecvenţă creşte pe măsură ce vehiculul se apropie de obstacol, transformându-se într-un sunet continuu atunci când vehiculul se află la 20-30 centimetri de acesta.

Particularităţi

Asiguraţi-vă că senzorii cu ultrasunete, indicaţi de săgeţile ***1***, nu sunt acoperiţi (de murdărie, noroi, zăpadă, o placă de înmatriculare montată/ataşată incorect), loviţi, modificaţi (inclusiv vopsiţi) sau obstrucţionaţi de vreun accesoriu montat în faţa sau în spatele vehiculului.

Această funcţie este un ajutor suplimentar ce indică, prin intermediul semnalelor sonore, distanţa între vehicul şi un obstacol în timpul mersului înapoi.

Aceasta nu trebuie, în nicio situaţie, să înlocuiască atenţia sau responsabilitatea şoferului în timpul manevrelor de mers înapoi.

Şoferul trebuie să fie întotdeauna pregătit pentru evenimentele neprevăzute care pot interveni în timpul conducerii: aveţi grijă întotdeauna să nu existe obstacole mobile, mici şi înguste (de exemplu, un copil, un animal, un cărucior de copil, o bicicletă, o piatră, un stâlp etc.) în punctul mort în timpul manevrelor.

5

Notă: afişajul ***5*** indică mediul înconjurător al vehiculului şi emite semnale sonore.

În caz de şoc pe partea inferioară a caroseriei vehiculului în timpul unei manevrări (de exemplu: contact cu o bornă, un trotuar supraînălţat sau orice alt mobilier urban) puteţi deteriora vehiculul (de exemplu: deformare a unei osii).

Pentru a evita orice risc de accident, controlaţi vehiculul la un Reprezentant al mărcii.

6

Funcţionare

Se detectează majoritatea obiectelor aflate în apropierea vehiculului, în faţa şi în spatele acestuia.

În funcţie de distanţa obstacolului, frecvenţa semnalului sonor va creşte pe măsură ce se apropie şi va deveni un semnal sonor continuu la aproximativ 30 cm de obstacolele din faţă sau din spate. Zonele verzi, portocalii (sau galbene, în funcţie de vehicul) şi zonele roşii vor fi afişate pe ecranul ***6***.

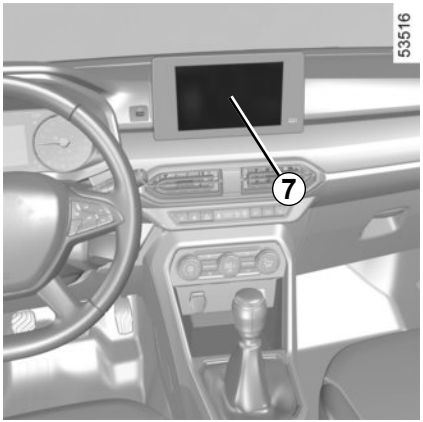

Activare/dezactivare

Vehicule echipate cu un ecran multimedia *7*

Pentru a activa sau a dezactiva diferitele zone acoperite de detectorii cu ultrasunete de pe ecranul multimedia, consultaţi instrucțiunile multimedia.

Selectaţi „ON” sau „OFF”.

Reglaje

Vehicule echipate cu un ecran multimedia *7*

În funcţie de vehicul, atunci când motorul este pornit, puteţi regla anumite setări pe ecranul multimedia ***7***. Pentru mai multe informaţii, consultaţi manualul multimedia.

Volumul sonor al asistenţei la parcare

Reglaţi volumul asistenţei la parcare apăsând pe + sau pe -.

Sunetul sistemului
Permite selectarea sunetului sistemului.

Dezactivarea sunetului sistemului
Activaţi sau dezactivaţi sunetul asistenţei la parcare.

Notă: dacă dezactivaţi sunetul, nu veţi mai fi avertizat prin semnale sonore la apropierea de un obstacol.

Atunci când vehiculul rulează cu o viteză mai mică de aproximativ 10 km/h, anumite zgomote (de motocicletă, camion, ciocan pneumatic etc.) pot declanşa semnalele sonore ale asistenţei la parcare.

În caz de şoc pe partea inferioară a caroseriei vehiculului în timpul unei manevrări (de exemplu: contact cu o bornă, un trotuar supraînălţat sau orice alt mobilier urban) puteţi deteriora vehiculul (de exemplu: deformare a unei osii).

Pentru a evita orice risc de accident, controlaţi vehiculul la un Reprezentant al mărcii.

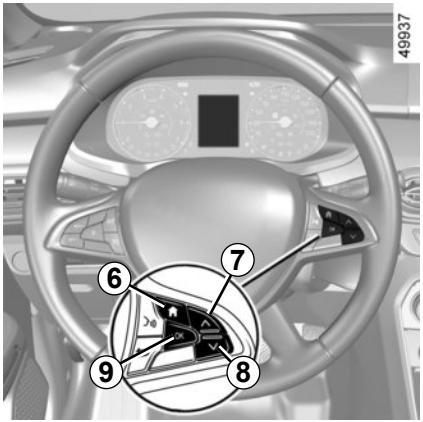

Vehicule care nu sunt echipate cu un ecran multimedia

– Cu vehiculul oprit, apăsaţi contactorul ***6*** de câte ori este nevoie pentru a ajunge la fila „Vehicul”;

– apăsaţi în mod repetat comanda ***7*** sau ***8*** pentru a ajunge la meniul „Setări”. Apăsaţi contactorul ***9*** OK ;

– apăsaţi în mod repetat comanda ***7*** sau ***8*** pentru a ajunge la meniul „Asist. parcare”. Apăsaţi contactorul ***9*** OK ;

– Selectaţi „Volum bip” pentru a regla volumul pentru asistenţă la parcare, cu ajutorul comenzilor ***7*** sau ***8***.

Dezactivarea manuală a asistenţei la parcare

În cazul în care în faţa senzorilor se află echipamente remorcate, de transport sau atelaje, trebuie să dezactivaţi sistemul.

Dezactivarea automată a asistenţei la parcare

Sistemul se dezactivează:

– atunci când viteza vehiculului este mai mare de aproximativ 10 km/h;

– în funcţie de vehicul, atunci când vehiculul este oprit mai mult de aproximativ cinci secunde şi dacă un obstacol este detectat (de exemplu cazul unui ambuteiaj…);

– atunci când vă aflaţi în punctul mort, în cazul unei cutii de viteze manuală, sau în poziţia **N** ori **P**, în cazul unei cutii de viteze automată.

Anomalie de funcţionare

Atunci când sistemul detectează o anomalie de funcţionare, se aude un semnal sonor la fiecare trei secunde, de fiecare dată când se selectează treapta de marşarier, fiind însoţit de mesajul „Verifică Easy park assist” afişat pe tabloul de bord. Adresaţi-vă unui Reprezentant al mărcii.

Interferenţe

Interferenţele cauzate de factori din imediata apropiere (obiecte exterioare sau utilizarea dispozitivelor care folosesc detectoare cu ultrasunete) pot perturba funcţionarea sistemului.

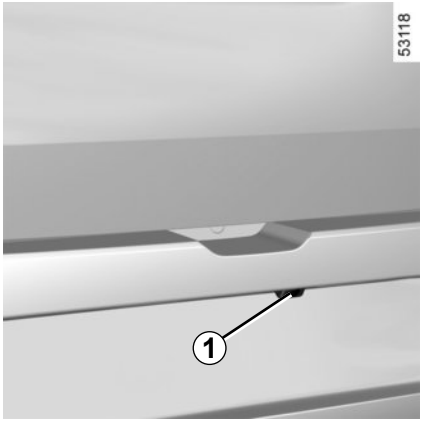

Funcţionare

La cuplarea marşarierului, camera ***1***, amplasată în apropierea lămpilor plăcii de înmatriculare, afişează o imagine a zonei din spatele vehiculului pe afişajul multimedia ***2***, însoţită de una sau două linii de ghidare ***3*** şi ***4*** (mobilă şi fixă).

Acest sistem utilizează mai multe ghidaje pentru funcţionare (mobil pentru traiectorie, fix pentru distanţă). Când zona roşie este atinsă, ajutaţi-vă de reprezentarea barei paraşoc pentru a vă opri în mod precis.

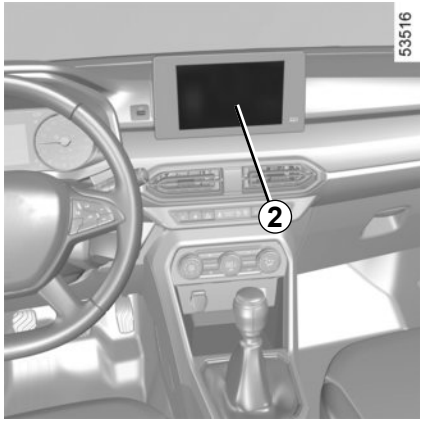

Gabarit fix *3*

Gabaritul fix este constituit din repere de culori ***A***, ***B*** şi ***C*** care indică distanţa din spatele vehiculului:

– ***A*** (roşu) la aproximativ 30 centimetri de vehicul;
– ***B*** (galben) la aproximativ 70 centimetri de vehicul;
– ***C*** (verde) la aproximativ 150 centimetri de vehicul.

Acest gabarit rămâne fix şi indică traiectoria vehiculului dacă roţile sunt în linie cu vehiculul.

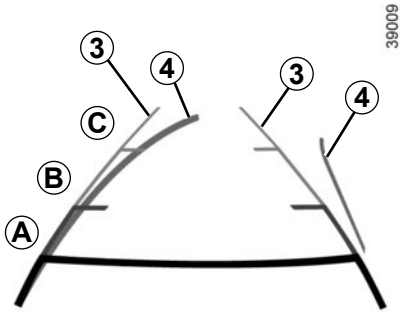

Gabarit mobil *4*

Este reprezentat în albastru pe ecranul multimedia ***2***. Indică traiectoria vehiculului în funcţie de poziţia volanului.

Particularitate

Aveţi grijă astfel încât camera să nu fie acoperită (cu murdărie, noroi, zăpadă, condens etc.).

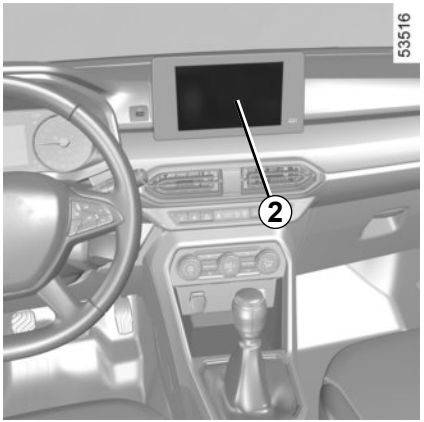

Reglaje

Cu vehiculul oprit și motorul pornit, pe ecranul multimedia **2** puteţi să adăugați sau să eliminați liniile de ghidare şi să reglaţi parametrii de imagine ai camerei (luminozitate, contrast etc.). Pentru mai multe informaţii, consultaţi manualul multimedia.

Pe ecran apare o imagine inversată, precum într-un retrovizor.

Gabaritele sunt o reprezentare proiectată pe o suprafaţă plană. Aceste informaţii nu trebuie luate în considerare în cazul suprapunerii cu un obiect vertical sau un obiect de pe sol.

Obiectele care apar pe marginea ecranului pot fi deformate.

În caz de luminozitate prea puternică (ninsoare, vehicul în soare etc.), vizibilitatea camerei poate fi perturbată.

Dacă portbagajul este deschis sau închis incorect, apare mesajul „Portbagaj deschis”.

Această funcţie reprezintă un ajutor suplimentar. Aceasta nu poate, în nici un caz, să înlocuiască atenţia, nici responsabilitatea şoferului.
Şoferul trebuie să fie întotdeauna pregătit pentru evenimentele neprevăzute care pot interveni în timpul conducerii: aveţi grijă întotdeauna să nu existe obstacole mobile, mici şi înguste (de exemplu, un copil, un animal, un cărucior de copil, o bicicletă, o piatră, un stâlp etc.) în punctul mort în timpul manevrelor.

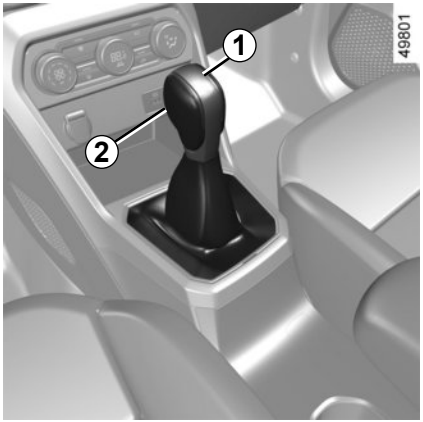

Levier de selectare *1*

P: parcare
R: marşarier
N: punct mort
D: mod automat
L: modul „Low”

Afişajul ***4*** situat pe tabloul de bord indică faptul că poziţia manetei de selectare a vitezei este cuplată ***1***.

Notă: apăsaţi butonul ***2*** pentru:
– ieşirea de pe poziţia **P**;
– trecerea de la poziţia **D**; **L** sau **N** la **R** sau **P**;
– trecerea de la poziţia **D** la **L**.

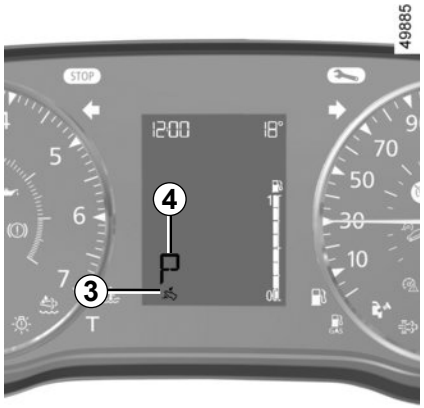

Pornire

Cu levierul de selectare ***1*** pe poziţia **P**, apăsaţi pedala de frână şi porniţi motorul.

Pentru a părăsi poziţia **P**, este obligatoriu să apăsaţi pe pedala de frână înainte de a apăsa butonul de deblocare ***2***.

Cu piciorul pe pedala de frână (martorul luminos ***3*** de pe afişajul se stinge), părăsiţi poziţia **P**.

Cuplarea levierului în poziţia D sau R nu trebuie făcută decât la oprire, cu piciorul pe frână şi cu pedala de acceleraţie ridicată.

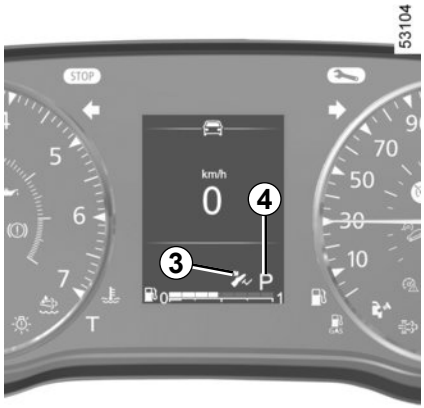

Conducere în mod automat

Cuplaţi levierul ***1*** în poziţia **D**.

În majoritatea condiţiilor de circulaţie întâlnite, nu trebuie să mai acţionaţi levierul: vitezele se schimbă automat, la momentul oportun, la turaţie corespunzătoare a motorului deoarece „automatismul” ţine cont de sarcina vehiculului, de profilul şoselei şi de stilul de conducere ales.

Conducere economică

Pe drum, lăsaţi întotdeauna levierul în poziţia **D**, pedala de acceleraţie fiind menţinută puţin apăsată, raporturile vor trece automat la o turaţie motor mai mică.

Accelerări şi depăşiri

Apăsaţi ferm şi până la fund pedala de acceleraţie (până ce depăşiţi punctul dur al pedalei).

Aceasta vă va permite, în funcţie de posibilităţile motorului, să treceţi într-un raport optim inferior.

Cazuri particulare

În anumite cazuri de rulare (ce conduc, de exemplu, la protecţia motorului, activarea programului de control dinamic de conducere: **ESC** etc.), sistemul automat poate schimba treapta de viteză în mod automat.

De asemenea, pentru a evita „manevrele greşite”, schimbarea raportului poate fi refuzată de „automatism”: în acest caz afişajul raportului clipeşte câteva secunde pentru a vă avertiza de aceasta.

La urcare, pentru a rămâne oprit, nu lăsaţi piciorul pe pedala de acceleraţie.

Risc de supraîncălzire a cutiei de viteze automate.

Verificaţi dacă martorul luminos **P** de pe tabloul de bord se activează înainte de a părăsi vehiculul.

Risc de pierdere a imobilizării vehiculului.

Situaţii excepţionale

Dacă tipul carosabilului sau condiţiile meteo (pante ascendente abrupte, pante descendente bruşte, zăpadă adâncă, nisip sau noroi) fac dificilă menţinerea modului automat, în funcţie de vehicul, este recomandat să comutaţi la modul „Low" pentru a permite vehiculului să ruleze la o viteză mai mică de 50 km/h pe suprafeţe cu aderenţă redusă (zăpadă, nori etc.), să urce o pană sau să frâneze motorul în timpul coborârii unei pante. Pentru aceasta, poziţionaţi maneta în poziţia **L**.

Notă: în modul „Low”, variaţiile turaţiei motorului sunt continue, iar acceleraţiile sunt mai liniare.

Pentru a evita oprirea bruscă a motorului în condiţii de vreme foarte rece, așteptați câteva secunde înainte de a decupla poziția **P** sau **N** și de a cupla maneta în poziția **D**, **R** sau **L**.

Staţionare vehicul

Atunci când vehiculul este imobilizat, ţinând piciorul pe pedala de frână, plasaţi levierul în poziţia **P**: cutia de viteze se află în punct mort iar roţile motoare sunt blocate mecanic de către transmisie.
Asiguraţi-vă că frâna de parcare asistată este cuplată.

Din motive de securitate, nu întrerupeţi niciodată contactul înainte de oprirea completă a vehiculului.

În caz de şoc pe partea inferioară a caroseriei vehiculului în timpul unei manevrări (de exemplu: contact cu o bornă, un trotuar supraînălţat sau orice alt mobilier urban) puteţi deteriora vehiculul (de exemplu: deformare a unei osii).

Pentru a evita orice risc de accident, controlaţi vehiculul la un Reprezentant al mărcii.

Perioadă de întreţinere

Consultaţi documentul de întreţinere al vehiculului sau consultaţi un reprezentant al mărcii pentru a verifica dacă este necesară întreţinere planificată pentru cutia de viteze automată.
Dacă aceasta nu necesită întreţinere, nu este necesar să completaţi nivelul de ulei.

Anomalie de funcţionare

– **în timpul rulării**, dacă mesajul „Verifică cutia de viteze” apare pe tabloul de bord, indică o defecţiune.

  Consultaţi cât mai curând un Reprezentant al mărcii;

– **în timpul rulării,** dacă mesajul „Supraîncălzire cutie de viteze” apare pe tabloul de bord, opriţi-vă de îndată ce este posibil pentru a lăsa cutia de viteze să se răcească şi aşteptaţi până dispare mesajul;

– **Depanarea unui vehicul cu cutie de viteze automată** ➥ 5.44.

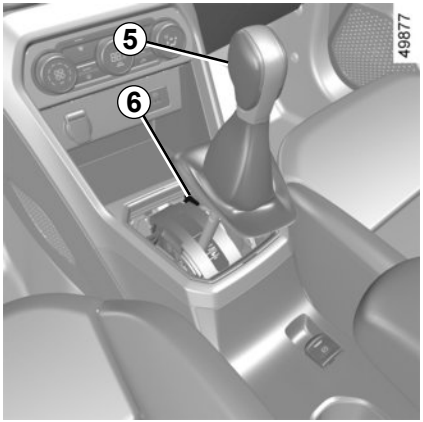

La pornire, în cazul în care levierul este blocat pe poziţia **P** atunci când apăsaţi pedala de frână (de exemplu, pană de baterie), este posibil să eliberaţi manual levierul pentru a debloca roţile motoare. Pentru a face acest lucru, declipsaţi baza burdufului şi apăsaţi butonul ***6*** în timp ce apăsaţi simultan butonul ***5*** de pe levier, pentru a debloca levierul și a comuta pe poziția **N**.

Consultaţi cât mai curând un Reprezentant al mărcii.

APEL DE URGENŢĂ (1/3)

Atunci când vehiculul este prevăzut cu această echipare, apelul de urgenţă este un sistem care permite apelarea automată sau manuală a serviciilor de urgenţă în cazul unui accident sau al unei stări de rău, pentru a reduce timpul de sosire la faţa locului.

Dacă folosiţi funcţia de apel de urgenţă pentru a raporta un accident la care aţi fost martor, acest lucru presupune să vă opriţi în locurile în care condiţiile de trafic permit acest lucru, pentru a le permite serviciilor de urgenţă să vă localizeze vehiculul şi să identifice, prin urmare, locul în care s-a produs accidentul raportat.

În toate cazurile, respectaţi legislaţia locală.

Utilizaţi apelarea de urgenţă numai în cazul unei urgenţe în care sunteţi implicat, dacă sunteţi martor la un accident sau dacă vă simţiţi rău.

În caz de accident, dacă locaţia şi condiţiile de trafic o permit, rămâneţi în apropierea vehiculului pentru a fi în măsură să răspundeţi rapid centrului telefonic de asistenţă, dacă este necesar.

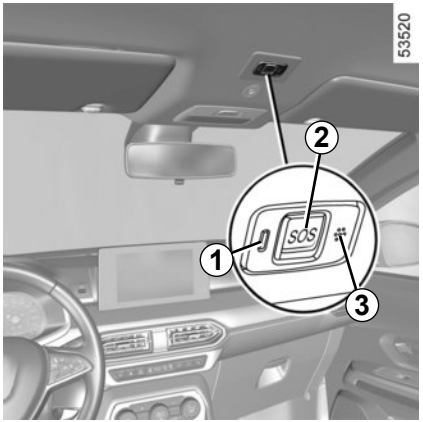

1 Martor luminos funcţionare sistem:
- verde: funcţional (reţea disponibilă);
- stins: nefuncţional (reţea nedisponibilă);
- roşu: în funcţiune defecţiune;
- verde intermitent: apel în desfăşurare.

2 butonul SOS;
3 Microfon;
4 Difuzor.

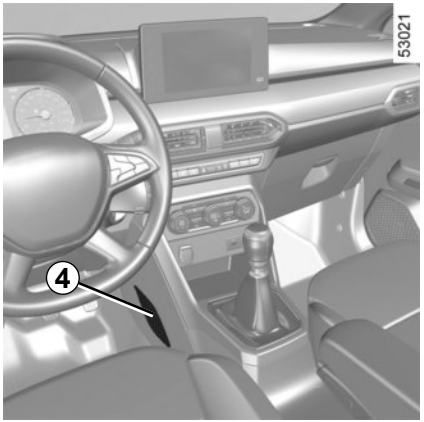

Un apel se efectuează întotdeauna în modul următor:

- apelul este configurat pentru serviciile de urgenţă;
- trimitere date despre incident (plăcuţă de identificare vehicul, ora locală a apelului, ultimele poziţii, direcţia vehiculului);
- comunicare vocală cu serviciile de urgenţă;
- dacă este necesar, se apelează serviciul de asistenţă.

Apelul de urgenţă prezintă două moduri:

- mod automat;
- Mod manual.

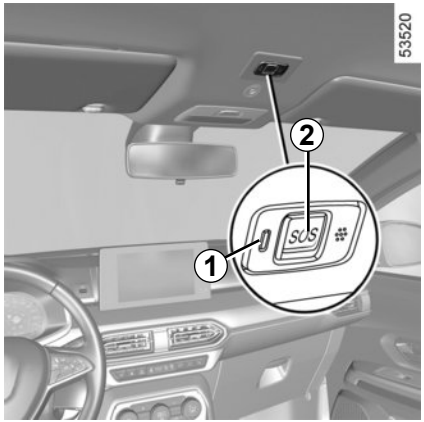

Mod Automat

Apelarea de urgenţă este lansată automat în cazul unui accident care a determinat activarea echipamentului de protecţie (pretensionatoare centuri de securitate, airbag etc.).

Mod Manual

Apelarea de urgenţă este efectuată prin:

– apăsare lungă pe butonul ***2*** timp de cel puţin 3 secunde;

sau

– apăsare pe butonul ***2*** de cinci ori, în interval de 10 secunde.

În cazul activării accidentale, se poate anula apelarea prin apăsarea butonului ***2*** timp de aproximativ două secunde, înainte de conectarea apelului la centrul telefonic de asistenţă.

După iniţierea apelului, acesta poate fi întrerupt numai de call centre.

Mod de testare
(în funcţie de legislaţia locală)

Modul de testare este rezervat Reprezentanţilor mărcii pentru a verifica funcţionarea corespunzătoare a caracteristicii de apelare de urgenţă.

Pentru a activa modul de testare:

– apăsaţi scurt, de trei ori, pe butonul ***2***;

– aşteptaţi aproximativ 15 secunde;

– apăsaţi scurt, de trei ori, pe butonul ***2***.

Ieşirea din modul de testare este automată.

Anomalie de funcţionare

În anumite cazuri, este posibil ca apelarea de urgenţă să nu funcţioneze (de exemplu: baterie aproape descărcată).

Atunci când sistemul detectează o eroare de funcţionare, martorul luminos ***1*** devine roşu timp de mai mult de 30 de minute; consultaţi cât mai curând un reprezentant al mărcii.

Sistemul funcţionează cu o baterie dedicată. Durata de viaţă a bateriei este de aproximativ 4 ani (martorul luminos ***1*** se aprinde în roşu pentru a vă informa). Consultaţi un Reprezentant al mărcii.

Pentru a vă garanta siguranţa şi buna funcţionare a sistemului, orice intervenţie asupra bateriei (demontare, deconectare etc.) trebuie să fie efectuată de către un specialist calificat.

Risc de arsuri de la şocuri electrice.

Respectaţi obligatoriu periodicităţile de înlocuire menţionate în documentul de întreţinere, fără a le depăşi.

Bateria este specifică vehiculului. Asiguraţi înlocuirea acesteia cu o baterie de acelaşi tip.

Apelaţi la un Reprezentant al mărcii.

Fără caracteristica de apelare de urgenţă, sistemul nu poate fi urmărit şi nu se va afla sub supraveghere permanentă. Datele sunt şterse automat şi în mod constant, iar sistemul stochează numai ultimele trei poziţii ale vehiculului.

Datele sunt trimise numai în eventualitatea unei apelări de urgenţă. Datele trimise către centrul telefonic de asistenţă sunt tratate în conformitate cu legile privind protecţia datelor cu carater personal, aplicabile în ţara în care vă aflaţi. Sistemul stochează datele istoricului de activitate doar timp de 13 ore.

Proprietarul vehiculului are drept de acces la propriile date. Acesta poate solicita corectarea, ştergerea sau blocarea datelor.

Capitolul 3: Confortul dumneavoastră

Aeratoare 3.2
Încălzire, aer condiţionat manual 3.5
Climatizare automată 3.11
Aer condiţionat: informaţii şi recomandări de utilizare 3.16
Echipamente multimedia 3.18
Macarale geamuri cu comenzi electrice 3.22
Trapă de aerisire cu comandă electrică 3.25
Parasolar, mâner de menţinere 3.27
Iluminare interioară 3.28
Compartimente de depozitare, amenajări în habitaclu 3.30
Priză de accesorii 3.34
Tetiere spate 3.35
Banchetă spate: funcţii 3.36
Portbagaj 3.37
Compartimente de depozitare, Amenajări portbagaj 3.39
Tabletă spate 3.42
Transport de obiecte în portbagaj 3.43
Transport de obiecte: remorcare, atelaj 3.45
Bare portbagaj pavilion 3.46

AERATOARE (1/3)

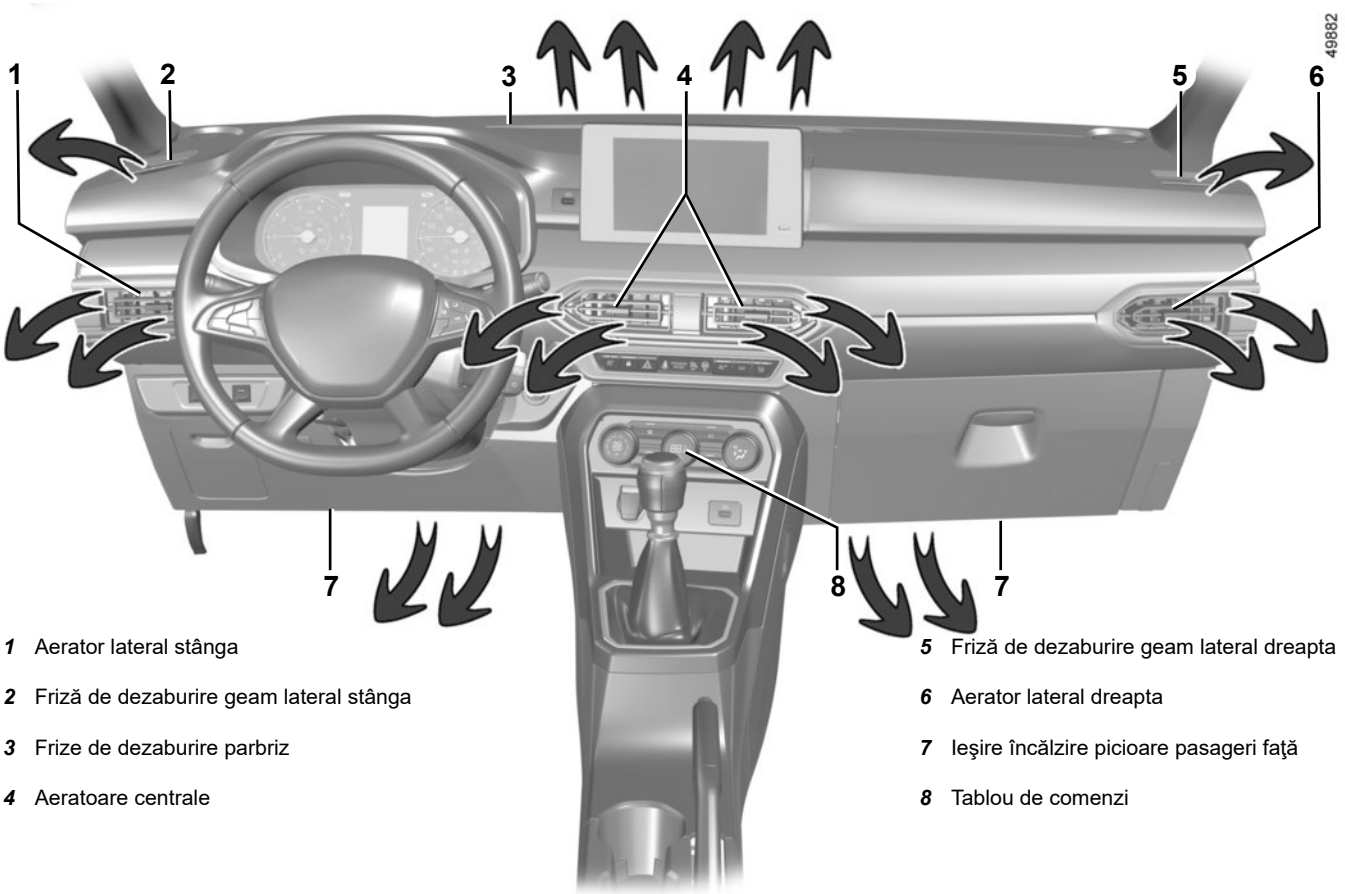

1 Aerator lateral stânga

2 Friză de dezaburire geam lateral stânga

3 Frize de dezaburire parbriz

4 Aeratoare centrale

5 Friză de dezaburire geam lateral dreapta

6 Aerator lateral dreapta

7 Ieşire încălzire picioare pasageri faţă

8 Tablou de comenzi

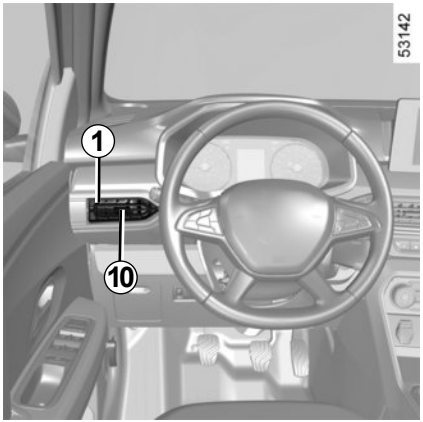

Aeratoare centrale *4* şi laterale *1* şi *6*

Debit

Aerator *1*

Pentru a deschide: deplasaţi cursorul ***10*** spre dreapta.

Pentru a închide: deplasaţi cursorul ***10*** spre stânga, până la capăt.

Aerator *6*

Pentru a deschide: deplasaţi cursorul ***10*** spre stânga.

Pentru a închide: deplasaţi cursorul ***10*** spre dreapta, până la capăt.

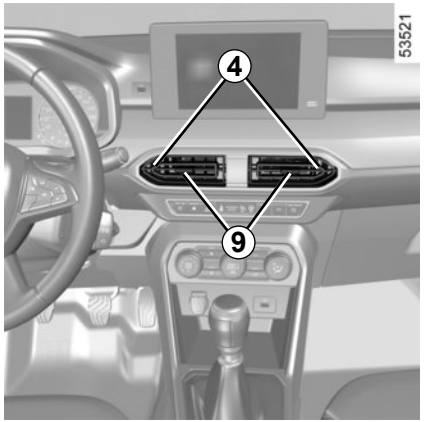

Orientare

Aeratoare *4*

Deplasaţi cursorul ***9*** spre poziţia dorită.

Nu introduceţi nimic în circuitul de ventilare al vehiculului (de exemplu în caz de miros neplăcut...).

Risc de degradare sau de incendiu.

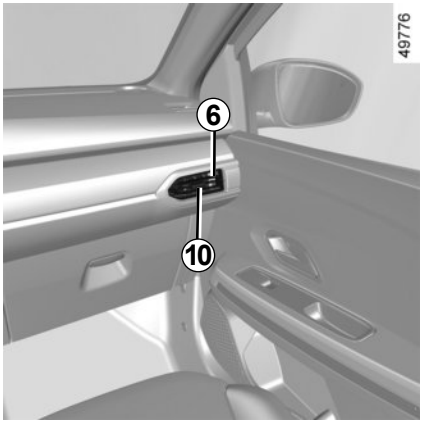

Nu fixaţi obiecte de aeratoare (de ex.: suporturi pentru telefon).

Risc de degradare.

Nu utilizaţi împotriva mirosurilor neplăcute din vehiculul dumneavoastră decât sisteme concepute în acest scop. Consultaţi un Reprezentant al mărcii.

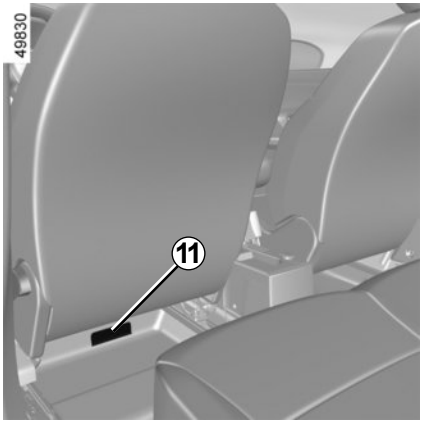

Locuri spate

(în funcţie de vehicul)

Ieşiri încălzire picioare pasageri ***11***.

Nu introduceţi nimic în circuitul de ventilare al vehiculului (de exemplu în caz de miros neplăcut...).

Risc de degradare sau de incendiu.

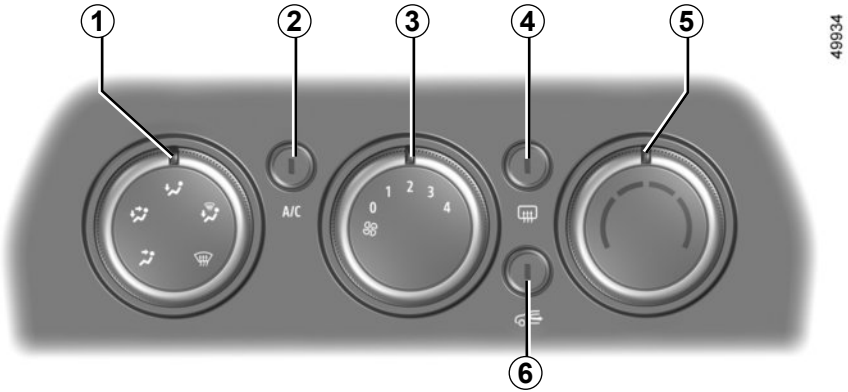

Sistemul A

Comenzi

Prezenţa comenzilor depinde de echiparea vehiculului.

1 Repartizare aer.
2 Punere în funcţiune sau oprire a aerului condiţionat.
3 Reglare viteză de ventilare.
4 Dezgheţare/dezaburire a lunetei spate şi, în funcţie de vehicul, a retrovizoarelor.
5 Reglare temperatură aer.
6 Punere în funcţiune a modului izolare a habitaclului/reciclării aerului.

Informaţii şi recomandări de utilizare.
➥ 3.16

Reglare temperatură aer

Rotiţi comanda ***5*** în funcţie de temperatura dorită. Cu cât indicatorul este mai spre roşu, cu atât temperatura este mai ridicată.

Reglare viteză de ventilare

Rotiţi comanda ***3*** de la 0 la 4. Cu cât comanda este poziţionată spre dreapta, cu atât cantitatea de aer suflat este mai mare. Pentru a opri pătrunderea aerului în habitaclu, treceţi comanda ***3*** la 0.

Sistemul este oprit: viteza de ventilare a aerului din habitaclu este nulă (vehicul oprit), puteţi resimţi totuşi un debit de aer slab atunci când vehiculul rulează.

Utilizarea prelungită a acestei comenzi în poziţia 0 poate antrena aburirea geamurilor laterale şi a parbrizului şi apariţia disconfortului din cauza aerului neîmprospătat din habitaclu.

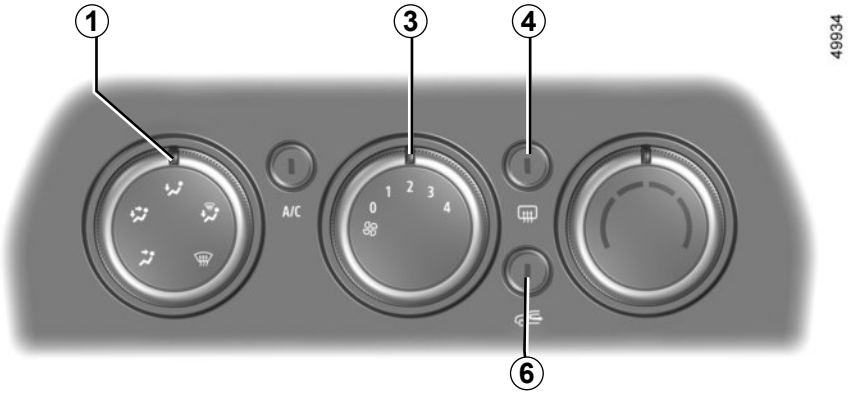

Punerea în funcţiune a modului de izolare habitaclu/reciclare aer

Un martor luminos se aprinde pe butonul ***6*** pentru a confirma funcţionarea acestuia.

În aceste condiţii, aerul este reţinut în habitaclu şi este reciclat fără admisie de aer exterior.

Reciclarea aerului permite:

– să vă izolaţi de ambianţa exterioară (circulaţie în zone poluate...);
– să atingeţi cu mai multă eficacitate temperatura dorită în habitaclu.

Utilizarea prelungită a reciclării aerului poate antrena aburirea geamurilor laterale şi parbrizul şi apariţia disconfortului din cauza aerului neîmprospătat din habitaclu.
Prin urmare, vă recomandăm să reveniţi la modul normal (aer exterior), apăsând pe butonul ***6***, de îndată ce reciclarea aerului nu mai este necesară.

Dezaburire rapidă

Aduceţi comenzile ***1***, ***3*** şi ***6*** în poziţiile:

– dezaburire ;
– ventilare maximă;
– aer exterior.

Utilizarea climatizării permite să acceleraţi dezaburirea.

Lunetă spate cu încălzire

Cu motorul pornit, apăsaţi pe tasta ***4*** (martorul luminos se aprinde).
Această funcţie asigură dezgheţarea-dezaburirea lunetei spate şi în funcţie de vehicul, a retrovizoarelor electrice cu dezgheţare.
În funcţie de vehicul, oprirea funcţionării intervine:
– automat după o durată determinată de sistem (martorul luminos se stinge);
– apăsând din nou pe tasta ***4*** (martorul luminos se stinge).

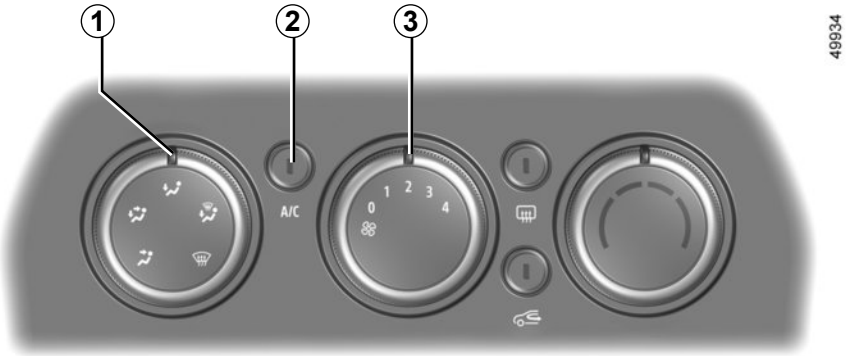

Repartizare aer în habitaclu

Rotiţi comanda ***1*** pentru a alege repartizarea dumneavoastră.

Fluxul de aer este dirijat spre aeratoarele de pe planşa de bord.

Fluxul de aer este dirijat spre aeratoarele planşei de bord şi picioarele pasagerilor.

Fluxul de aer este dirijat în principal spre picioarele ocupanţilor.

Fluxul de aer este repartizat între dezaburitoarele geamurilor laterale faţă, frizele de dezaburire parbriz şi picioarele pasagerilor.

Fluxul de aer este dirijat spre frizele de dezaburire a parbrizului şi dezaburitoarele de geamuri laterale faţă.

Punere în funcţiune sau oprire a aerului condiţionat

Tasta ***2*** permite să puneţi în funcţiune (martor luminos aprins) sau să opriţi (martor luminos stins) funcţionarea aerului condiţionat.

Pornirea nu poate fi efectuată dacă comanda ***3*** este poziţionată pe 0.

Utilizarea aerului condiţionat permite:

– să scădeţi temperatura interioară a habitaclului;

– să eliminaţi aburirii mai rapid.

Aerul condiţionat nu funcţionează atunci când temperatura exterioară este scăzută.

Funcţionarea aerului condiţionat antrenează o creştere a consumului de carburant (opriţil atunci când nu vă mai este util).

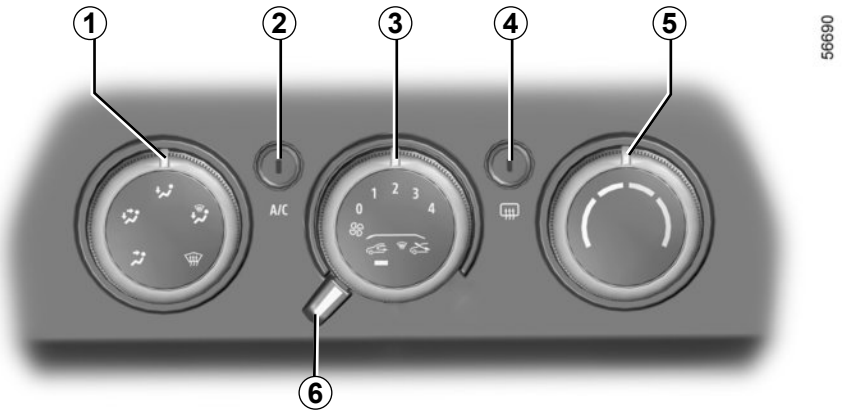

Sistemul B

Comenzi

Prezenţa comenzilor depinde de echiparea vehiculului.

1 Repartizare aer.
2 Punere în funcţiune sau oprire a aerului condiţionat.
3 Reglare viteză de ventilare.
4 Dezgheţare/dezaburire a lunetei spate şi, în funcţie de vehicul, a retrovizoarelor.
5 Reglare temperatură aer.
6 Punere în funcţiune a modului izolare a habitaclului/reciclării aerului.

Informaţii şi recomandări de utilizare.
➥ 3.16

Reglare temperatură aer

Rotiţi comanda ***5*** în funcţie de temperatura dorită. Cu cât indicatorul este mai spre roşu, cu atât temperatura este mai ridicată.

Reglare viteză de ventilare

Rotiţi comanda ***3*** de la 0 la 4. Cu cât comanda este poziţionată spre dreapta, cu atât cantitatea de aer suflat este mai mare. Pentru a opri pătrunderea aerului în habitaclu, treceţi comanda ***3*** la 0.

Sistemul este oprit: viteza de ventilare a aerului din habitaclu este nulă (vehicul oprit), puteţi resimţi totuşi un debit de aer slab atunci când vehiculul rulează.

Utilizarea prelungită a acestei comenzi în poziţia 0 poate antrena aburirea geamurilor laterale şi a parbrizului şi apariţia disconfortului din cauza aerului neîmprospătat din habitaclu.

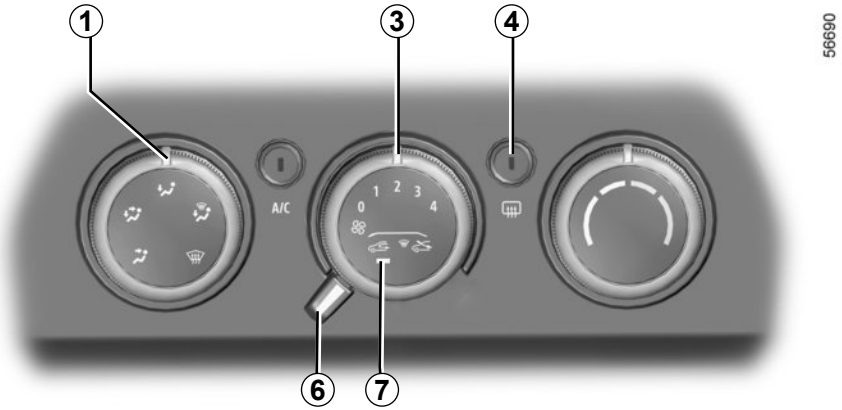

Punerea în funcţiune a modului de izolare habitaclu/reciclare aer

Se aprinde un martor luminos ***7*** pentru a confirma funcţionarea.

În aceste condiţii, aerul este reţinut în habitaclu şi este reciclat fără admisie de aer exterior.

Reciclarea aerului permite:

– să vă izolaţi de ambianţa exterioară (circulaţie în zone poluate...);
– să atingeţi cu mai multă eficacitate temperatura dorită în habitaclu.

Utilizarea prelungită a reciclării aerului poate antrena aburirea geamurilor laterale şi parbrizul şi apariţia disconfortului din cauza aerului neîmprospătat din habitaclu.
Prin urmare, se recomandă să reveniţi la modul normal (aer exterior) prin rotirea comenzii 6 către dreapta, de îndată ce funcţia de reciclare a aerului nu mai este necesară.

Dezaburire rapidă

Aduceţi comenzile ***1***, ***3*** şi ***6*** în poziţiile:

– dezaburire ;
– ventilare maximă;
– aer exterior.

Utilizarea aerului condiţionat permite să se accelereze dezaburirea.

Lunetă spate cu încălzire

Cu motorul pornit, apăsaţi pe tasta ***4*** (martorul luminos se aprinde).
În funcţie de vehicul, această funcţie asigură dezgheţarea/dezaburirea lunetei spate şi a retrovizoarelor exterioare.
În funcţie de vehicul, oprirea funcţionării intervine:

– automat după o durată determinată de sistem (martorul luminos se stinge);
– apăsând din nou pe tasta ***4*** (martorul luminos se stinge).

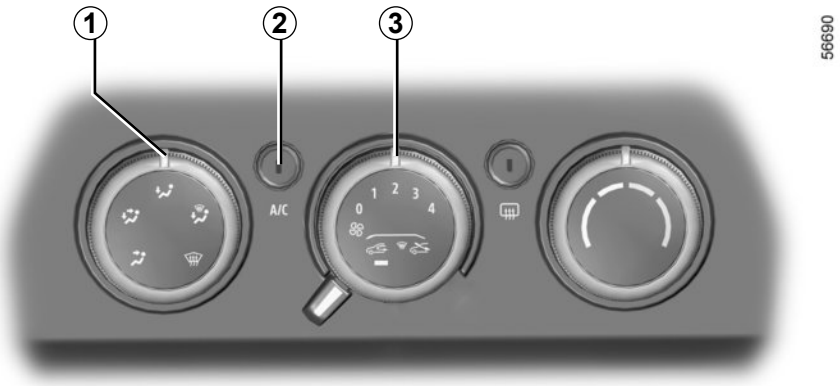

Repartizare aer în habitaclu

Rotiţi comanda ***1*** pentru a alege repartizarea dumneavoastră.

Fluxul de aer este dirijat spre aeratoarele de pe planşa de bord.

Fluxul de aer este dirijat spre aeratoarele planşei de bord şi picioarele pasagerilor.

Fluxul de aer este dirijat în principal spre picioarele ocupanţilor.

Fluxul de aer este repartizat între dezaburitoarele geamurilor laterale faţă, frizele de dezaburire parbriz şi picioarele pasagerilor.

Fluxul de aer este dirijat spre frizele de dezaburire a parbrizului şi dezaburitoarele de geamuri laterale faţă.

Punere în funcţiune sau oprire a aerului condiţionat

Tasta ***2*** permite să puneţi în funcţiune (martor luminos aprins) sau să opriţi (martor luminos stins) funcţionarea aerului condiţionat.

Pornirea nu poate fi efectuată dacă comanda ***3*** este poziţionată pe 0.

Utilizarea aerului condiţionat permite:

– să scădeţi temperatura interioară a habitaclului;

– să eliminaţi aburirii mai rapid.

Aerul condiţionat nu funcţionează atunci când temperatura exterioară este scăzută.

Funcţionarea aerului condiţionat antrenează o creştere a consumului de carburant (opriţil atunci când nu vă mai este util).

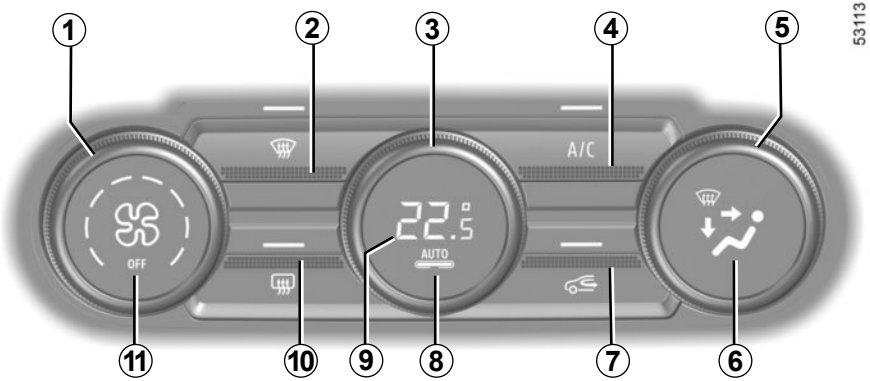

Comenzile

(În funcţie de vehicul)

1 Reglare viteză de ventilare.

2 Funcţie „vedere clară”.

3 Reglare temperatură aer.

4 Punere în funcţiune sau oprire a aerului condiţionat.

5 Reglare a repartizării aerului în habitaclu.

6 Afişare mod distribuţie aer.

7 Punere în funcţiune a modului izolare a habitaclului/ reciclării aerului

8 Punere în funcţiune a modului automat.

9 Afişare temperatură.

10 Dezgheţare/dezaburire a lunetei spate şi, în funcţie de vehicul, a retrovizoarelor.

11 Afişare viteză de ventilare.

Mod automat

Climatizarea automată este un sistem ce garantează (cu excepţia cazurilor de utilizare extreme) confortul ambiant în habitaclu şi menţinerea unui bun nivel de vizibilitate optimizând consumul. Sistemul acţionează asupra vitezei de ventilare, repartizarea aerului, reciclarea aerului, pornirea sau oprirea aerului condiţionat şi temperatura aerului.

AUTO: permite optimizarea atingerii nivelului de confort ales, în funcţie de condiţiile exterioare. Apăsaţi butonul ***8***. Martorul luminos integrat în tasta ***8*** se aprinde.

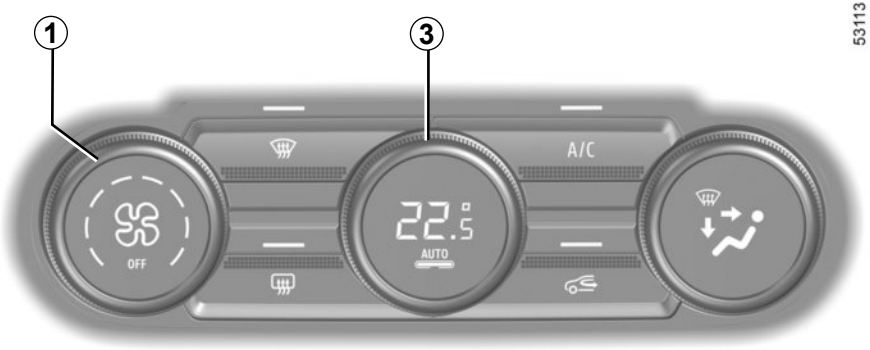

Reglare viteză de ventilare

În mod automat, sistemul gestionează viteza de ventilare cel mai bine adaptată pentru a atinge şi a menţine confortul.

Puteţi în continuare să ajustaţi viteza de ventilare rotind comanda ***1*** pentru a creşte sau scădea viteza de ventilare.

Reglare temperatură aer

Rotiţi comanda ***3*** în funcţie de temperatura dorită.

Notă: setările maxime şi minime permit sistemului să producă niveluri maxime de temperatură ridicată sau redusă („Lo” şi „Hi”).

Valorile temperaturii afişate traduc un nivel de confort.
În momentul pornirii vehiculului, creşterea sau diminuarea valorii afişate nu permite în nici un caz atingerea mai rapidă a nivelului de confort. Sistemul optimizează întotdeauna scăderea sau creşterea temperaturii (ventilarea nu porneşte instantaneu în viteză maximă: ea creşte progresiv) aceasta poate dura de la câteva secunde la mai multe minute.
În general, exceptând un impediment particular, aeratoarele de pe planşa de bord trebuie să rămână constant deschise.

Funcţie „vedere clară”

Apăsaţi pe butonul ***2***: martorul luminos situat deasupra se aprinde.

Această funcţie permite o dezgheţare şi dezaburire rapidă a parbrizului şi a lunetei spate, a geamurilor laterale faţă şi a retrovizoarelor exterioare (în funcţie de vehicul). Ea impune pornirea automată a aerului condiţionat şi a dezgheţării lunetei spate.

Apăsaţi pe butonul ***2*** pentru a opri funcţionarea lunetei spate cu dezgheţare. Martorul luminos situat deasupra se stinge.

Pentru a ieşi din această funcţie, apăsaţi pe tasta ***2*** sau ***8*** sau ajustaţi viteza de ventilare rotind comanda ***1***.

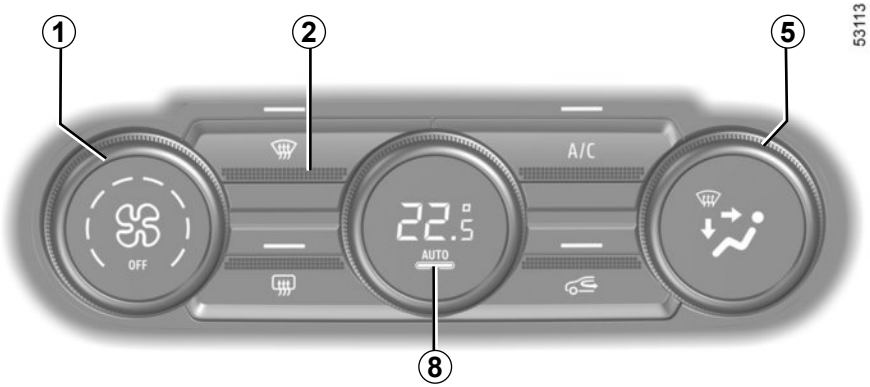

Modificare a repartizării aerului în habitaclu

Rotiţi comanda ***5*** în funcţie de distribuţia de aer dorită. Martorul luminos integrat în tasta selectată se aprinde.

Este posibil să combinaţi două poziţii în acelaşi timp.

Fluxul de aer este dirijat spre frizele de dezaburire a parbrizului şi dezaburitoarele de geamuri laterale faţă.

Fluxul de aer este repartizat între dezaburitoarele geamurilor laterale faţă, frizele de dezaburire parbriz şi picioarele pasagerilor.

Fluxul de aer este dirijat în principal spre picioarele ocupanţilor.

Fluxul de aer este dirijat spre aeratoarele de pe planşa de bord şi picioarele pasagerilor.

Fluxul de aer este dirijat spre aeratoarele de pe planşa de bord.

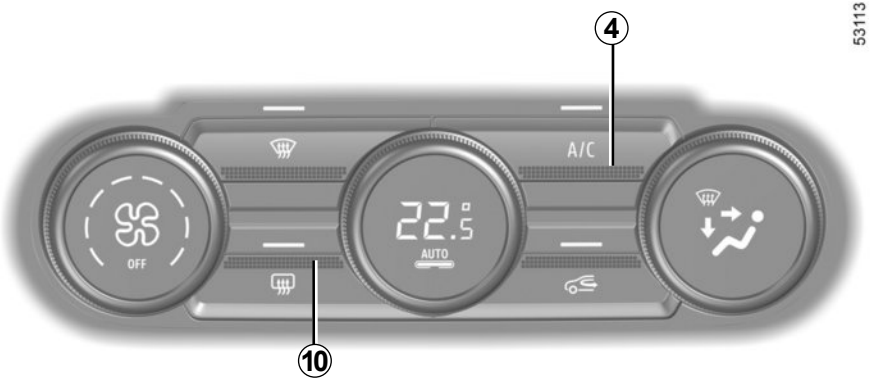

Punere în funcţiune sau oprire a aerului condiţionat

În mod automat, sistemul gestionează pornirea sau oprirea aerului condiţionat în funcţie de condiţiile climatice exterioare.

Apăsaţi contactorul ***4*** pentru a forţa activarea (martorul luminos situat deasupra se aprinde) sau dezactivarea (martorul luminos situat deasupra se stinge) climatizării.

Unele taste dispun de un martor luminos de funcţionare care indică starea funcţiei.

Dezgheţare-dezaburire lunetă spate

Apăsaţi pe butonul ***10***: martorul luminos situat deasupra se aprinde. Această funcţie permite dezaburirea sau dezgheţarea rapidă a lunetei spate şi dezgheţarea retrovizoarelor (pe vehiculele astfel echipate).

Pentru a ieşi din această funcţie, apăsaţi din nou pe tasta ***10***. Implicit, dezaburirea se opreşte automat.

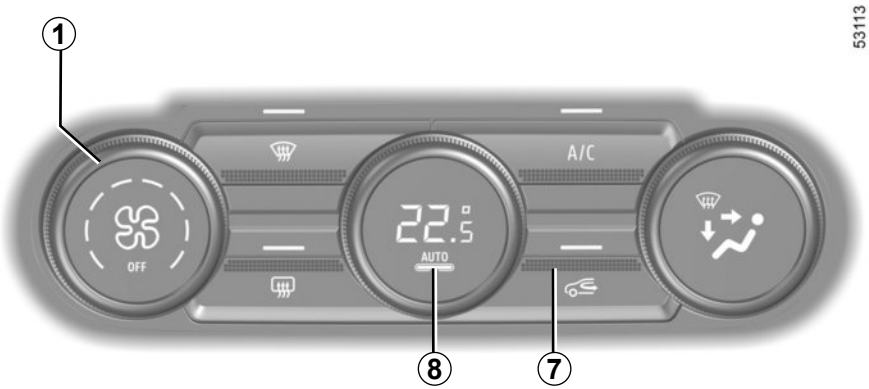

Reciclare aer (izolare habitaclu)

Această funcţie este gestionată automat dar puteţi să o activaţi manual. În acest caz, funcţionarea este confirmată prin aprinderea martorului situat deasupra butonului ***7***.

Dezaburirea/dezgheţarea rămâne în toate cazurile prioritară pe reciclarea aerului.

Notă:

– în timpul reciclării, aerul este reţinut în habitaclu şi este reciclat fără admisie de aer exterior;
– reciclarea aerului permite să vă izolaţi de ambianţa exterioară (circulaţie în zonă poluată…).
– să atingeţi cu mai multă eficacitate temperatura dorită în habitaclu.

Utilizare manuală

Apăsaţi pe butonul ***7***: martorul luminos situat deasupra se aprinde.

Utilizarea îndelungată a acestei poziţii poate antrena mirosuri neplăcute datorită neîmprospătării aerului, precum şi aburirea geamurilor.

Este deci recomandat să treceţi în mod automat apăsând din nou pe tasta ***7*** de îndată ce reciclarea aerului nu mai este necesară.

Pentru a ieşi din această funcţie, apăsaţi din nou pe tasta ***7***.

Oprire sistem

Rotiţi comanda ***1*** pe „OFF” pentru a opri sistemul. Pentru a-l porni, rotiţi din nou comanda ***1*** pentru a regla viteza de ventilare sau apăsaţi pe tasta ***8***.

Funcţionarea aerului condiţionat antrenează o creştere a consumului de carburant (opriţil atunci când nu vă mai este util).

Recomandări de utilizare

În unele cazuri, (aer condiţionat oprit, reciclare aer activată, viteză de ventilare nulă sau redusă...) puteţi constata apariţia aburirii pe geamurile şi pe parbrizul vehiculului.
În caz de condens, utilizaţi funcţia **„Vedere clară”** pentru a-l îndepărta. Pentru a preveni reapariţia condensului, sistemul menţine climatizarea activată după dezactivarea funcţiei **„Vedere clară”**.

Nu introduceţi nimic în circuitul de ventilare al vehiculului (de exemplu în caz de miros neplăcut...).

Risc de degradare sau de incendiu.

Întreţinere

Consultaţi documentul de întreţinere al vehiculului dumneavoastră pentru a cunoaşte periodicităţile de control.

Consum

Este normal să constataţi o creştere a consumului de carburant (mai ales în mediu urban) în timpul utilizării aerului condiţionat.
Pentru vehiculele echipate cu aer condiţionat fără mod automat, opriţi sistemul atunci când nu mai aveţi nevoie de el.

Recomandări pentru a minimiza consumul şi deci a ajuta la protejarea mediului înconjurător
Rulaţi cu aeratoarele deschise şi geamurile închise.
Dacă vehiculul a rămas staţionat în plină căldură sau în plin soare, aveţi grijă să îl aerisiţi câteva minute pentru a evacua aerul cald înainte de a porni.

Utilizaţi periodic sistemul de aer condiţionat, chiar şi pe timp foarte rece, pornindu-l cel puţin o dată pe lună timp de aproximativ 5 minute.

Anomalii de funcţionare

În general, în caz de anomalie de funcţionare, consultaţi un Reprezentant al mărcii.

– **Scădere a eficacităţii la nivelul dezgheţării, al dezaburirii sau al aerului condiţionat.**
Aceasta poate proveni de la înfundarea cartuşului filtrului habitaclu.

– **Lipsă aer rece**.
Verificaţi dacă poziţionarea comenzilor şi starea siguranţelor este bună. În caz contrar opriţi sistemul.

Prezenţă apă sub vehicul

După utilizarea prelungită a aerului condiţionat, este normal să constataţi o prezenţă a apei sub vehicul provenind din condensare.

Nu deschideţi circuitul de fluid frigorific. Acesta este periculos pentru ochi şi pentru piele.

AER CONDIŢIONAT: informaţii şi instrucţiuni de utilizare (2/2)

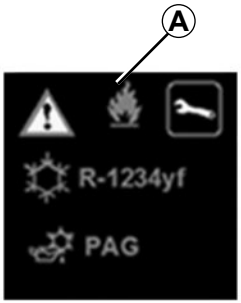

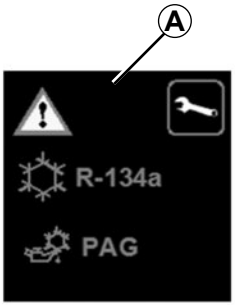

42430

Circuitul fluidului refrigerant (ale cărui elemente sunt închise ermetic) poate conţine gaze fluorurate cu efect de seră.

În funcţie de vehicul, veţi găsi următoarele informaţii pe eticheta ***A*** lipită în compartimentul motor.

Prezenţa şi amplasarea informaţiilor de pe eticheta ***A*** depind de vehicul.

Nu deschideţi circuitul de fluid refrigerant. Acesta este periculos pentru ochi şi pentru piele.

Înainte de a efectua orice intervenţie în compartimentul motorului, trebuie să întrerupeţi contactul. ➥ 2.3 sau ➥ 2.5.

Tip de fluid refrigerant

Tip de ulei în circuitul de aer condiţionat

Produs inflamabil

Consultaţi manualul de utilizare

Întreţinere

x,xxx kg	Cantitatea de fluid refrigerant prezent în vehicul.
GWP xxxxx	Potenţial de încălzire globală (echivalent CO2).
Echiv. CO2 x,xx t	Cantitatea în sarcină şi în echivalentul CO2.

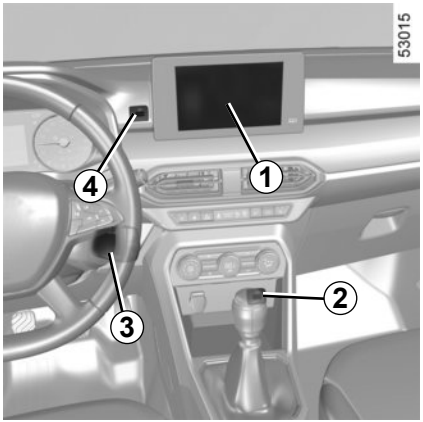

Prezenţa şi amplasamentul acestor echipamente depind de echipamentul multimedia al vehiculului.

1 Ecran multimedia.
2 Priză multimedia.
3 Comenzi sub volan.
4 Priză multimedia.
5 Microfon.

Utilizare telefon

Vă amintim necesitatea de a respecta legislaţia în vigoare referitoare la utilizarea acestui tip de aparat.

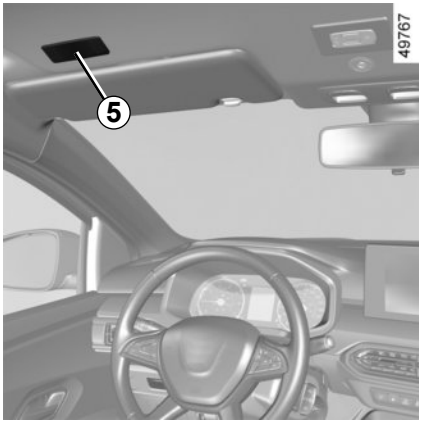

Comandă integrată pentru telefon mâini libere

Utilizaţi microfonul ***5*** şi comanda ***3*** de sub volan.

Nu branşaţi decât accesorii cu o putere maximă de 12 waţi.

Risc de incendiu.

Priză multimedia *2*

Portul USB poate fi utilizat pentru a reîncărca accesoriile aprobate de departamentul nostru tehnic, cu o putere nominală maximă de 12 waţi (5 volţi) la fiecare port.

Priză multimedia *4*

Puteţi utiliza priza USB pentru a accesa conţinutul multimedia al accesoriilor.
Diferitele surse pot fi selectate de pe ecranul multimedia şi de la comenzile de sub volan.

Consultaţi manualul echipamentului pentru a cunoaşte modul de funcţionare.

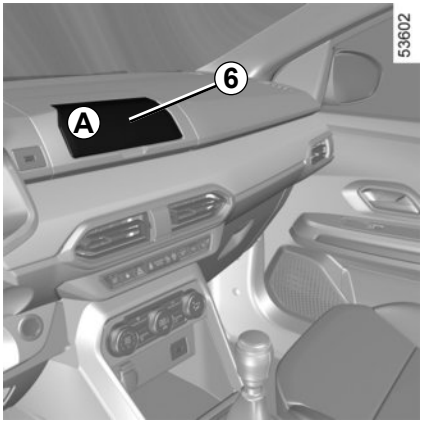

Suport de telefon *A*

La vehiculele astfel echipate, ridicaţi trapa ***6***, aşezaţi telefonul ***9*** în poziţie orizontală pe suportul ***7***, apoi coborâţi trapa ***6*** în timp ce menţineţi telefonul în poziţie pe suportul ***8***.

Din motive de securitate, efectuaţi aceste reglaje cu vehiculul oprit.

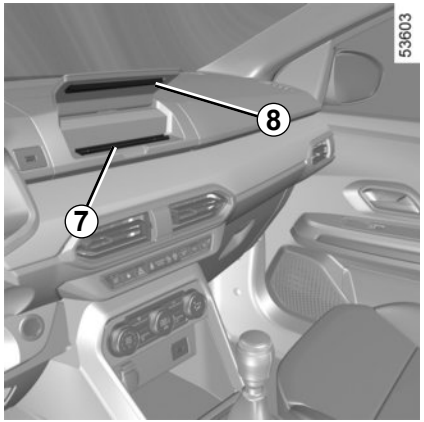

Înainte de utilizare, asiguraţi-vă că telefonul este menţinut fix în poziţie între suporturile ***7*** şi ***8***.

Asiguraţi-vă că telefonul este menţinut fix în poziţie în suportul de telefon pentru a nu fi proiectat spre ocupanţi în timpul virării sau frânării bruşte.

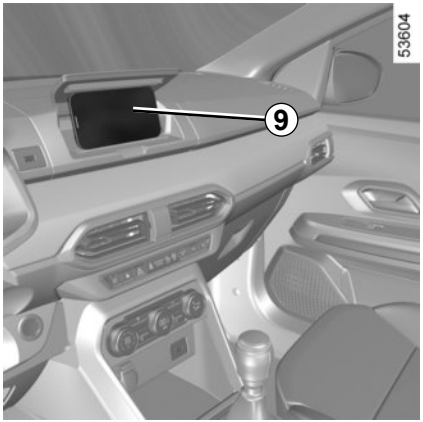

Utilizare telefon

Vă amintim necesitatea de a respecta legislaţia în vigoare referitoare la utilizarea acestui tip de aparat.

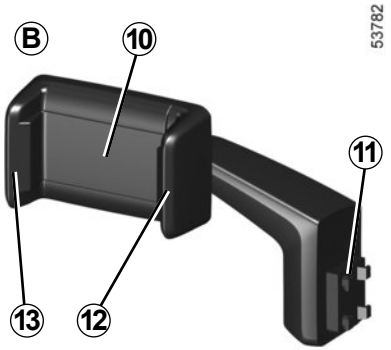

Suport de telefon amovibil *B*

La vehiculele astfel echipate, pentru a monta suportul de telefon amovibil ***B***, respectaţi următoarele instrucţiuni:

– scoateţi capacul ***14*** (mişcare ***C***);

– ataşaţi baza ***11*** a suportului de telefon la elementul ***15*** (mişcare ***D***);

– trageţi clema ***12*** spre dreapta;

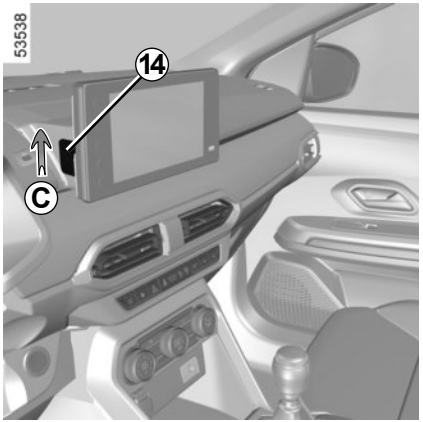

– aşezaţi telefonul în suportul de telefon ***10***, apăsând pe clema fixă ***13***, apoi eliberaţi clema ***12*** astfel încât telefonul să fie menţinut ferm în poziţie între clemele ***12*** şi ***13***.

Pentru a îndepărta suportul de telefon amovibil ***B***, procedaţi în sens invers.

Notă: puteţi regla manual înclinarea suportului de telefon ***10*** în poziţia dorită.

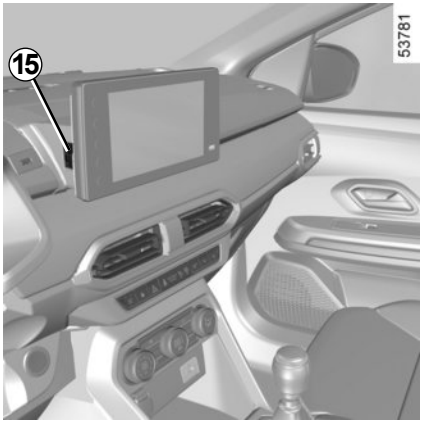

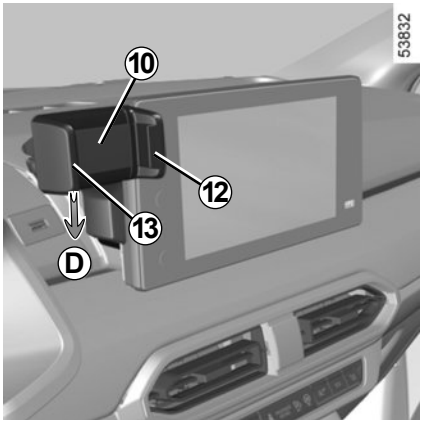

Asiguraţi-vă că baza suportului de telefon este montată corect şi că telefonul este menţinut fix în poziţie în suportul de telefon, astfel încât să nu fie proiectat spre ocupanţi în timpul virării sau frânării bruşte.

Din motive de securitate, efectuaţi aceste reglaje cu vehiculul oprit.

Utilizare telefon

Vă amintim necesitatea de a respecta legislaţia în vigoare referitoare la utilizarea acestui tip de aparat.

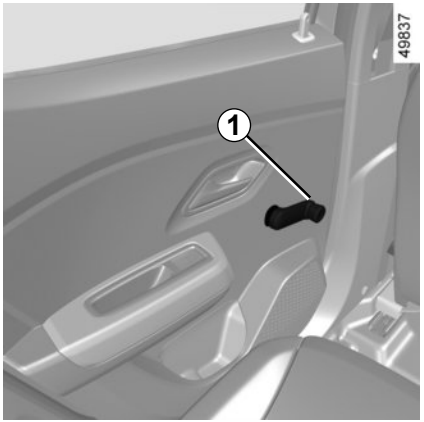

Macarale manuale geamuri spate

Manevraţi manivela ***1*** pentru a coborî sau ridica geamul până la înălţimea dorită.

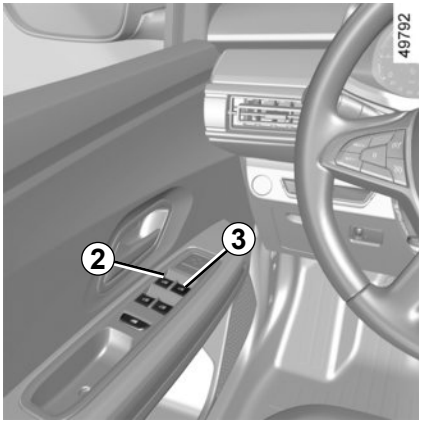

Macarale electrice geamuri faţă

Macarale electrice geamuri funcţionează cu contactul pus.

De pe locul şoferului

Apăsaţi sau trageţi de contactorul unui geam pentru a-l coborî sau a-l ridica până la înălţimea dorită.

2 pentru partea şofer.

3 pentru partea pasager faţă.

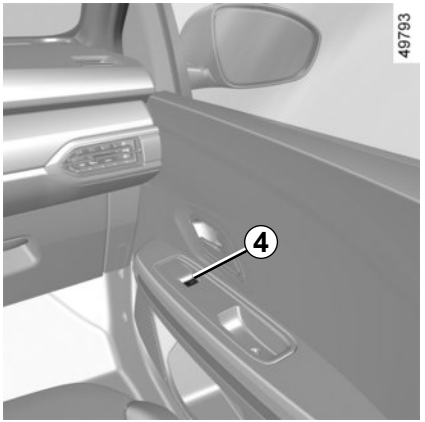

De pe locul pasagerului faţă

Acţionaţi contactorul ***4***.

Evitaţi să puneţi un obiect rezemat pe un geam întredeschis: risc de deteriorare a macaralei geamului.

Mod de funcţionare cu impulsuri

Acest mod se adaugă la funcţionarea macaralei electrice geamuri descrisă anterior.

Apăsaţi sau trageţi scurt de contactorul unui geam până la capăt: geamul va fi ridicat sau coborât complet. O acţiune asupra contactorului opreşte funcţionarea geamului.

Acţionare imposibilă a macaralei de geam cu impulsuri

Macaraua de geam cu impulsuri este echipată cu protecţie termică: dacă apăsaţi contactorul geamului în mod consecutiv de cel puţin şaisprezece ori, acesta trece în modul de protecţie (blocarea geamului).

Puteţi să:
– apăsaţi scurt pe contactorul macaralei de geam şi la intervale de aproximativ 30 de secunde;
– cu motorul pornit, geamul se va debloca după aproximativ 20 de minute de inacţiune asupra contactorului macaralei de geam.

Notă: dacă geamul întâlneşte o rezistenţă la închidere (de exemplu: o creangă de copac etc.) acesta se opreşte, apoi coboară din nou cu câţiva centimetri.

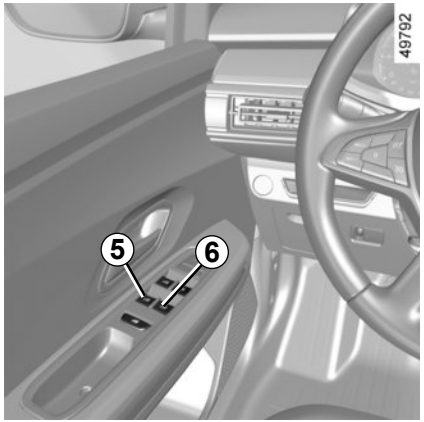

Macarale electrice geamuri spate

De pe locul şoferului

Cu contactul pus, apăsaţi pe partea inferioară a butonului ***5*** sau ***6*** pentru a coborî geamul sau pe partea superioară a butonului ***5*** sau ***6*** pentru a-l ridica până la înălţimea dorită.

Notă: geamurile spate nu coboară complet.

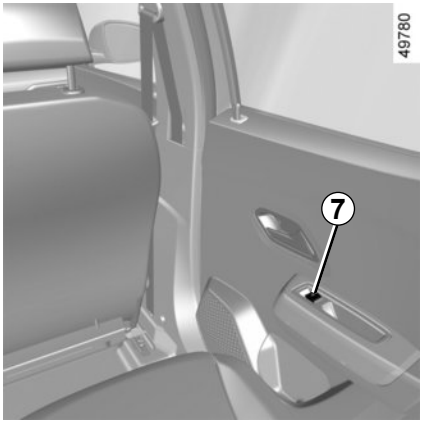

De pe locul pasagerului spate

Acţionaţi butonul ***7***.

La închiderea geamurilor, asiguraţi-vă că nicio parte a corpului (braţ, mână etc.) nu iese afară din vehicul.

Riscuri de rănire gravă.

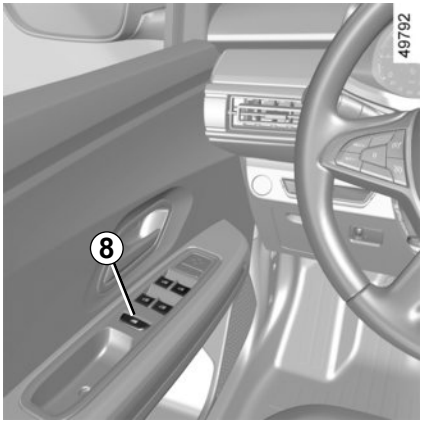

Blocare şi deblocare macarale geamuri spate

Apăsaţi pe partea superioară a butonului ***8*** pentru a bloca funcţionarea macaralelor geamurilor spate sau pe partea inferioară a butonului ***8*** pentru a-l debloca.

La închiderea geamurilor, asiguraţi-vă că nicio parte a corpului (braţ, mână etc.) nu iese afară din vehicul.

Riscuri de rănire gravă.

Securitate pasageri spate
Şoferul poate interzice funcţionarea macaralelor geamurilor apăsând pe butonul ***8***.

Responsabilitate şofer

Nu părăsiţi niciodată vehiculul lăsând cheia înăuntru şi nu lăsaţi niciodată în interiorul vehiculului un copil, un adult fără discernământ sau un animal de companie, chiar şi pentru o perioadă scurtă de timp.

Acesta ar putea să se pună în pericol sau să pună în pericol alte persoane prin pornirea motorului, acţionând echipamente cum ar fi de exemplu macaralele geamuri sau poate bloca uşile.

În caz de imobilizare a unei părţi a corpului, inversaţi imediat sensul cursei geamului apăsând pe contactorul aferent.

Riscuri de rănire gravă.

TRAPĂ DE AERISIRE CU COMANDĂ ELECTRICĂ (1/2)

Pentru a culisa perdeaua *1*

– **Pentru deschidere:** împingeţi mânerul ***2*** înapoi, pentru a deplasa storul în poziţia dorită;

– **pentru a închide:** trageţi mânerul ***2*** spre înainte pentru a deplasa storul în poziţia dorită.

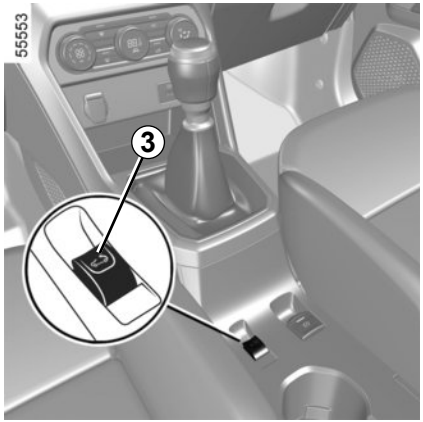

Pentru a culisa trapa de aerisire

– **Pentru a deschide:** apăsaţi butonul ***3*** până când trapa panoramică se deschide suficient;

– **Pentru a închide:** trageţi butonul ***3***.

Responsabilitate şofer

Nu părăsiţi niciodată vehiculul, nici măcar pentru scurt timp, atunci când în interior se află un copil, un adult care nu se poate deplasa singur sau un animal.

Acesta ar putea să se pună în pericol sau să pună în pericol alte persoane prin pornirea motorului, acţionând echipamente cum ar fi de exemplu macaralele geamuri sau poate bloca uşile.

În caz de imobilizare, inversaţi imediat sensul cursei trăgând butonul ***3***.

Riscuri de rănire gravă.

Precauţii de utilizare

– **Vehicul cu bare portbagaj pavilion încărcate.**

  În general, atunci când pavilionul este încărcat, nu este recomandat să manevraţi trapa de aerisire.

  Înainte de a manipula trapa de aerisire, verificaţi obiectele şi/sau accesoriile (portbicicletă, portbagaj pavilion...) montate pe barele portbagaj pavilion: acestea trebuie bine dispuse şi arimate iar gabaritul lor nu trebuie să împiedice buna funcţionare a trapei de aerisire.

  Pentru detalii despre adaptările posibile, contactaţi un reprezentant al mărcii.

– **Controlaţi** dacă trapa panoramică este închisă corespunzător atunci când părăsiţi vehiculul;

– **curăţaţi** la fiecare trei luni chederul de etanşeitate cu ajutorul produselor selectate de Serviciile noastre Tehnice;

– **nu deschideţi** trapa de aerisire imediat după trecerea prin ploaie sau după ce aţi spălat vehiculul dumneavoastră.

Anomalie de funcţionare

Dacă trapa panoramică nu se închide, consultaţi un reprezentant al mărcii.

La închiderea trapei de aerisire, asiguraţi-vă că nicio parte a corpului (braţ, mână etc.) nu iese afară din vehicul.

Riscuri de rănire gravă.

Parasolar *1* şi *2*

Coborâţi parasolarul ***1*** sau ***2*** pe parbriz sau declipsaţi-l şi rotiţi-l pe geamul lateral.

Oglinzi de curtoazie *3*

În funcţie de vehicul, parasolarele sunt echipate cu o oglindă de curtoazie.

Ridicaţi capacul ***4***.

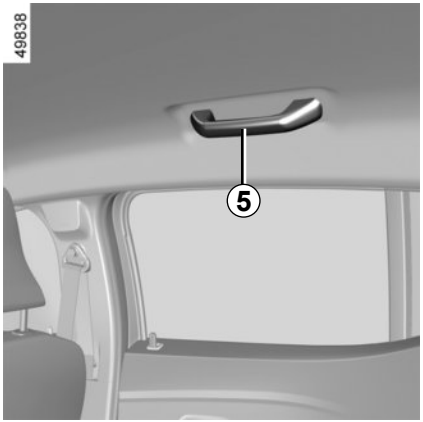

Mâner de menţinere faţă şi, în funcţie de vehicul, spate *5*

El serveşte la menţinerea în rulaj.

Nu îl utilizaţi pentru a urca în vehicul sau la coborâre.

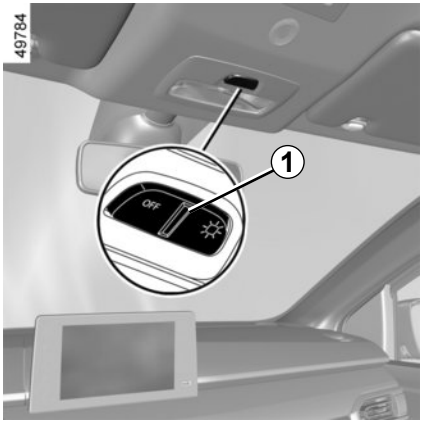

Plafonieră

Apăsaţi pe contactorul ***1*** sau, în funcţie de vehicul, pe contactorul ***3*** sau ***4*** pentru a activa:

– o iluminare impusă;

– o iluminare comandată de deschiderea uneia dintre uşile faţă sau, în funcţie de vehicul, a uneia dintre cele patru uşi. Ea nu se stinge decât dacă uşile respective sunt închise corect;

– o stingere impusă.

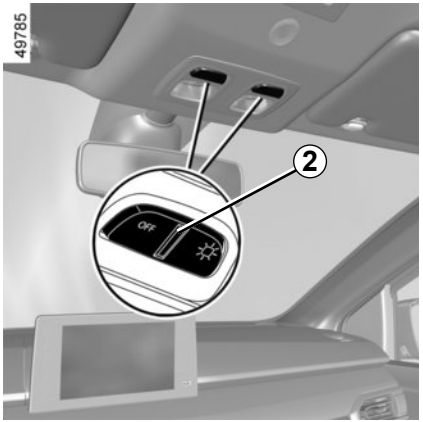

Spoturi de lectură

(În funcţie de vehicul)

Apăsând pe contactorul ***2***, obţineţi:

– o iluminare impusă;

– o iluminare comandată de deschiderea uneia dintre uşile faţă sau, în funcţie de vehicul, a uneia dintre cele patru uşi. Ea nu se stinge decât dacă uşile respective sunt închise corect;

– o stingere impusă.

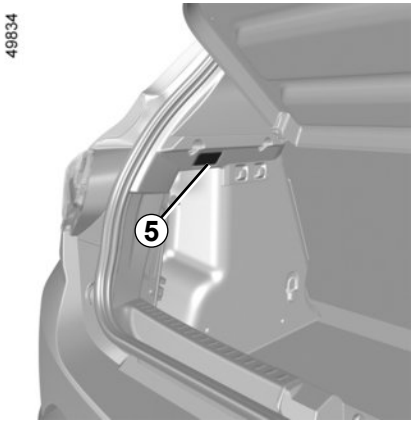

Lampă portbagaj *5*

(În funcţie de vehicul)

Lampa ***5*** se aprinde la deschiderea portbagajului.

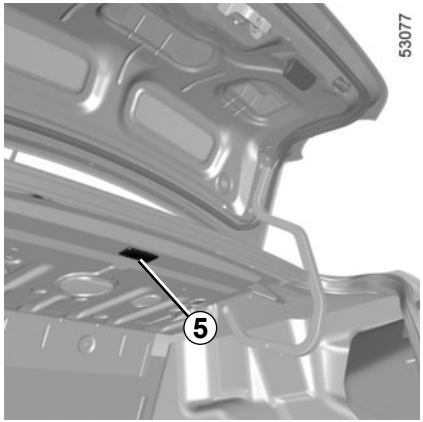

Automatisme de funcţionare a iluminării interioare

(În funcţie de vehicul)

- deblocarea de la distanţă a uşilor antrenează o temporizare a iluminării de aproximativ 30 de secunde.
- dacă o uşă rămâne deschisă (sau este închisă greşit), aceasta antrenează o temporizare a iluminării de la 1 la 3 de minute.
- dacă toate uşile sunt închise la punerea contactului, iluminarea se stinge progresiv.

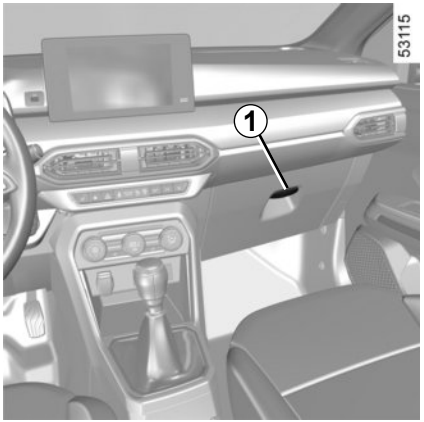

Cutie de depozitare

Pentru a deschide, trageţi paleta ***1***.

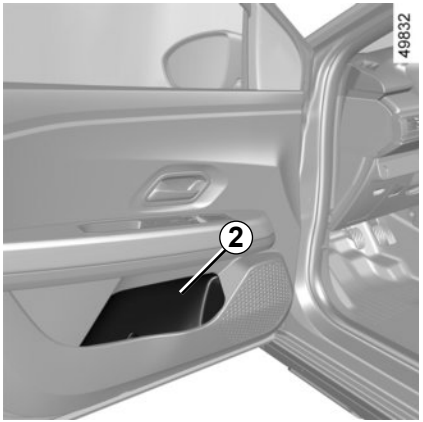

Compartimente de depozitare uşi *2*

Compartiment de depozitare superior al planşei de bord *3*

(În funcţie de vehicul)

Aveţi grijă ca nici un obiect dur, greu sau ascuţit să nu fie plasat în compartimentele de depozitare „deschise”, astfel încât să nu poată fi proiectat asupra pasagerilor la un viraj, la o frânare bruscă sau în caz de şoc.

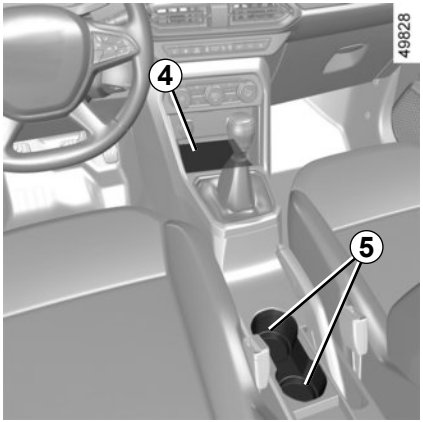

Compartiment de depozitare *4*

Amplasamente pentru scrumieră *5*

Cotieră faţă *6*

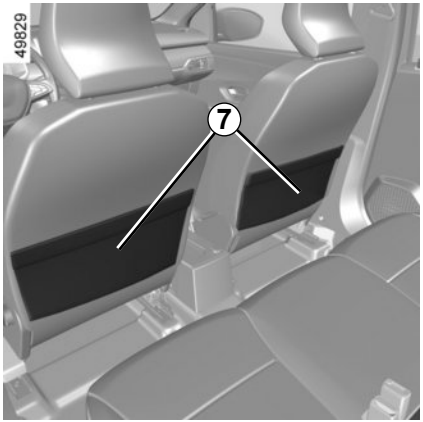

Buzunare de depozitare *7* scaune faţă
(În funcţie de vehicul)

Nici un obiect nu trebuie să se găsească pe planşeu (loc faţă şofer): în cazul unei frânări bruşte aceste obiecte riscă să alunece sub pedalier şi să împiedice utilizarea sa.

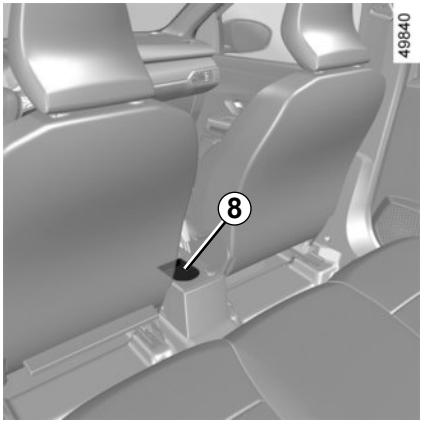

Amplasament pentru pahar *8*

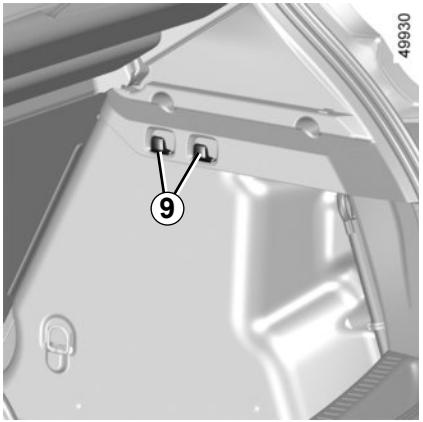

Cârlige pentru pungi *9*

Masă maximă pe cârlig: 5 kg.

Aveţi grijă ca nici un obiect dur, greu sau ascuţit să nu fie plasat în compartimentele de depozitare „deschise”, astfel încât să nu poată fi proiectat asupra pasagerilor la un viraj, la o frânare bruscă sau în caz de şoc.

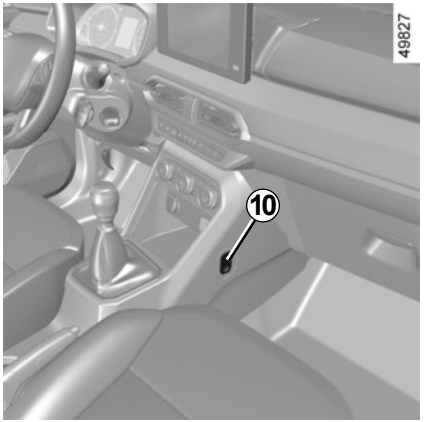

Cârlige pentru pungi *10*

Masă maximă pe cârlig: 3 kg.

Nici un obiect nu trebuie să se găsească pe planşeu (loc faţă şofer): în cazul unei frânări bruşte aceste obiecte riscă să alunece sub pedalier şi să împiedice utilizarea sa.

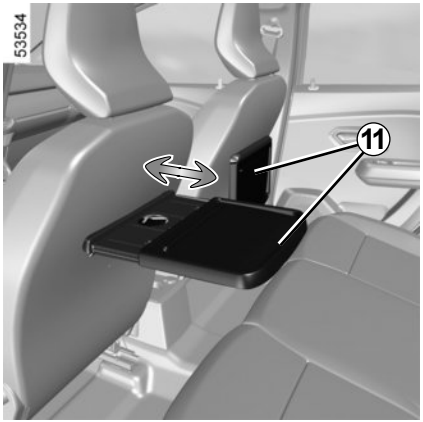

Tablete spate *11*

(În funcţie de vehicul)

Ridicaţi tava în poziţie orizontală.

Este recomandat să utilizaţi tăvile ***11*** numai în timp ce vehiculul este staţionar.

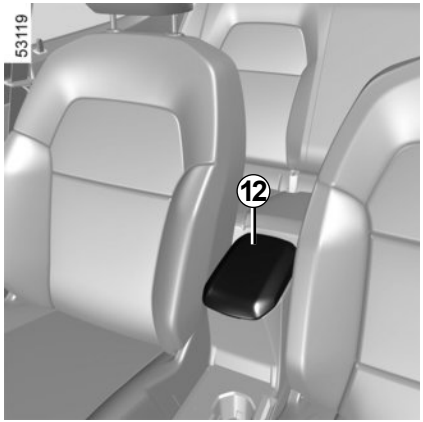

Compartiment de depozitare cotieră centrală *14*

(În funcţie de vehicul)

Ridicaţi capacul ***12*** al cotierei centrale acţionând zăvorul ***13***.

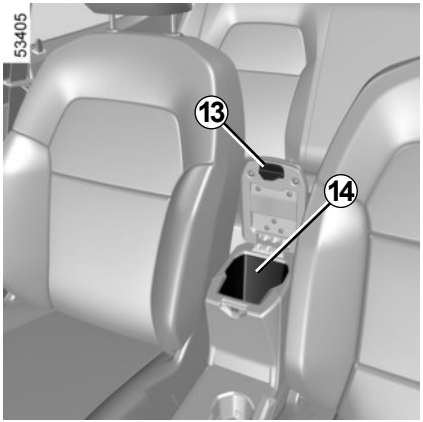

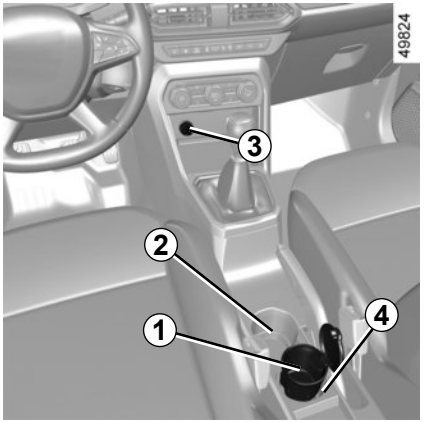

Scrumieră *1*

Se poate fixa într-unul din amplasamentele ***2*** sau ***4***.

Pentru a o deschide, ridicaţi capacul.

Pentru a o goli, trageţi ansamblul, scrumiera iese din locaşul său.

Dacă vehiculul dumneavoastră nu este echipat cu o brichetă şi cu o scrumieră, puteţi să vi le procuraţi de la un Reprezentant al mărcii.

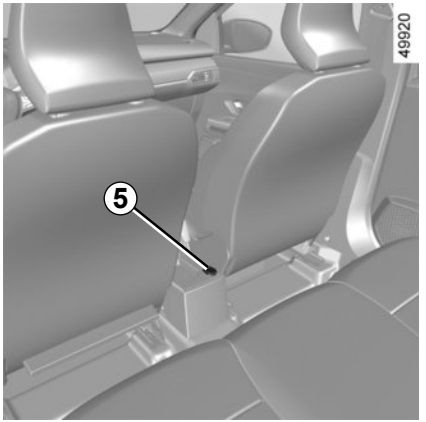

Brichetă *3*

Cu contactul pus, apăsaţi bricheta ***3***. Aceasta revine singură printr-un mic declic de îndată ce este incandescentă. Trageţi bricheta. După utilizare, replasaţi-o fără să o împingeţi până la fund.

Prize de accesorii *3* şi *5* sau *6*

Prizele sunt furnizate pentru conectarea accesoriilor aprobate de Serviciile noastre tehnice.

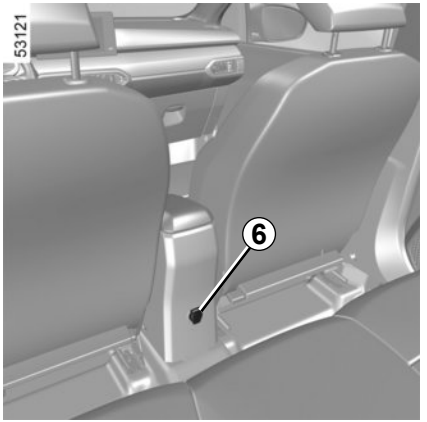

Conectaţi doar accesorii cu o putere maximă de 120 Waţi (12 V).

Atunci când se utilizează mai multe prize de accesorii în acelaşi timp, puterea totală a accesoriilor conectate nu trebuie să depăşească 180 waţi.

Risc de incendiu.

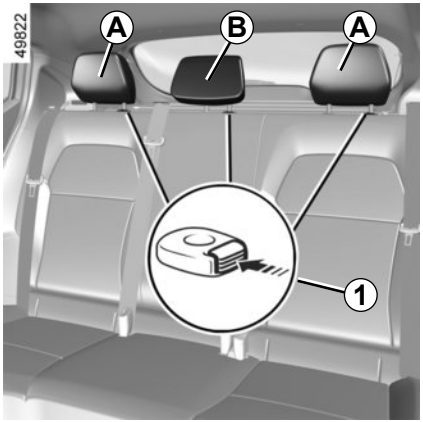

Demontarea tetierelor *A* sau *B*

Ridicaţi tetiera la maximum, apoi apăsaţi pe butonul ***1*** şi scoateţi tetiera.

Reglarea înălţimii tetierei *B*
(în funcţie de vehicul)

Apăsaţi pe butonul ***1*** şi culisaţi simultan tetiera până la înălţimea dorită.

Remontarea tetierelor *A* sau *B*

Introduceţi tijele în teci, apăsaţi pe butonul ***1***, coborâţi tetiera şi verificaţi blocarea lor corespunzătoare.

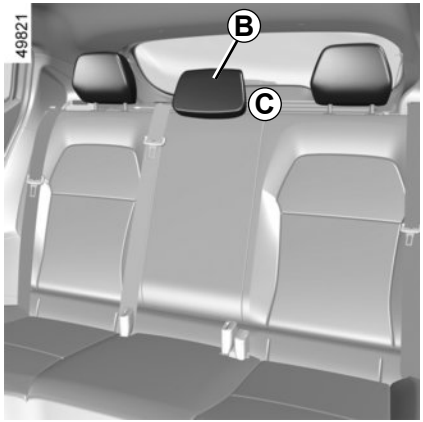

Poziţie de utilizare a tetierei *B*
(în funcţie de vehicul)

Ridicaţi tetiera la maxim apoi coborâţi-o până la blocare.

Poziţie de aranjare a tetierei *B*
(în funcţie de vehicul)

Apăsaţi pe butonul ***1*** şi coborâţi complet tetiera.

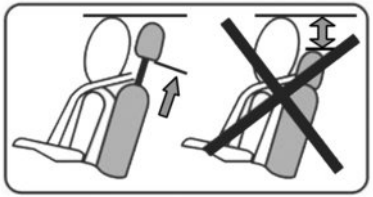

Poziţia complet coborâtă a tetierei (poziţia *C*) este o poziţie de aranjare: aceasta nu trebuie să fie utilizată atunci când este aşezat un pasager.

Tetiera fiind un element de securitate, aveţi grijă de prezenţa sa şi de buna sa poziţionare: partea superioară a tetierei trebuie să se situeze cât mai aproape posibil de creştetul capului.

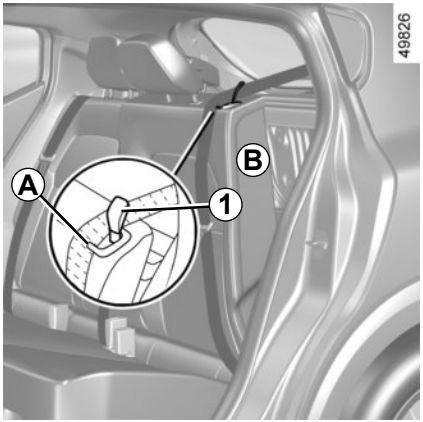

Pentru a rabata spătarul

Aveţi grijă ca scaunele faţă să fie suficient de avansate.

Coborâţi tetiera centrală la maximum.

Plasaţi centurile de siguranţă în pasajul lor ***A***.

Trageţi langheta ***1*** şi coborâţi spătarul ***B***.

Înainte de orice manipulare a spătarului, plasaţi centura în ghidul chingii ***A*** pentru a evita orice deteriorare a acesteia.

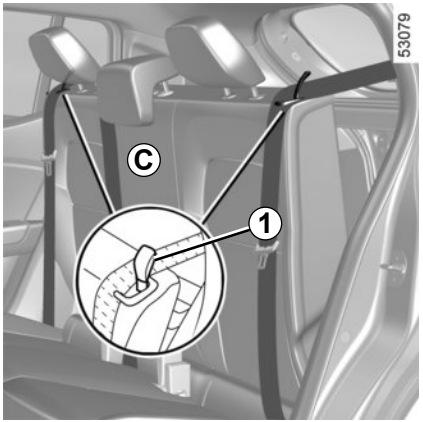

În funcţie de vehicul, pentru a debloca bancheta ***C***, trageţi simultan de langhetele ***1***, pentru a debloca din interior.

Pentru a remonta spătarul, procedaţi în sens invers.

Remontaţi spătarul şi înclichetaţi-l rezemat de suportul său.

Din motive de securitate, efectuaţi aceste reglaje cu vehiculul oprit.

În momentul repunerii la loc a spătarului, asiguraţi-vă că spătarul este blocat corespunzător.

În cazul utilizării huselor de scaun, aveţi grijă ca ele să nu împiedice blocarea spătarului.

Aveţi grijă să poziţionaţi bine centurile.

Repoziţionaţi tetierele.

În momentul manevrărilor scaunelor spate, asiguraţi-vă ca nimic să nu incomodeze ancorările (părţi ale corpului, animal, pietriş, lavetă, jucării…).

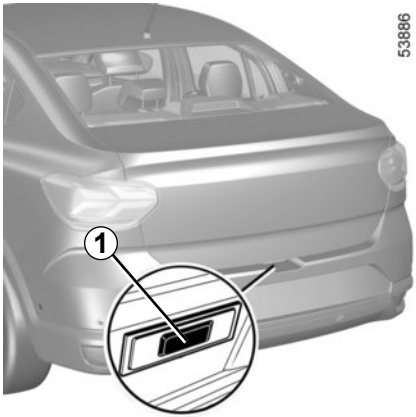

În funcţie de vehicul, există diferite moduri de acţionare a uşii portbagajului:
– cu ajutorul blocării electrice;
– cu ajutorul blocării manuale.

Pentru a deschide
Comandă electrică

Cu uşile deblocate, apăsaţi pe butonul ***1*** sau, în funcţie de vehicul, apăsaţi pe butonul ***2*** (de pe cheie sau cartelă) pentru ca uşa portbagajului să se deschidă automat.

Notă: asiguraţi-vă că spaţiul din jur este suficient pentru a permite deplasarea capotei portbagajului, înainte de deschiderea acesteia.

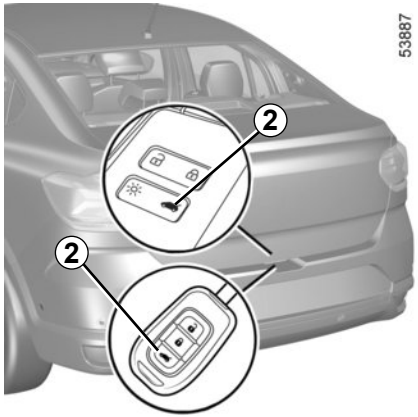

Notă: în condiţii de vreme foarte rece, deschiderea automată poate să nu funcţioneze, dacă garniturile pentru uşa portbagajului sunt îngheţate.

Când deschideţi sau închideţi uşa portbagajului, aveţi grijă ca nimic să nu incomodeze manevra.

Ca măsură de securitate, deschiderea/închiderea uşilor trebuie efectuată numai cu vehiculul staţionar. **Risc de rănire**

Cu uşile deblocate, apăsaţi pe butonul ***3*** şi ridicaţi pentru a deschide uşa portbagajului.

Atunci când deschideţi uşa portbagajului, asiguraţi-vă că nimeni nu se află în apropierea elementelor mobile.

Risc de rănire

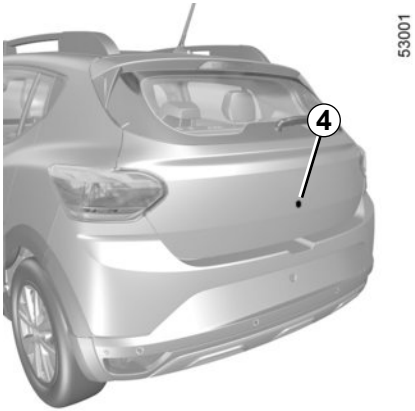

Comandă manuală

Din exterior

Introduceţi cheia în broasca uşii portbagajului ***4***, rotiţi-o şi ridicaţi uşa portbagajului.

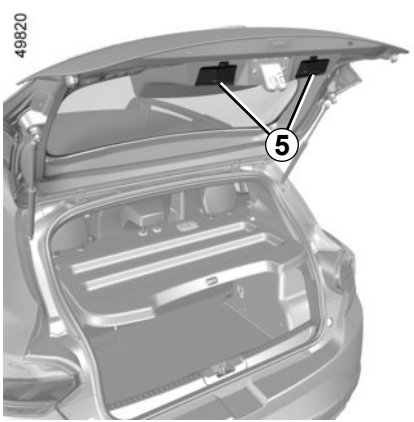

Pentru a închide

Coborâţi uşa portbagajului ajutându-vă, mai întâi, de mânerul interior ***5*** dacă vehiculul este echipat cu acesta.

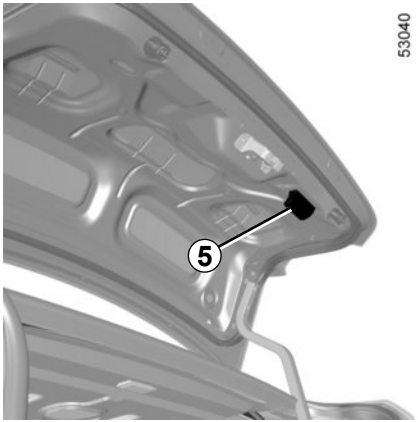

Fixarea oricărui dispozitiv de susţinere (portbicicletă, portbagaj de depozitare etc.) pe capota portbagajului este interzisă. Pentru a instala un dispozitiv de susţinere pe vehiculul dumneavoastră, apelaţi la un reprezentant al mărcii.

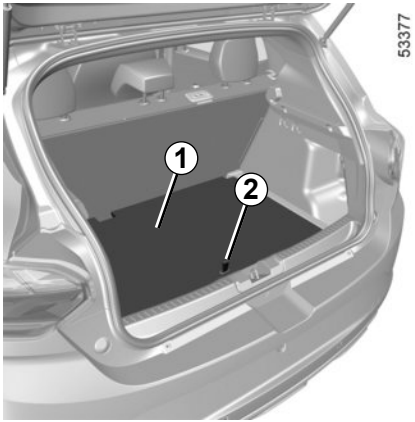

Planşeu mobil *1*

Poziţie planşeu plat

Vă permite să aplatizaţi planşeul prin basculare banchetei spate şi să compartimentaţi portbagajul în două spaţii distincte.

Planşeul mobil este poziţionat pe glisiera ***3***.

Poziţie intermediară

În poziţie blocată, poate fi folosită pentru a avea acces la roata de rezervă situată sub planşeu.

– Îndepărtaţi planşeul mobil ***1*** cu ajutorul langhetei ***2***;

– plasaţi-l în portbagaj, folosind glisierele ***3*** disponibile.

Sarcină admisă pe planşeul mobil: 100 kg repartizate uniform.

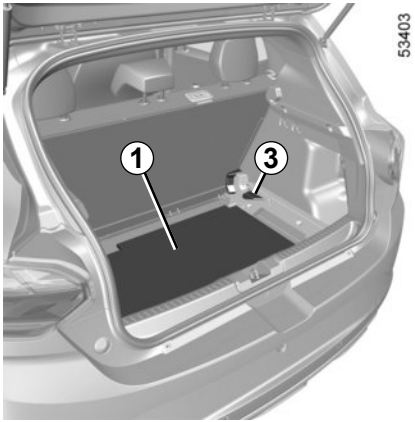

Poziţie de aranjare

Permite să obţineţi un volum mai mare de depozitare în portbagaj.

– Îndepărtaţi planşeul mobil ***1*** cu ajutorul langhetei ***2***;

– aşezaţi-l în portbagaj sub glisieră ***3***.

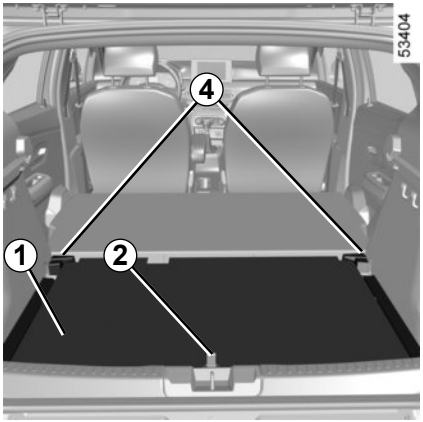

Poziţie înclinată

Ridicaţi planşeul mobil ***1*** cu ajutorul langhetei ***2*** şi aşezaţi-l pe pintenii ***4***.

Masă maximă pe planşeul mobil în poziţia basculat: 80 kg, cu greutatea repartizată uniform.

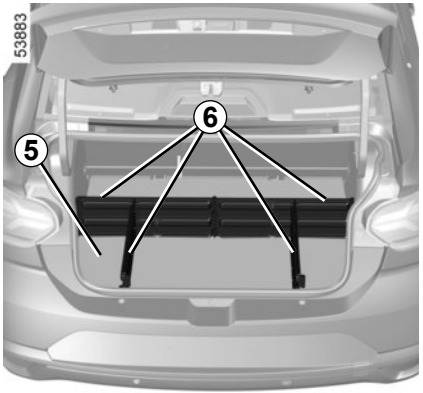

Compartimentare portbagaj

(În funcţie de vehicul)

Portbagajul poate fi adaptat pentru a asigura spaţii de depozitare separate.

Pentru dezasamblarea şi asamblarea elementelor ***6***, consultaţi instrucţiunile echipamentului.

Este recomandat să păstraţi aceste instrucţiuni împreună cu celelalte documente ale lotului de bord.

Notă:

– la asamblarea elementelor ***6***, asiguraţi poziţionarea corectă a covorului portbagajului ***5***;

– după dezasamblare, utilizaţi sacul de depozitare pentru a depozita elementele ***6***.

Sarcina maximă admisă în portbagaj: 16 kg distribuite uniform între compartimente.

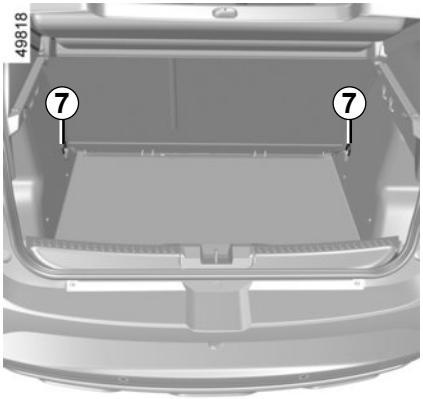

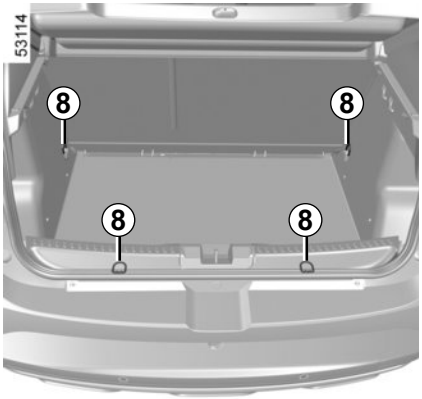

Cârlige de arimare

Punctele de ancorare ***7*** sau, în funcţie de vehicul, ***8***, amplasate în portbagaj, pot fi utilizate pentru ancorarea sarcinii.

Plasaţi întotdeauna obiectele transportate astfel încât cele mai grele să fie rezemate de spătarul banchetei spate.

Poziţionaţi întotdeauna obiectele cele mai grele direct pe planşeu. Utilizaţi, atunci când vehiculul este echipat cu acestea, cârligele de arimare situate pe planşeul portbagajului. Încărcarea trebuie făcută în aşa fel încât nici un obiect să nu poată fi proiectat în faţă asupra pasagerilor în momentul unei frânări bruşte. Închideţi centurile de securitate de pe locurile spate chiar şi când nu există pasageri.

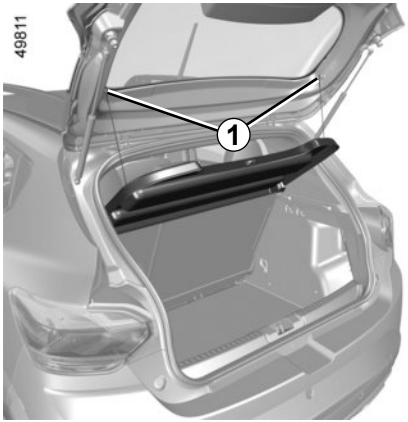

Versiune cinci uşi

Demontare

Decuplaţi cele două cordoane ***1*** (parte uşă portbagaj).

Ridicaţi uşor tableta ***2*** şi trageţi-o spre dumneavoastră.

Pentru a o remonta, procedaţi în sens invers demontării.

Nu plasaţi niciun obiect şi mai ales obiecte grele sau dure pe tabletă ***2*** sau ***3***. În caz de frânare bruscă sau de accident, ele pot pune în pericol pasagerii din vehicul.

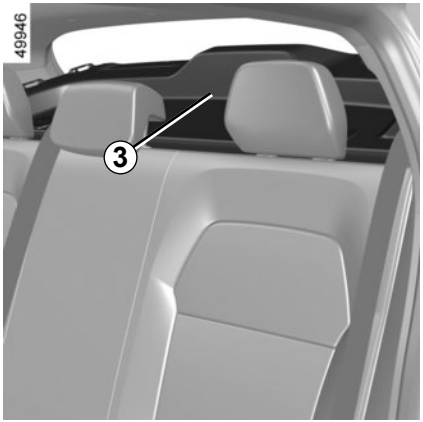

Versiune patru uşi

TRANSPORT DE OBIECTE ÎN PORTBAGAJ (1/2)

Plasaţi întotdeauna obiectele transportate astfel încât dimensiunea lor cea mai mare să fie rezemată de:

– spătarele banchetei spate, în cazul sarcinilor uzuale (exemplu ***A***);

– scaunele faţă atunci când scaunele spate sunt rabatate ➥ 3.36 (de ex. ***B***).

Poziţionaţi întotdeauna obiectele cele mai grele direct pe planşeu.

Plasaţi întotdeauna obiectele transportate astfel încât cele mai grele să fie rezemate de spătarul banchetei spate.

TRANSPORT DE OBIECTE ÎN PORTBAGAJ (2/2)

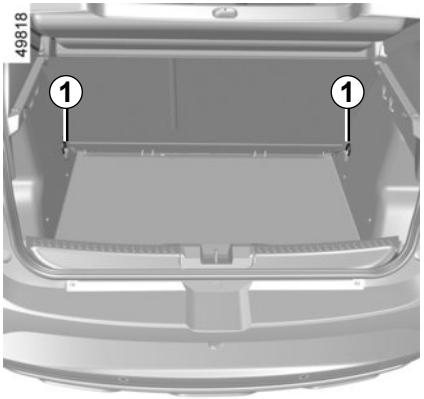

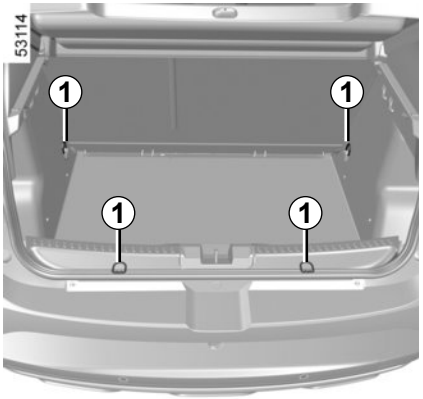

Poziţionaţi întotdeauna obiectele cele mai grele direct pe planşeu. Utilizaţi, atunci când vehiculul este echipat, punctele de arimare ***1*** situate pe planşeul portbagajului. Încărcarea trebuie făcută în aşa fel încât nici un obiect să nu poată fi proiectat în faţă asupra pasagerilor în momentul unei frânări bruşte. Închideţi centurile de siguranţă de pe locurile spate chiar şi când nu există pasageri.

Sarcină admisă în punctul de remorcare al atelajului, masă maximă de remorcare permisă cu sau fără frânare ➥ 6.8.

Alegerea şi montarea atelajului

Masă maximă a atelajului: 23 kg.

Pentru montarea atelajului şi pentru condiţiile de utilizare, consultaţi instrucţiunile de montare ale fabricantului.

Este recomandat să păstraţi aceste instrucţiuni împreună cu celelalte documente de bord.

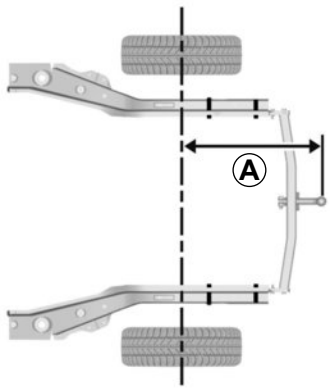

Versiune cu patru uşi:
***A* = maximum 1053 mm**
Versiune cu cinci uşi:
***A* = maximum 790 mm**

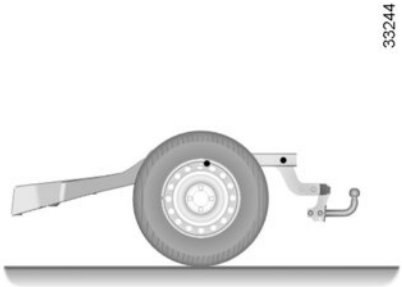

Niciun dispozitiv de remorcare nu trebuie să obstrucţioneze elementele de iluminare sau placa de înmatriculare, atunci când nu este utilizat. Dispozitivele de remorcare (bilă, cârlig etc.), care pot fi îndepărtate fără scule, şi obiectele escamotabile trebuie îndepărtate sau repoziţionate atunci când nu sunt utilizate.

În toate cazurile, trebuie să respectaţi reglementările locale ale ţării în care vă aflaţi.

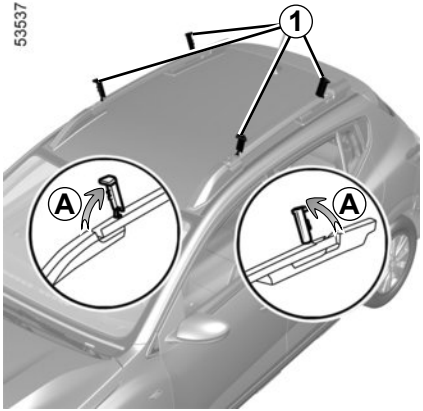

Bare modulare de portbagaj pavilion

Dacă vehiculul este echipat, acest dispozitiv vă permite să poziţionaţi barele de portbagaj pavilion în poziţie longitudinală sau transversală.

Pentru a pune barele în poziţie transversală:

– Decuplaţi capacele rotative ***1*** şi aşezaţi-le în poziţie verticală (mişcare ***A***);

– slăbiţi şuruburile ***2*** folosind cheia dinamometrică ***7*** (consultaţi paginile următoare) amplasată în compartimentul de depozitare;

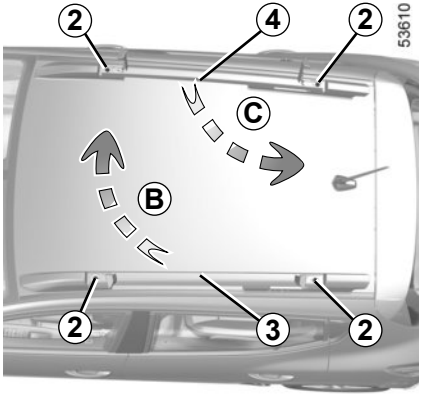

– ridicaţi barele ***3*** şi ***4*** aşezaţi-le în poziţie transversală ***5***. Pentru a face acest lucru, aşezaţi bara ***3*** (mişcare ***B***) în poziţia din faţă, apoi aşezaţi bara ***4*** (mişcare ***C***) în poziţia din spate.

Notă: asiguraţi-vă că barele ***3*** şi ***4*** sunt poziţionate corect în conformitate cu direcţia afişată pe fiecare marcaj ***6*** situat pe fixările de la fiecare extremitate a barelor.

Sarcină admisă pe cadru portbagaj pavilion ➥ 6.8.

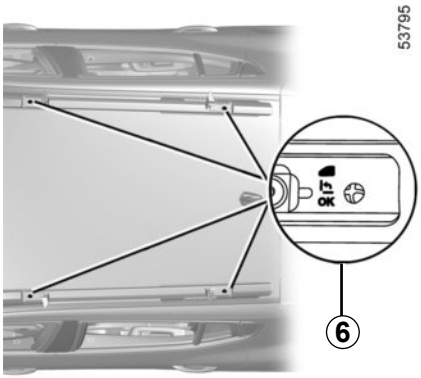

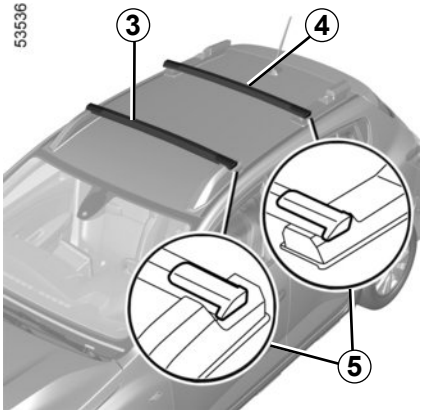

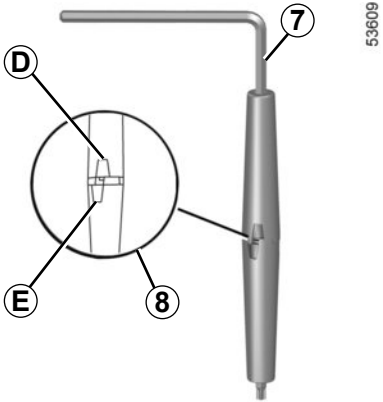

– utilizaţi dispozitivul ***7*** pentru a strânge şuruburile ***2***: marcajele ***D*** şi ***E*** amplasate pe dispozitiv nu trebuie să fie sincronizate (marcajul ***8***);
– strângeţi şuruburile ***2*** la maximum cu ajutorul dispozitivului ***7***, până când marcajele ***D*** şi ***E*** amplasate pe dispozitiv ***7*** sunt paralele (marcajul ***9***);
– reclipsaţi capacele rotative ***1***.

Notă: barele ***3*** şi ***4*** nu sunt interschimbabile.

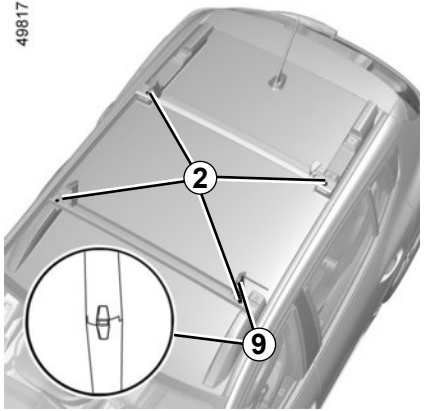

Este strict interzis să puneţi barele portbagaj pavilion în poziţie transversală (poziţie bare portbagaj pavilion) atunci când vehiculul trece într-o cabină de spălare care conţine perii cu role.

Asiguraţi-vă că cele două bare modulare de portbagaj pavilion sunt poziţionate şi blocate corect.

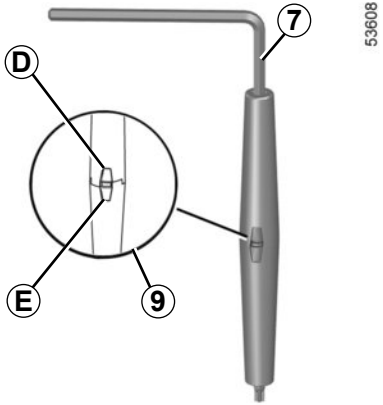

Bare de portbagaj pavilion în poziţie transversală

Viteza maximă trebuie limitată la 130 km/h.

Atunci când nu utilizaţi barele în poziţie transversală, remontaţi barele în poziţie longitudinală pentru a optimiza consumul de carburant şi a evita zgomotul de aer.

În caz de pierdere, contactaţi un reprezentant al mărcii pentru a obţine şuruburile ***2*** şi dispozitivul ***7***.

Barele modulare de portbagaj pavilion sunt asamblate şi aprobate iniţial de departamentul nostru tehnic.

Acestea sunt furnizate cu şuruburile ***2*** şi dispozitivul ***7***. Trebuie utilizate numai pentru fixarea barelor de portbagaj pavilion pe vehicul.

Verificaţi dacă obiectele şi/sau accesoriile (portbicicletă, portbagaj de pavilion etc.) montate pe barele modulare de portbagaj de pavilion sunt poziţionate corect, distribuite uniform şi asigurate.

F

QR code „Bare modulare de portbagaj pavilion” *F*

Utilizaţi QR code pentru a accesa un videoclip online.

Notă: acest videoclip nu înlocuieşte manualul de utilizare al vehiculului.

Bare longitudinale de portbagaj pavilion

Atunci când vehiculul este echipat cu acestea, puteţi transporta bagaje sau dispozitive suplimentare (portbicicletă, portschiuri…):

– Pe un cadru de portbagaj pavilion;

– pe bare portbagaj pavilion transversale fixate pe barele portbagaj pavilion longitudinale ***10***;

– direct pe barele portbagaj pavilion longitudinale.

Este interzis să montaţi bare portbagaj pavilion longitudinale pe vehiculele care nu sunt echipate original.

Pentru alegerea echipamentului adaptat vehiculului dumneavoastră, vă recomandăm să consultaţi Reprezentantul dumneavoastră al mărcii. Pentru montarea echipamentului şi pentru condiţiile de utilizare, consultaţi instrucţiunile de montare ale fabricantului.

Este recomandat să păstraţi acest manual împreună cu celelalte documente de bord.

Sarcină admisă pe cadru portbagaj pavilion ➥ 6.8.

Precauţii de utilizare

Manipulare uşă portbagaj

Înainte de a manipula uşa portbagajului, verificaţi obiectele şi/sau accesoriile (portbiciclete, portbagaj pavilion...) montate pe bare portbagaj pavilion: acestea trebuie bine dispuse şi arimate, iar gabaritul lor nu trebuie să împiedice buna funcţionare a uşii portbagajului.

Fixarea oricărui dispozitiv de susţinere (portbicicletă, portbagaj de depozitare etc.) pe capota portbagajului este interzisă. Pentru a instala un dispozitiv de susţinere pe vehiculul dumneavoastră, apelaţi la un reprezentant al mărcii.

Capitolul 4: Întreţinere

Capotă motor 4.2
Nivel de ulei motor: generalităţi 4.4
Nivel ulei de motor: completare, umplere şi schimb de ulei 4.5
Niveluri: 4.8
Nivel lichid de frână 4.8
Lichid de răcire motor 4.9
rezervor spălător geam 4.10
Filtre 4.11
Presiune de umflare pneuri 4.12
Baterie 4.14
Întreţinere caroserie 4.16
Întreţinere garnituri interioare 4.19

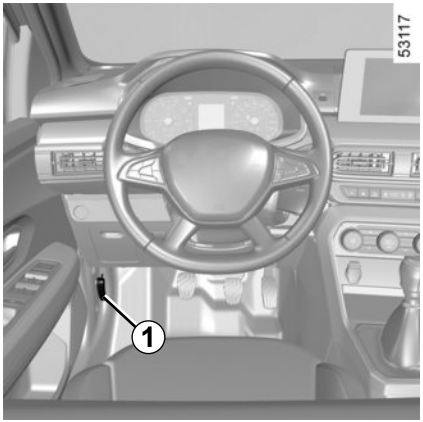

Pentru a deschide capota, deschideţi o uşă şi trageţi mânerul ***1*** , situat în partea stângă a planşei de bord.

Deblocare de securitate capotă

Pentru a debloca, ridicaţi uşor capota şi împingeţi langheta ***4*** în sensul săgeţii ***A*** pentru a elibera cârligul ***2***.

Înainte de a efectua orice intervenţie în compartimentul motorului, trebuie să întrerupeţi contactul. ➥ 2.3 ➥ 2.5.

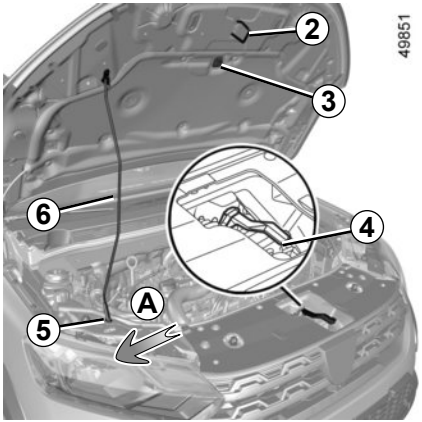

Deschidere capotă motor

Ridicaţi capota şi eliberaţi tija ***6*** din suportul său ***3***. Pentru securitatea dvs., este foarte important să montaţi suportul în opritorul său ***5***.

Închidere capotă

Verificaţi dacă nu aţi uitat nimic în compartimentul motor.
Pentru a închide capota, ţineţi capota de mijloc, repoziţionaţi suportul ***6*** în opritorul său ***3***, apoi coborâţi capota până la 30 cm de poziţia închisă şi eliberaţi-o. Ea se blochează singură prin efectul greutăţii sale.

În momentul intervenţiilor în apropierea motorului, acesta poate fi cald. În plus motoventilatorul poate porni în orice moment. Martorul luminos din compartimentul motor vă reaminteşte acest lucru.
Risc de rănire.

În momentul intervenţiilor sub capota motorului, asiguraţi-vă că maneta ştergătoarelor de geamuri este în poziţia oprit.

Risc de rănire.

Evitaţi să vă sprijiniţi pe capota motorului: risc de închidere involuntară a capotei.

Nu activaţi niciodată funcţia de pornire la distanţă a motorului sau programarea acesteia înainte de a deschide capota sau când aceasta este deschisă.

Risc de arsuri sau de răniri grave.

Asiguraţi-vă de blocarea corespunzătoare a capotei.
Asiguraţi-vă că nimic nu împiedică ancorarea de blocare (pietriş, lavetă...).

După fiecare intervenţie în compartimentul motor, asiguraţi-vă că nu uitaţi nimic (lavetă, unelte...).

De fapt, aceştia pot deteriora motorul sau antrena un incendiu.

Dezactivaţi funcţia Stop and Start pentru orice intervenţie în compartimentul motorului.

În momentul unui şoc, chiar uşor, contra calandrului sau capotei, controlaţi cât mai repede sistemul de blocare a capotei la un Reprezentant al mărcii.

NIVEL DE ULEI MOTOR: generalităţi

Un motor consumă ulei pentru ungerea şi răcirea pieselor în mişcare şi de aceea este normal să completaţi cu ulei între două schimburi.
Totuşi, dacă după perioada de rodaj, completările erau mai mari de 0,5 litri pentru 1 000 km, consultaţi un Reprezentant al mărcii.

Periodicitate: verificaţi periodic nivelul de ulei şi, în orice caz, înainte de a efectua o călătorie pe distanţă mare, pentru a evita riscul de a deteriora motorul.

Citire nivel de ulei

Citirea trebuie făcută pe sol orizontal şi după o oprire îndelungată a motorului.
Pentru a cunoaşte nivelul de ulei exact şi a vă asigura că nivelul maxim nu este depăşit (risc de spargere motor), este obligatoriu să utilizaţi joja.
Afişajul de pe tabloul de bord alertează numai atunci când nivelul de ulei este la minim.

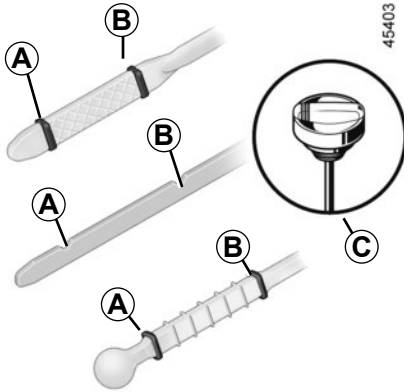

– Scoateţi joja şi ştergeţi-o cu o lavetă uscată şi nescămoşată;
– apăsaţi joja până la tampon, (pentru vehiculele echipate cu „buşon-jojă” ***C***, înfiletaţi complet buşonul);
– scoateţi din nou joja ;
– citiţi nivelul: el nu trebuie să coboare niciodată sub „minim” ***A*** nici să depăşească „maxim” ***B***.

Odată nivelul citit, aveţi grijă să apăsaţi joja până la capăt sau să înfiletaţi complet buşonul-jojă.

Utilizaţi o pâlnie sau protejaţi zona gurii de umplere pentru a evita curgerea uleiului de motor pe un element fierbinte din compartimentul motor sau pe un element sensibil (de exemplu: elemente electrice).

Risc de incendiu.

Depăşire a nivelului maxim de ulei motor
Nu trebuie în nici un caz să depăşiţi nivelul maxim de umplere ***B***: risc de deteriorare a motorului şi a sistemului de depoluare. Dacă nivelul maxim este depăşit, **nu porniţi vehiculul** şi apelaţi la un Reprezentant al mărcii.

Înainte de a efectua orice acţiune în compartimentul motorului, trebuie să întrerupeţi contactul. ➥ 2.3 sau ➥ 2.5.

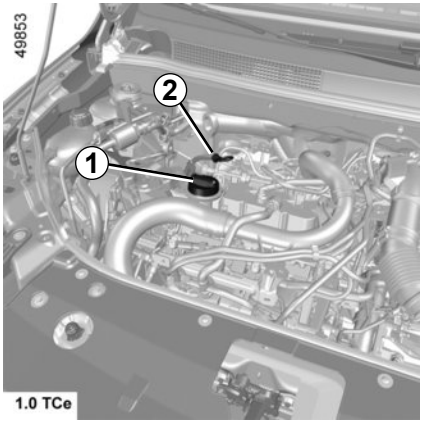

Completare / Umplere

Vehiculul trebuie să fie pe sol orizontal, cu motorul oprit şi rece (de exemplu: înainte de prima pornire din ziua respectivă).

Înainte de a efectua orice acţiune în compartimentul motorului, trebuie să întrerupeţi contactul. ➥ 2.3 sau ➥ 2.5.

Nu depăşiţi nivelul **„ maxim ”** şi nu uitaţi să repuneţi buşonul ***1*** şi joja ***2***.

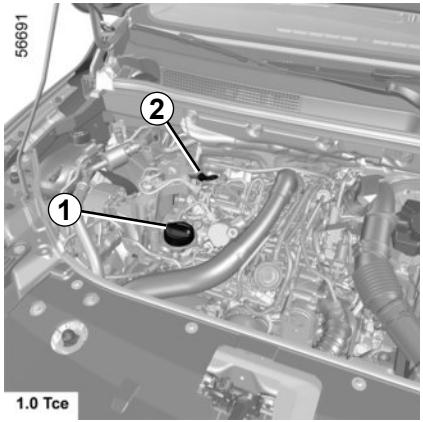

– Defiletaţi buşonul ***1***;

– restabiliţi nivelul (pentru informare capacitatea între „mini” şi „maxi” a jojei ***2*** este de 1,5 până la 2 litri în funcţie de motor);

– aşteptaţi aproximativ 20 minute pentru a permite curgerea uleiului;

– verificaţi nivelul cu ajutorul jojei ***2*** (cum este explicat anterior).

Odată nivelul citit, aveţi grijă să apăsaţi joja până la capăt sau să înfiletaţi complet buşonul-jojă.

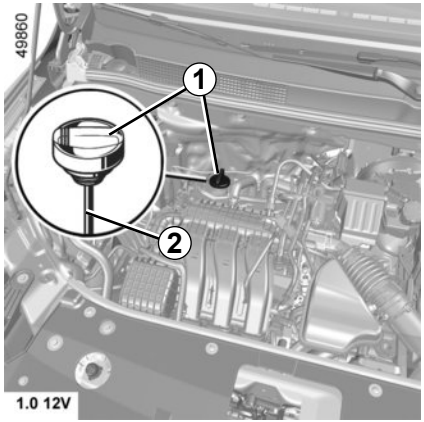

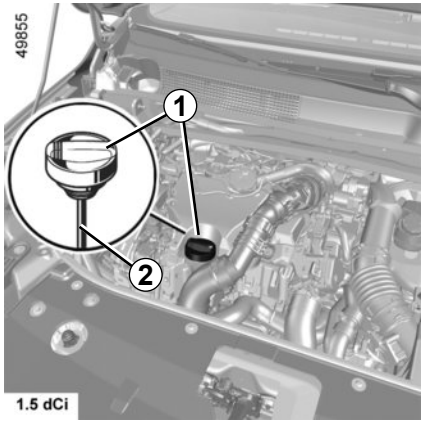

Schimb de ulei motor

Periodicitate: consultaţi documentul de întreţinere al vehiculului dumneavoastră.

Capacitate de schimb de ulei
Consultaţi documentul de întreţinere al vehiculului dumneavoastră sau consultaţi un Reprezentant al mărcii.
Verificaţi întotdeauna nivelul uleiului motor cu ajutorul jojei aşa cum este explicat anterior (acesta nu trebuie să coboare niciodată sub nivelul minim, nici să depăşească nivelul maxim de pe jojă).

Calitate ulei motor
Consultaţi documentul de întreţinere al vehiculului dumneavoastră.

Depăşire a nivelului maxim de ulei motor
Nu trebuie, în nicio situaţie, să depăşiţi nivelul maxim de umplere: risc de deteriorare a motorului şi a sistemului de depoluare.
Dacă nivelul maxim este depăşit **nu porniţi vehiculul** şi apelaţi la un Reprezentant al mărcii.

Completarea sau verificarea nivelului de ulei: fiţi atenţi în momentul completării sau al verificării nivelului de ulei, pentru a vă asigura că uleiul nu se scurge pe elementele motorului.

Nu uitaţi să închideţi corect buşonul şi să remontaţi joja pentru a preveni împroşcarea uleiului pe elementele fierbinţi ale motorului.

Risc de incendiu.

Adăugare ulei de motor
Utilizaţi o pâlnie sau protejaţi zona gurii de umplere pentru a evita curgerea uleiului de motor pe un element fierbinte din compartimentul motor sau pe un element sensibil (de exemplu: elemente electrice).

Risc de incendiu.

În caz de scădere anormală sau repetată a nivelului, consultaţi un Reprezentant al mărcii.

Schimb de ulei motor: dacă realizaţi schimbul de ulei cu motorul cald, atenţie la riscul de arsuri cauzate de curgerea uleiului.

Dezactivaţi funcţia Stop and Start pentru orice intervenţie în compartimentul motorului.

Nu porniţi motorul într-un spaţiu închis: gazele de eşapament sunt toxice.

În momentul intervenţiilor sub capota motorului, asiguraţi-vă că maneta ştergătoarelor de geamuri este în poziţia oprit.

Risc de rănire.

În momentul intervenţiilor în apropierea motorului, acesta poate fi cald. În plus motoventilatorul poate porni în orice moment. Martorul luminos din compartimentul motor vă reaminteşte acest lucru.

Risc de rănire.

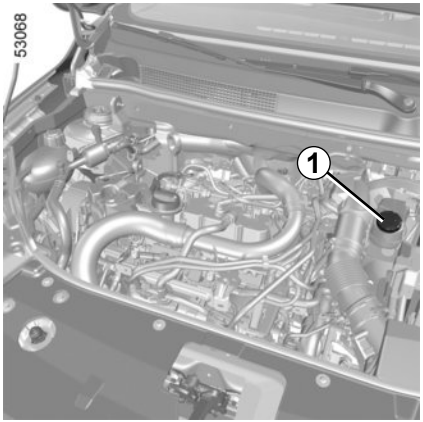

Lichid de frână

Este necesar să-l controlaţi des, şi în orice caz, de fiecare dată când simţiţi o diferenţă chiar mică a eficacităţii de frânare.

Controlul nivelului se face cu motorul oprit şi pe sol orizontal.

Înainte de a efectua orice acţiune în compartimentul motorului, trebuie să întrerupeţi contactul. ➥ 2.3 sau ➥ 2.5.

Nivel

Nivelul scade normal în acelaşi timp cu uzura garniturilor dar, nu trebuie niciodată să scadă sub cota de alertă **„ MINI**" indicată pe rezervorul de lichid de frână ***1***.

Dacă doriţi să verificaţi dumneavoastră înşivă starea de uzură a discurilor şi a tamburilor, procuraţi-vă documentul care explică metoda de control disponibilă în Reţea sau pe site-ul internet al constructorului.

În momentul intervenţiilor sub capota motorului, asiguraţi-vă că maneta ştergătoarelor de geamuri este în poziţia oprit.

Risc de rănire.

Umplere

Orice intervenţie asupra circuitului hidraulic trebuie să antreneze înlocuirea lichidului de către un specialist.
Utilizaţi obligatoriu un lichid agreat de Serviciile Tehnice şi prelevat dintr-un bidon sigilat.

Periodicitate de înlocuire

Consultaţi documentul de întreţinere al vehiculului dumneavoastră.

În caz de scădere anormală sau repetată a nivelului, consultaţi un Reprezentant al mărcii.

Dezactivaţi funcţia Stop and Start pentru orice intervenţie în compartimentul motorului.

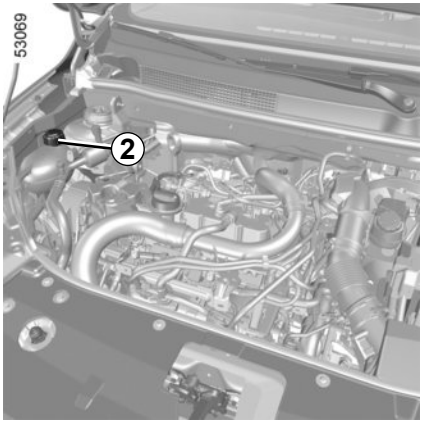

Lichid de răcire

Cu motorul oprit şi pe sol orizontal, nivelul **la rece** trebuie să se situeze între reperele „MINI” şi „MAXI” indicate pe rezervorul ***2***.

Completaţi acest nivel **la rece** înainte ca el să atingă reperul „MINI”.

Periodicitate control nivel

Verificaţi-vă nivelul de lichid de răcire regulat (motorul este susceptibil să sufere grave deteriorări prin lipsa lichidului de răcire).

Dacă este necesară completarea, nu utilizaţi decât produsele agreate de Serviciile noastre Tehnice care vă asigură:

– o protecţie antiînghet;

– o protecţie anticoroziune a circuitului de răcire.

Periodicitate de înlocuire

Consultaţi documentul de întreţinere al vehiculului dumneavoastră.

Nici o intervenţie nu trebuie să fie efectuată asupra circuitului de răcire atunci când motorul este cald.

Pericol de arsuri.

În caz de scădere anormală sau repetată a nivelului, consultaţi un Reprezentant al mărcii.

În momentul intervenţiilor în apropierea motorului, acesta poate fi cald. În plus motoventilatorul poate porni în orice moment. Martorul luminos din compartimentul motor vă reaminteşte acest lucru.
Risc de rănire.

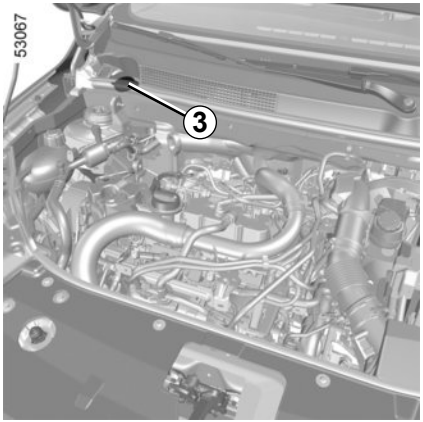

Spălător de parbriz

Umplere

Cu motorul oprit, deschideţi buşonul ***3***. Umpleţi până când vedeţi lichidul apoi repuneţi buşonul.

Acest rezervor alimentează spălătoarele de geam faţă şi spate, dacă vehiculul este echipat cu acestea.

Notă: verificaţi regulat nivelul rezervorului şi completaţi cu lichid înainte de a porni la drum.

Lichid: Produs spălare geamuri (produs antigel pe timp de iarnă).

Jicloare: Pentru a regla înălţimea jicloarelor spălătorului de parbriz, utilizaţi o sculă tip ac.

În momentul intervenţiilor sub capota motorului, asiguraţi-vă că maneta ştergătoarelor de geamuri este în poziţia oprit.

Risc de rănire.

Dezactivaţi funcţia Stop and Start pentru orice intervenţie în compartimentul motorului.

În momentul intervenţiilor în apropierea motorului, acesta poate fi cald. În plus motoventilatorul poate porni în orice moment. Martorul luminos din compartimentul motor vă reaminteşte acest lucru.
Risc de rănire.

FILTRE

Înlocuirea elementelor filtrante (filtru de aer, filtru habitaclu, filtru de motorină…) este prevăzută în operaţiile de întreţinere a vehiculului dumneavoastră.

Periodicitate de înlocuire a elementelor filtrante: consultaţi documentul de întreţinere al vehiculului dumneavoastră.

Filtru habitaclu

Dacă vehiculul dumneavoastră nu este echipat original cu un filtru habitaclu, este posibil să instalaţi ulterior un astfel de filtru.

Adresaţi-vă unui Reprezentant al mărcii.

Dezactivaţi funcţia Stop and Start pentru orice intervenţie în compartimentul motorului.

În momentul intervenţiilor sub capota motorului, asiguraţi-vă că maneta ştergătoarelor de geamuri este în poziţia oprit.

Risc de rănire.

În momentul intervenţiilor în apropierea motorului, acesta poate fi cald. În plus motoventilatorul poate porni în orice moment. Martorul luminos din compartimentul motor vă reaminteşte acest lucru.

Risc de rănire.

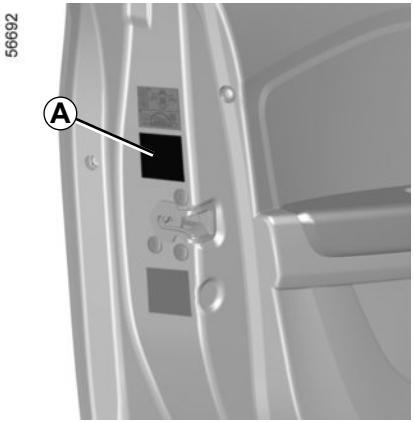

Etichetă *A*

Pentru a o citi deschideţi uşa şoferului.

Presiunile de umflare trebuie să fie verificate asupra pneurilor reci.

În cazul în care verificarea presiunii nu poate fi efectuată asupra pneurilor **reci,** trebuie să majoraţi presiunile indicate cu **0,2** până la **0,3** bari (sau **3 PSI**). **Este strict interzis să dezumflaţi un pneu cald.**

Vehicul echipat cu un avertizor de pierdere presiune pneuri

În caz de umflare insuficientă (pană de pneu, umflare insuficientă etc.), se aprinde martorul luminos pe tabloul de bord. ➥ 2.34.

Vehiculele utilizate la încărcare maximă (Masă Maximă Admisă în Sarcină) şi care tractează o remorcă

Viteza maximă trebuie limitată la **100 km/h** şi presiunea pneurilor mărită cu **0,2 bari** ➥ 6.8.

Risc de explozie pneuri.

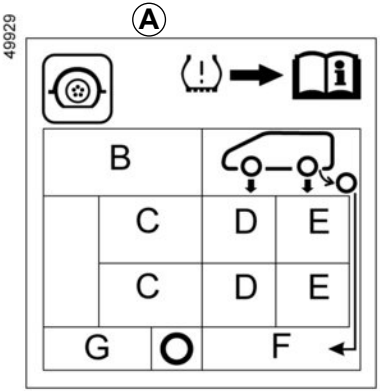

Prezenţa şi amplasarea informaţiilor de pe etichetă depind de vehicul.

B: dimensiunea pneurilor cu care este echipat vehiculul.

C: viteză de rulare prevăzută.

D: presiune pneuri faţă.

E: presiune pneuri spate.

F: presiune pneu roată de rezervă.

G: dimensiunea pneului care echipează roata de rezervă.

Securitate pneuri şi montare lanţuri: pentru informaţii despre condiţiile de întreţinere şi, în funcţie de versiunea vehiculului, utilizarea lanţurilor. ➥ 5.13.

Pentru siguranţa dumneavoastră şi respectarea legislaţiei în vigoare.

Când este necesar să le înlocuiţi, nu trebuie să montaţi pe vehiculul dumneavoastră decât pneuri de aceeaşi marcă, dimensiune, tip şi structură pe aceeaşi osie.

Acestea trebuie: fie să aibă o capacitate de încărcare şi o capacitate de viteză cel puţin egale cu cele ale pneurilor originale, fie să corespundă celor recomandate de un Reprezentant al mărcii.

Nerespectarea acestor instrucţiuni poate pune în pericol siguranţa dumneavoastră şi poate invalida conformitatea autovehiculului dumneavoastră.

Risc de pierdere a controlului vehiculului.

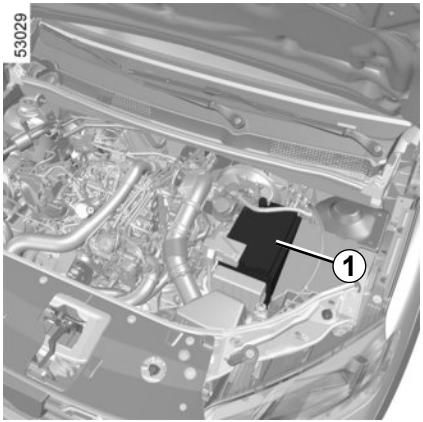

Bateria ***1*** nu necesită întreţinere. **Nu trebuie să o deschideţi sau să adăugaţi orice fel de lichid**.

Manevraţi cu atenţie bateria deoarece conţine acid sulfuric care nu trebuie să intre în contact cu ochii sau cu pielea. Dacă se întâmplă un astfel de contact, clătiţi cu apă din abundenţă şi, dacă este nevoie, consultaţi un medic.

Ţineţi orice flacără, orice punct incandescent sau orice scânteie departe de elemenţii bateriei: risc de explozie.

Starea de încărcare a bateriei dumneavoastră poate să scadă mai ales dacă utilizaţi vehiculul:

– pe distanţe scurte;
– în rulaj urban;
– atunci când temperatura coboară;
– după utilizarea prelungită a elementelor consumatoare (radio…) cu motorul oprit.

Înainte de a efectua orice intervenţie în compartimentul motorului, trebuie să întrerupeţi contactul. ➥ 2.3 sau ➥ 2.5.

Dezactivaţi funcţia Stop and Start pentru orice intervenţie în compartimentul motorului.

Înlocuire baterie

Pentru siguranţa dvs. şi buna funcţionare a componentelor electrice ale vehiculului (lumini, ştergătoare, ABS etc.), toate intervenţiile asupra bateriei (demontare, debranşare etc.) trebuie efectuate în mod obligatoriu de către un specialist autorizat.

Risc de arsuri de la şocuri electrice.

Respectaţi obligatoriu periodicităţile de înlocuire menţionate în documentul de întreţinere, fără a le depăşi.

Bateria este specifică vehiculului. Asiguraţi înlocuirea acesteia cu o baterie de acelaşi tip.

Apelaţi la un Reprezentant al mărcii.

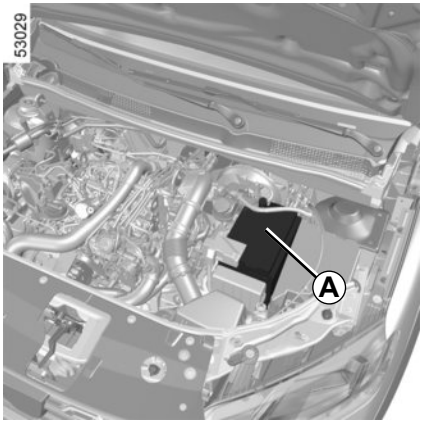

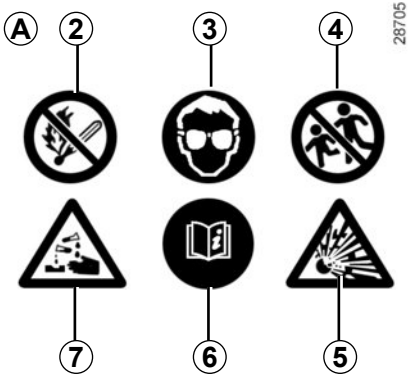

Etichetă *A*

Respectaţi indicaţiile de pe baterie :

– ***2*** flacără deschisă interzisă şi interdicţie de a fuma ;

– ***3*** protecţie obligatorie a vederii;

– ***4*** a nu se lăsa la îndemâna copiilor;

– ***5*** materii explozive;

– ***6*** consultaţi manualul;

– ***7*** materii corozive.

În momentul intervenţiilor în apropierea motorului, acesta poate fi cald. În plus motoventilatorul poate porni în orice moment. Martorul luminos din compartimentul motor vă reaminteşte acest lucru.
Risc de rănire.

Un vehicul bine întreţinut permite funcţionarea sa pentru o perioadă mai îndelungată. De aceea, se recomandă întreţinerea regulată a exteriorului maşinii.

Vehiculul dumneavoastră beneficiază de tehnici anticoroziune performante. Nu este însă mai puţin supus acţiunii diverşilor parametri.

Agenţi atmosferici corozivi
– poluării atmosferice (oraşe şi zone industriale),
– salinităţii atmosferice (zone maritime mai ales în sezonul cald),
– condiţii climatice sezoniere şi higrometrice (sare răspândită pe şosea iarna, apă pentru curăţarea străzilor...).

Incidente de circulaţie

Acţiuni abrazive
Praf atmosferic, nisip, noroi, pietriş proiectat de alte vehicule...

Un minim de precauţii se impune pentru a vă asigura împotriva acestor riscuri.

Ce trebuie să faceţi

Spălaţi frecvent vehiculul, **cu motorul oprit**, cu şampoane selectate de serviciile noastre (niciodată cu produse abrazive). Clătiţi în prealabil cu jet de apă din abundenţă:
– depunerile răşinoase de sub arbori sau poluările industriale;
– noroiul care formează amalgame umede în pasajele de roţi şi în partea inferioară a caroseriei;
– **excrementele păsărilor** care produc o reacţie chimică în contact cu vopseaua, ducând la **o acţiune decolorantă rapidă, care poate să meargă până la decojirea vopselei;**
Este **obligatoriu** să spălaţi imediat vehiculul pentru a îndepărta aceste pete, deoarece va fi imposibil să le faceţi să dispară printr-o lustruire;
– sarea, mai ales în pasajele de roţi şi în partea inferioară a caroseriei, după rulaj în regiuni în care au fost răspândiţi fondanţi chimici.

Îndepărtaţi cu regularitate resturile vegetale (răşină, frunze...) de pe vehicul.

Respectaţi legile locale în ceea ce priveşte spălarea vehiculelor (de exemplu: nu spălaţi vehiculul pe drumul public).

Respectaţi distanţa între vehicule în caz de rulare pe drum cu pietriş pentru a evita să vă deterioraţi vopseaua.

Efectuaţi imediat retuşurile necesare în cazul deteriorării vopselei pentru a evita propagarea coroziunii.

Nu uitaţi vizitele periodice, în cazul în care vehiculul dumneavoastră beneficiază de garanţie anticoroziune. Consultaţi documentul de întreţinere.

În cazul în care a fost necesar să curăţaţi elemente mecanice, balamale… Este obligatoriu să le protejaţi din nou prin pulverizarea de produse omologate de Serviciile noastre Tehnice.

Am selectat produse speciale pentru întreţinere pe care le veţi găsi în magazinele de accesorii ale mărcii.

Ce nu trebuie să faceţi

Nu spălaţi vehiculul în plin soare sau atunci când este ger.

Nu răzuiţi noroiul sau sarea fără a le umezi.

Nu lăsaţi să se acumuleze murdărie exterioară.

Nu lăsaţi să se întindă rugina formată începând de la zgârieturile accidentale.

Nu înlăturaţi petele cu solvenţi neselectaţi de serviciile noastre, care pot ataca vopseaua.

Nu rulaţi prin zăpadă şi prin noroi fără să spălaţi vehiculul, în special pasajele de roţi şi partea inferioară a caroseriei.

Degresaţi sau curăţaţi cu ajutorul aparatelor de curăţare de înaltă presiune sau prin pulverizarea de produse neomologate de serviciile noastre tehnice:

– componente mecanice (ex.: compartiment motor);
– roţile (de exemplu, elementele sistemului de frânare, precum etrierii de frână);
– parte inferioară caroserie;
– piese cu balamale (ex.: interiorul uşilor);
– elemente exterioare de plastic vopsite (ex.: bare paraşoc).

Acestea ar putea provoca riscuri de oxidare sau de funcţionare defectuoasă.

Particularitate vehicule cu vopsea nemetalizată

Acest tip de vopsea necesită anumite precauţii.

Ce trebuie să faceţi

Spălaţi vehiculul cu apă din abundenţă, cu mâna, cu o lavetă moale, un burete moale...

Ce nu trebuie să faceţi

Utilizaţi produse pe bază de ceară (lustruire).
Frecaţi prea mult.
Treceţi vehiculul pe sub o instalaţie de spălare.
Lipiţi autocolante pe vopsea (pot lăsa urme).

Spălaţi vehiculul cu un aparat de curăţare de înaltă presiune.

Trecere pe sub o instalaţie de spălare

Readuceţi maneta ştergătorului în poziţia oprit. ➥ 1.99. Verificaţi fixarea echipamentelor exterioare, a luminilor adiţionale şi a retrovizoarelor exterioare şi asiguraţi-vă că lamelele ştergătoarelor de geam sunt fixate cu bandă adezivă.

Demontaţi vergeaua antenei radio dacă vehiculul posedă una.

Aveţi grijă să scoateţi adezivul şi să repuneţi antena de îndată ce spălarea s-a terminat.

Curăţarea farurilor, senzorilor şi camerelor

Utilizaţi o lavetă moale sau din bumbac.

Dacă acest lucru este insuficient, îmbibaţi-le uşor cu apă cu săpun, apoi clătiţi întotdeauna cu o lavetă moale sau din bumbac.

Terminaţi ştergând delicat cu o lavetă moale uscată.

Nu folosiţi produse de curăţare pe bază de alcool sau ustensile, cum ar fi răzuitoare.

Un vehicul bine întreţinut permite funcţionarea sa pentru o perioadă mai îndelungată. De aceea, se recomandă întreţinerea constantă a interiorului maşinii.

Orice pată trebuie să fie îndepărtată rapid.

Oricare ar fi natura petei, folosiţi **apă rece cu săpun** (eventual apă călduţă), având la bază **săpun natural.**

Folosirea detergenţilor (lichid pentru vase, pudră, produse pe bază de alcool) este de evitat.

Utilizaţi o lavetă moale.

Clătiţi şi absorbiţi excedentul.

Ecran multimedia

Întreţinerea ecranului poate depinde de tipul echipamentului multimedia. Pentru mai multe informaţii, consultaţi manualul multimedia.

Geamuri instrumentaţie

(ex.: tablou de bord, ceas, afişaj temperatură exterioară, afişaj radio…)

Utilizaţi o lavetă moale sau din bumbac.
Dacă aceasta nu este suficientă, utilizaţi o lavetă moale (sau o lavetă din bumbac) îmbibată uşor cu apă şi săpun şi ştergeţi apoi cu o altă lavetă moale sau din bumbac umedă.
Terminaţi ştergând **delicat** cu o lavetă moale uscată.

Nu utilizaţi produse pe bază de alcool şi/sau nu pulverizaţi lichide pe suprafaţă.

Centuri de siguranţă

Acestea trebuie păstrate curate.
Utilizaţi fie produsele selectate de serviciile noastre tehnice (magazine de accesorii ale mărcii) fie apă călduţă cu săpun, folosind un burete, şi ştergeţi apoi cu o lavetă uscată.
Nu trebuie folosiţi detergenţi sau coloranţi.

Textile (scaune, tapiţerie uşi...)

Curăţaţi de praf părţile textile **în mod constant**.

Pete lichide

Folosiţi apă cu săpun.

Absorbiţi sau tamponaţi uşor (nu frecaţi) cu o cârpă moale, clătiţi şi absorbiţi surplusul.

Pete solide sau cu consistenţă vâscoasă

Îndepărtaţi **imediat** şi cu grijă excesul de materie solidă sau vâscoasă, cu ajutorul unei spatule (dinspre margine spre centru, pentru a evita întinderea petei).
Curăţaţi urmând aceleaşi indicaţii ca pentru petele lichide.

Specificul bomboanelor şi al gumei de mestecat

Puneţi o bucată de gheaţă pe pată pentru a o cristaliza, apoi procedaţi conform indicaţiilor pentru o pată solidă.

Pentru orice recomandare cu privire la întreţinerea interiorului şi/sau cu privire la rezultate nesatisfăcătoare, consultaţi un Reprezentant al mărcii.

Demontarea/remontarea echipamentelor amovibile montate iniţial în vehicul

Dacă trebuie să îndepărtaţi echipamente amovibile pentru a curăţi habitaclul (de exemplu covoraşe), aveţi grijă să le reinstalaţi corect şi pe partea corespunzătoare (covoraşul din dreptul şoferului trebuie să fie repoziţionat în dreptul şoferului...), fixându-le cu elementele livrate împreună cu echipamentul (de exemplu, covoraşul din dreptul şoferului trebuie să fie fixat cu ajutorul elementelor de fixare preinstalate).

Cu vehiculul oprit, verificaţi întotdeauna ca nimic să nu jeneze condusul (obstacole la apăsarea pedalelor, blocarea călcâiului pe covoraş etc.).

Ce nu trebuie să faceţi

Poziţionaţi obiectele, cum ar fi dezodorizantele, parfumurile etc. lângă aeratoare, deoarece acestea ar putea deteriora ornamentul planşei de bord.

Utilizaţi un aparat de curăţare de înaltă presiune sau sprayuri în interiorul habitaclului:

fără precauţie de utilizare, aceasta ar putea afecta, printre altele, funcţionarea corespunzătoare a componentelor electrice sau electronice prezente în vehicul.

Capitolul 5: Recomandări practice

Pană de pneu, roată de rezervă 5.2
Kit de umflare pneuri 5.4
Sculele 5.8
Ornamente, roată 5.10
Schimbarea unei roţi 5.11
Pneuri (securitate pneuri, roţi, utilizare pe timp de iarnă) 5.13
Înlocuire becuri 5.16
Faruri 5.16
Lămpi spate şi laterale 5.21
Iluminare interioară 5.29
Siguranţe 5.33
Cheie cu telecomandă: baterie 5.36
Cartelă: baterie 5.38
Baterie: depanare 5.40
Lamele ştergătoare de geam: înlocuire 5.42
Remorcare: depanare 5.44
Preechipare cu radio 5.47
Accesorii 5.48
Anomalie de funcţionare 5.49

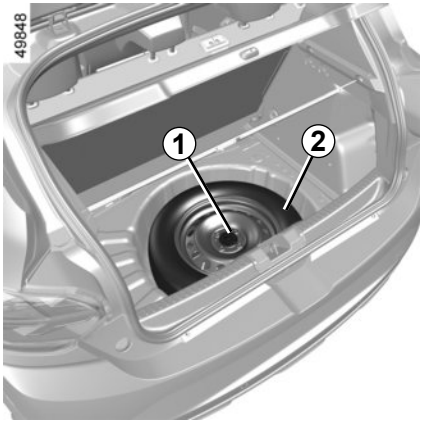

În funcţie de vehicul, în caz de pană de pneu, dispuneţi:

De o roată de rezervă sau un kit de umflare pneuri (consultaţi paginile următoare).

Roată de rezervă

Ea este plasată în portbagaj.

Versiune cinci uşi

Pentru a avea acces la ea:
– deschideţi portbagajul;
– îndepărtaţi capacul de bagaje sau pliaţi-l complet;
– în funcţie de vehicul, poziţionaţi planşeul mobil în poziţie intermediară ➥ 3.39;
– în funcţie de vehicul, ridicaţi covorul portbagajului în poziţie verticală şi sprijiniţi-l de capacul pliat în spate;
– desfaceţi fixarea centrală ***1***;
– scoateţi roata de rezervă ***2***.

Versiuni patru uşi

Pentru a avea acces la ea:
– deschideţi portbagajul;
– în funcţie de vehicul, îndepărtaţi elementele de compartimentare ale portbagajului ➥ 3.39;
– ridicaţi covorul portbagajului;
– desfaceţi fixarea centrală ***1***;
– scoateţi roata de rezervă ***2***.

Vehicul echipat cu un avertizor de pierdere presiune pneuri

În cazul umflării insuficiente (pană de pneu, umflare insuficientă etc.), martorul luminos se aprinde pe tabloul de bord. ➥ 2.34.

Nu lăsaţi niciodată sculele în dezordine în vehicul: risc de proiectare în momentul unei frânări. După utilizare, aveţi grijă să replasaţi bine sculele în locaşurile lor: risc de răniri.
Atunci când şuruburile sunt livrate cu roata de rezervă, este imperativ să fie utilizate exclusiv pentru roata de rezervă: consultaţi eticheta fixată pe roata de rezervă.
Cricul este destinat schimbării roţii. În nici un caz acesta nu trebuie utilizat pentru a efectua o reparaţie sau pentru a avea acces sub vehicul.

Dacă roata de rezervă a fost păstrată timp de mai mulţi ani, verificaţi-o la atelierul dumneavoastră pentru a vedea dacă mai corespunde şi dacă poate fi utilizată fără riscuri.

Vehicul echipat cu o roată de rezervă diferită faţă de celelalte patru roţi:

– Nu montaţi niciodată mai mult de o roată de rezervă pe acelaşi vehicul.
– Roata în pană fiind mai lată decât roata de rezervă, înălţimea gărzii la sol a vehiculului este redusă.
– Înlocuiţi cât mai curând roata de rezervă cu o roată identică cu cea originală.
– În timpul utilizării, care trebuie să fie temporară, viteza de rulare nu trebuie să depăşească viteza indicată pe eticheta situată pe roată.
– Montarea acestei roţi poate modifica comportamentul obişnuit al vehiculului dumneavoastră. Evitaţi accelerările sau decelerările brutale şi reduceţi viteza în viraj.
– Dacă trebuie să utilizaţi lanţuri de zăpadă, montaţi roata de rezervă pe osia spate şi verificaţi presiunile de umflare.
– Pe afişajul tabloului de bord apare martorul luminos care clipeşte timp de câteva secunde, apoi se aprinde continuu.

În caz de staţionare pe partea joasă a şoselei, trebuie să-i avertizaţi pe ceilalţi participanţi la trafic de prezenţa vehiculului dumneavoastră prin intermediul unui triunghi de presemnalizare sau al altor dispozitive prescrise de legislaţia locală a ţării în care vă găsiţi.

Kitul repară pneurile atunci când banda de rulare ***A*** a fost deteriorată de obiecte mai mici de 4 mm. Acesta nu repară toate tipurile de pene, cum ar fi tăieturile mai mari de 4 mm sau tăieturile în flancul ***B*** al pneului.

Asiguraţi-vă de asemenea că janta este în stare bună.

Nu scoateţi corpul străin ce a cauzat pana de pneu dacă acesta se mai află în pneu.

Nu utilizaţi kitul de umflare dacă pneul este deteriorat în urma unui rulaj cu un pneu fisurat.

Controlaţi deci cu grijă flancurile pneurilor înaintea oricărei intervenţii.

De asemenea, a rula cu pneuri dezumflate, chiar aplatizate (sau fisurate) poate dăuna securităţii şi acestea pot deveni ireparabile.

Această reparaţie este temporară

Un pneu care a avut o pană trebuie să fie întotdeauna examinat (şi reparat dacă este posibil) de către un specialist, în cel mai scurt timp.

În momentul înlocuirii unui pneu reparat cu ajutorul acestui kit, trebuie să-l avertizaţi pe specialist.

În rulaj, poate fi resimţită o vibraţie datorită prezenţei produsului în pneu.

Kitul este omologat doar pentru a umfla pneurile vehiculului echipat original cu acesta.

În nici un caz, el nu trebuie să servească la umflarea pneurilor unui alt vehicul, sau oricărui alt obiect gonflabil (colac de salvare, barcă...).

Evitaţi stropirile cu lichid pe piele în timpul manipulării buteliei cu produs de reparaţie. Dacă totuşi scapă câţiva stropi, clătiţi abundent.

Nu lăsaţi kitul de reparaţie la îndemâna copiilor.

Nu aruncaţi butelia goală în natură. Predaţi-o Reprezentantului dumneavoastră al mărcii sau unui organism însărcinat cu recuperarea sa.

Butelia are o durată de viaţă limitată, indicată pe eticheta sa. Verificaţi data de expirare.

Adresaţi-vă unui Reprezentant al mărcii pentru a înlocui conducta de umflare şi butelia cu produs de reparare.

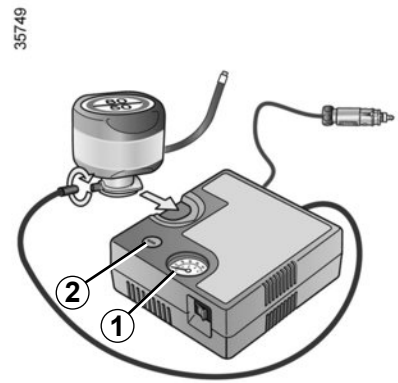

În funcţie de vehicul, în caz de pană de pneu, utilizaţi kitul situat în portbagaj sau sub covorul portbagajului.

Este posibil ca imaginea să nu corespundă cu kitul furnizat împreună cu vehiculul.

Înainte de a utiliza kitul, parcaţi vehiculul astfel încât să fie suficient de departe de zona de circulaţie, anclanşaţi semnalul de avarie şi strângeţi frâna de mână, evacuaţi toţi pasagerii din vehicul şi ţineţi-i departe de zona de circulaţie.

Vehicul echipat cu un avertizor de pierdere presiune pneuri

În caz de umflare insuficientă (pană de pneu, umflare insuficientă etc.), se aprinde martorul luminos pe tabloul de bord. ➥ 2.34.

Cu motorul în funcţiune, cu frâna de parcare trasă:

– Deconectaţi accesoriile anterior conectate la prizele de accesorii ale vehiculului;
– **consultaţi informaţiile de pe compresorul kitului de umflare** situat în portbagajul vehiculului şi urmaţi instrucţiunile;
– umflaţi pneul la presiunea recomandată ➥ 4.12;
– după maximum **15** minute, opriţi umflarea pentru a citi presiunea (pe manometru ***1***);

Notă: în timp ce butelia se goleşte (aproximativ 30 de secunde), manometrul ***1*** indică rapid o presiune de până la **6** bari, apoi presiunea scade.

– Ajustaţi presiunea: pentru a o creşte, continuaţi umflarea cu ajutorul kit-ului. Petru a o reduce, apăsaţi pe butonul ***2***.

Dacă, după 15 minute, nu se poate obţine o presiune minimă de 1,8 bari, reparaţia este imposibilă. Nu conduceţi vehiculul. Consultaţi un reprezentant al mărcii.

În caz de staţionare pe partea joasă a şoselei, trebuie să-i avertizaţi pe ceilalţi participanţi la trafic de prezenţa vehiculului dumneavoastră prin intermediul unui triunghi de presemnalizare sau al altor dispozitive prescrise de legislaţia locală a ţării în care vă găsiţi.

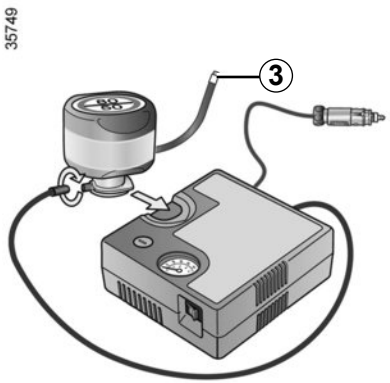

După umflarea corectă a pneului, scoateţi kitul: deşurubaţi încet adaptorul de umflare de pe butelie ***3*** pentru a evita împroşcarea cu produs şi depozitaţi butelia într-un ambalaj de plastic pentru a evita scurgerile de produs.

Nici un obiect nu trebuie să se găsească la picioarele şoferului: de fapt în caz de frânare bruscă, aceste obiecte riscă să alunece sub pedalier şi să împiedice utilizarea sa.

– Lipiţi eticheta cu recomandări de conducere (situată sub butelie) pe planşa de bord, într-un loc vizibil pentru şofer.
– Aranjaţi kitul.
– Dacă la sfârşitul primei operaţii de umflare, pneul încă are o scăpare de aer, este obligatoriu să se realizeze un rulaj pentru a umple gaura.
– Porniţi fără întârziere şi rulaţi la o viteză cuprinsă între 20 şi 60 km/h, astfel încât să repartizaţi produsul uniform în pneu; după 3 kilometri de rulaj, opriţi-vă şi verificaţi presiunea.
– Dacă presiunea este mai mare de 1,3 bari, dar mai mică decât cea recomandată (consultaţi eticheta lipită pe cantul uşii şoferului), ajustaţi-o. În caz contrar, apelaţi la un reprezentant al mărcii: pneul nu poate fi reparat.

Precauţie de utilizare a kitului

Kit-ul nu trebuie să funcţioneze mai mult de 15 minute consecutive.

Butelia trebuie să fie înlocuită după prima utilizare, chiar dacă rămâne lichid în interior.

Atenţie, un buşon de valvă lipsă sau înfiletat necorespunzător poate dăuna etanşeităţii pneurilor şi poate provoca pierderi de presiune.

Să aveţi întotdeauna buşoane de valvă identice cu cele originale şi înfiletate complet.

După o reparaţie cu ajutorul kitului, nu trebuie să parcurgeţi mai mult de 200 km. În plus, reduceţi viteza şi, în toate cazurile, nu depăşiţi 80 km/h. Eticheta pe care trebuie să o lipiţi pe un amplasament vizibil pe planşa de bord vă reaminteşte acest lucru.
În funcţie de ţară sau de legislaţia locală, un pneu reparat cu ajutorul kitului de umflare pneuri va trebui să fie înlocuit.

Ⓒ

QR code „Kit de umflare pneuri” *C*

Utilizaţi QR code pentru a accesa un videoclip online.

Notă: acest videoclip nu înlocuieşte manualul de utilizare al vehiculului.

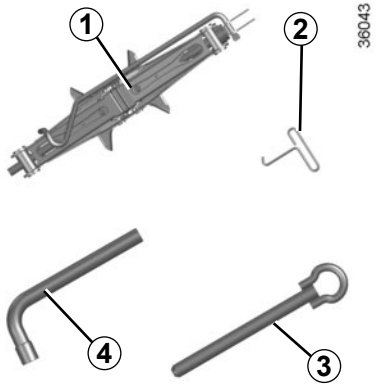

Acces la scule

Prezenţa sculelor depinde de vehicul.

Cric *1*

Pentru a utiliza cricul, defiletaţi piuliţa ***5***. În momentul punerii sale la loc, repliaţi corect cricul înainte de a-l repune în locaşul său. Înfiletaţi piuliţa ***5*** pentru a fixa cricul.

Nu lăsaţi niciodată sculele în dezordine în vehicul: risc de proiectare în momentul unei frânări. După utilizare, aveţi grijă să replasaţi bine sculele în locaşurile lor: risc de răniri.
Atunci când şuruburile sunt livrate cu roata de rezervă, este imperativ să fie utilizate exclusiv pentru roata de rezervă: consultaţi eticheta fixată pe roata de rezervă.
Cricul este destinat schimbării roţii. În nici un caz acesta nu trebuie utilizat pentru a efectua o reparaţie sau pentru a avea acces sub vehicul.

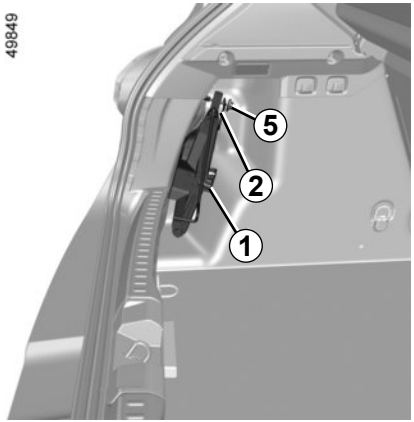

Cheie de ornament *2*

Permite să scoateţi ornamentele de roată.

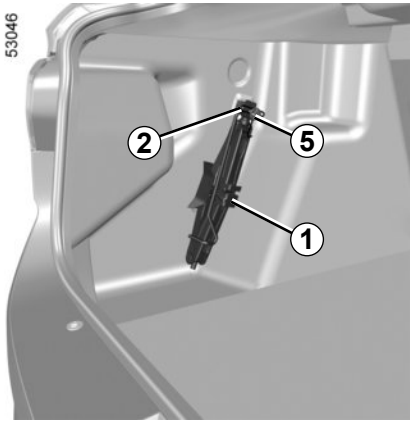

Inel de remorcare *3*

➥ 5.44

Cheie de roată *4*

Aceasta vă permite să blocaţi sau să deblocaţi şuruburile de roată şi inelul de remorcare ***3***.

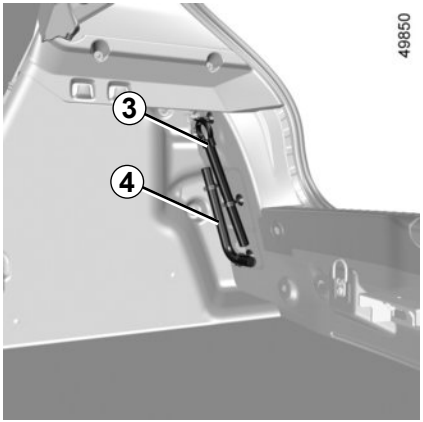

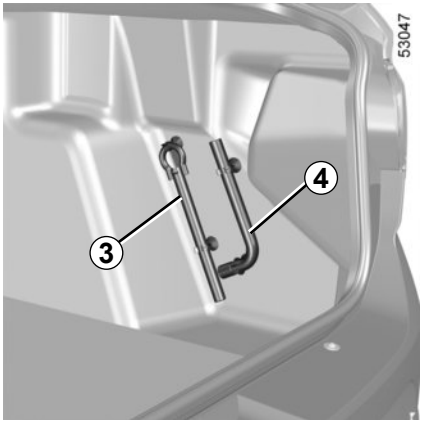

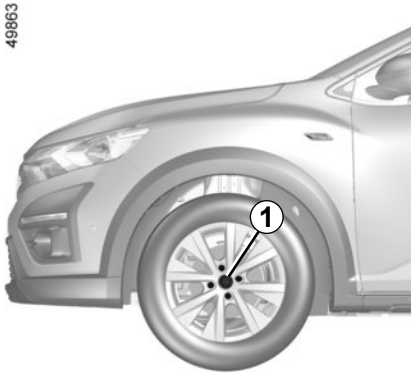

Ornament central cu şuruburi de roţi aparente

(după exemplul ornamentului ***1***)

Accesul la şuruburi este direct.

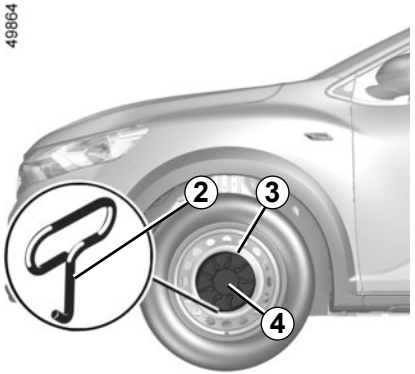

Ornament central cu şuruburi de roţi ascunse

(după exemplul ornamentului ***4***)

Demontaţi-l cu ajutorul cheii de ornament ***2*** introducând cheia în locaşul ***3*** prevăzut în acest scop.

Pentru a-l repune, orientaţi-l în raport cu janta şi clipsaţi-l.

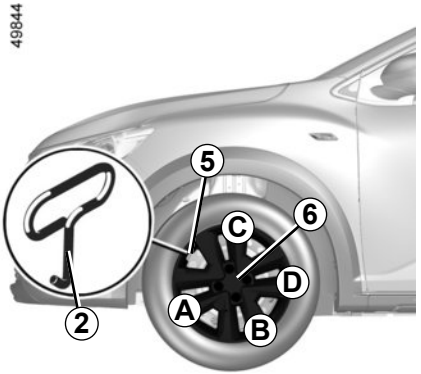

Ornament cu şuruburi de roţi aparente

(după exemplul ornamentului ***6***)
Demontaţi-l cu ajutorul cheii de ornament ***2***, introducând cheia în locaşul valvei ***5***.
Pentru a-l repune, orientaţi-l în raport cu valva ***5***. Apăsaţi cârligele de menţinere începând cu partea valvei ***A*** apoi ***B*** şi ***C*** şi terminaţi cu partea opusă valvei ***D***.

Nu lăsaţi niciodată sculele în dezordine în vehicul: risc de proiectare în momentul unei frânări. După utilizare, aveţi grijă să replasaţi bine sculele în locaşurile lor: risc de răniri.
Atunci când sunt livrate şuruburi de roată, utilizaţi aceste şuruburi exclusiv pentru roata de rezervă: consultaţi eticheta situată pe roata de rezervă.
Cricul este destinat schimbării roţii. În nici un caz acesta nu trebuie utilizat pentru a efectua o reparaţie sau pentru a avea acces sub vehicul.

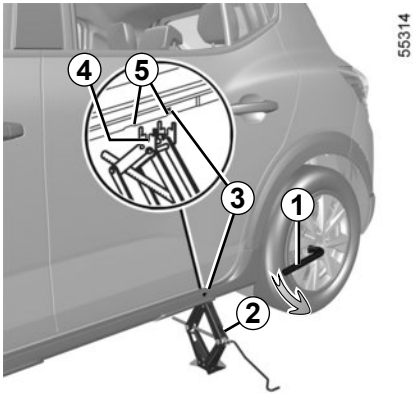

Anclanşaţi semnalul de avarie.

Parcaţi vehiculul departe de circulaţie pe un sol orizontal nealunecos şi rezistent.

Strângeţi frâna de parcare şi cuplaţi o viteză (prima sau marşarier sau în poziţia **P** pentru cutiile de viteze automate). Coborâţi toţi pasagerii din vehicul şi ţineţi-i departe de zona de circulaţie.

Vehicule echipate cu cric şi cu cheie de roată

Dacă este necesar, demontaţi ornamentul.

Deblocaţi şuruburile roţii cu ajutorul cheii de roată ***1***. Poziţionaţi-o astfel încât să puteţi apăsa asupra ei.

În caz de staţionare pe partea joasă a şoselei, trebuie să-i avertizaţi pe ceilalţi participanţi la trafic de prezenţa vehiculului dumneavoastră prin intermediul unui triunghi de presemnalizare sau al altor dispozitive prescrise de legislaţia locală a ţării în care vă găsiţi.

Prezentaţi cricul ***2*** orizontal. Capul cricului **trebuie** aliniat cu pragul cel mai apropiat de roata vizată şi indicat de săgeata ***3***.

Începeţi să înfiletaţi cricul manual, poziţionând placa de suport a cricului ***4*** în canalul uşor decupat de sub vehicul, situat între cele două crestături ***5*** şi în sensul săgeţii ***3***.

Continuaţi să înfiletaţi pentru a pune talpa corect (ea trebuie să intre sub vehicul şi să fie aliniată vertical cu capul cricului).

Efectuaţi câteva ture pentru a desprinde roata de sol.

Pentru a evita orice risc de rănire sau de deteriorare la vehicul, desfaceţi cricul până când roata de înlocuit va fi la 3 centimetri maxim de sol.

Demontaţi şuruburile şi scoateţi roata.

Puneţi roata de rezervă pe butucul central şi rotiţi-o pentru a face să coincidă găurile de fixare ale roţii şi ale butucului.

Atunci când şuruburile sunt livrate cu roata de rezervă, utilizaţi aceste şuruburi numai pentru roata de rezervă.

Strângeţi şuruburile asigurându-vă de plasarea corespunzătoare a roţii pe butucul său şi coborâţi cricul.

Cu roata pe sol, strângeţi şuruburile puternic şi controlaţi strângerea şi presiunea de umflare a roţii de rezervă cât mai repede posibil.

Şurub antifurt

Dacă folosiţi şuruburi antifurt, raportaţi-vă la desenul gravat în interiorul ornamentului pentru a poziţiona şurubul (risc de a nu putea monta ornamentul roţii).

Vehicul echipat cu un avertizor de pierdere presiune pneuri

În caz de umflare insuficientă (pană de pneu, umflare insuficientă etc.), se aprinde martorul luminos pe tabloul de bord. ➥ 2.34.

În caz de pană de pneu, înlocuiţi roata cât mai repede posibil. Un pneu care a avut o pană trebuie să fie întotdeauna examinat (şi reparat dacă este posibil) de către un specialist.

Nu lăsaţi niciodată sculele în dezordine în vehicul: risc de proiectare în momentul unei frânări. După utilizare, aveţi grijă să replasaţi bine sculele în locaşurile lor: risc de răniri.
Atunci când şuruburile sunt livrate cu roata de rezervă, este imperativ să fie utilizate exclusiv pentru roata de rezervă: consultaţi eticheta fixată pe roata de rezervă.
Cricul este destinat schimbării roţii. În nici un caz acesta nu trebuie utilizat pentru a efectua o reparaţie sau pentru a avea acces sub vehicul.

Securitate pneuri - roţi

Pneurile constituie singurul contact între vehicul şi drum, deci este esenţial să le ţineţi în bună stare.

Este obligatoriu să vă conformaţi reglementărilor locale prevăzute de codul rutier.

Întreţinere pneuri

Pneurile trebuie să fie în stare bună şi profilul lor trebuie să prezinte un relief bine evidenţiat; pneurile aprobate de către departamentul nostru tehnic conţin indicatori de uzură a benzii de rulare ***1***, care sunt **turnaţi în banda de rulare în mai multe puncte.**

Atunci când banda de rulare a pneului s-a uzat până la nivelul indicatoarelor de uzură, **acestea devin vizibile *2*: atunci** este necesară înlocuirea pneurilor, deoarece adâncimea cauciucului este **de cel mult 1,6 mm, fapt care duce la o aderenţă necorespunzătoare pe drumurile umede.**

Un vehicul supraîncărcat, parcursuri lungi pe autostradă, mai ales pe temperaturi ridicate şi o conducere frecventă pe drumuri proaste concură la deteriorări mai rapide ale pneurilor şi influenţează asupra securităţii.

Incidente de conducere, precum „lovirea bordurii trotuarului”, riscă să deterioreze pneurile şi jantele, precum şi să antreneze dereglări ale trenului faţă sau spate.

În acest caz, verificaţi starea lor la un Reprezentant al mărcii.

Presiuni de umflare

Respectaţi presiunile de umflare (inclusiv roata de rezervă), verificaţi-le cel puţin o dată pe lună şi înaintea fiecărei călătorii pe distanţe mari (consultaţi eticheta lipită pe cantul uşii şoferului).

Presiunile insuficiente antrenează o uzură prematură a pneurilor şi încălzirea anormală a acestora. Aceştia sunt factori care pot afecta în mod grav siguranţa şi pot duce la:

– ţinută de drum necorespunzătoare;

– risc de explozie sau de pierdere a benzii de rulare.

Presiunea de umflare depinde de sarcină şi de viteza de utilizare. Ajustaţi presiunile în funcţie de condiţiile de utilizare (consultaţi eticheta lipită pe cantul uşii şoferului).

Presiunile trebuie să fie verificate la rece: nu ţineţi cont de presiunile superioare care ar fi atinse pe timp cald sau după un parcurs efectuat la viteză mare.

În cazul în care verificarea presiunii nu poate fi efectuată asupra pneurilor **reci**, efectuaţi o creştere cu **0,2** – **0,3** bari (sau **3 PSI**).

Este strict interzis să dezumflaţi un pneu cald.

Atenţie, un buşon de valvă lipsă sau înfiletat necorespunzător poate dăuna etanşeităţii pneurilor şi provoca pierderi de presiune.

Să aveţi întotdeauna buşoane de valvă identice cu cele originale şi înfiletate în întregime.

Vehicul echipat cu un avertizor de pierdere presiune pneuri

În cazul umflării insuficiente (pană de pneu, umflare insuficientă etc.), martorul luminos se aprinde pe tabloul de bord. ➥ 2.34.

Permutare roţi

Această practică este nerecomandată.

Roată de rezervă ➥ 5.2 ➥ 5.11

Înlocuire pneuri

Pentru siguranţa dumneavoastră şi respectarea legislaţiei în vigoare.
Când este necesar să le înlocuiţi, nu trebuie să montaţi pe vehiculul dumneavoastră decât pneuri de aceeaşi marcă, dimensiune, tip şi structură pe aceeaşi osie.
Trebuie: fie să aibă o capacitate de încărcare şi o capacitate de viteză cel puţin egale cu cele ale pneurilor originale, fie să corespundă celor recomandate de un Reprezentant al mărcii.
Nerespectarea acestor instrucţiuni poate pune în pericol siguranţa dumneavoastră şi poate invalida conformitatea autovehiculului dumneavoastră.
Risc de pierdere a controlului vehiculului.

Utilizare pe timp de iarnă

Lanţuri

Din motive de securitate, este categoric interzis să montaţi lanţuri pe osia spate.
Orice montare de pneuri de mărime superioară celei originale **face imposibilă folosirea lanţurilor.**

Montarea lanţurilor nu este posibilă decât cu pneuri cu mărimi identice cu cele montate iniţial pe **vehiculul dumneavoastră.**

Pe roţi pot fi montate lanţuri cu condiţia să utilizaţi lanţuri specifice. Consultaţi un Reprezentant al mărcii.

Pneuri de „iarnă” sau „zapada”
Vă recomandăm să echipaţi **cele patru roţi** pentru a menţine cât mai mult posibil calitatea aderenţei vehiculului dumneavoastră.
Atenţie: aceste pneuri conţin uneori un sens de rulaj şi un indice de viteză maximă care poate fi mai mic decât viteza maximă a vehiculului dumneavoastră.

Pneuri cu crampoane
Acest tip de echipare nu este utilizabilă decât pe o perioadă limitată şi determinată de legislaţia locală.
Este necesar să respectaţi viteza impusă de reglementarea în vigoare.
Aceste pneuri trebuie să echipeze cel puţin cele două roţi de pe osia faţă.

În toate cazurile vă recomandăm să consultaţi un Reprezentant al mărcii care vă poate sfătui asupra alegerii echipamentelor celor mai adaptate vehiculului dumneavoastră.

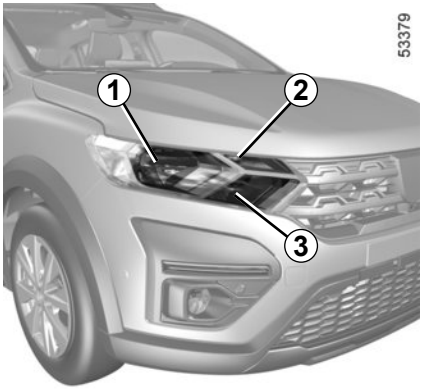

Puteţi înlocui becurile descrise mai jos. Totuşi, vă sfătuim să vă duceţi să le înlocuiţi la un Reprezentant al mărcii dacă manipularea pare dificilă.

Lumini de întâlnire *1*

Demontaţi capacul ***A***.

Declipsaţi conectorul ***4***, scoateţi ansamblul din locaşul său şi scoateţi becul.

Tip de bec: **H7**.

După schimbarea becului, asiguraţi-vă că luminile sunt reglate de un specialist.

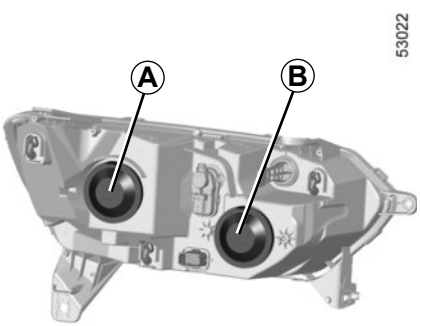

Lumini semnalizare direcţie *2*

Rotiţi cu un sfert de tură dulia ***5*** pentru a avea acces la bec.

Tip bec: PY21W.

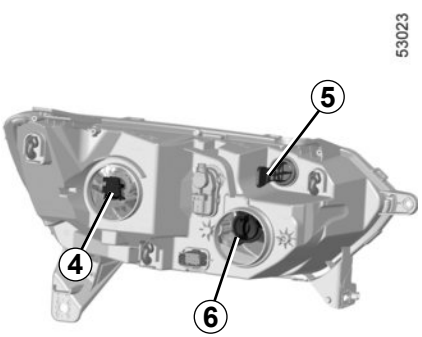

Lumini de zi/lumini de poziţie/ lumini de drum *3*

Demontaţi capacul ***B***.

Declipsaţi conectorul ***6***, scoateţi ansamblul din locaşul său şi scoateţi becul.

Tip bec: H15.

Nu atingeţi sticla becului. Ţineţi-l de dulia sa.

Becurile sunt sub presiune şi pot exploda în momentul înlocuirii.

Risc de rănire.

LUMINI FAŢĂ: înlocuire becuri (2/5)

Utilizaţi **obligatoriu** becuri anti U.V. 55/15W pentru a nu degrada plexiglasul farurilor.

Reperaţi poziţionarea corespunzătoare a becului înainte de demontare pentru a-l poziţiona corect în momentul remontării.

După înlocuirea becului, verificaţi repoziţionarea corespunzătoare a capacului.

În funcţie de legislaţia în vigoare sau din precauţie, procuraţi-vă de la un Reprezentant al mărcii o cutie de rezervă care să conţină un set de becuri şi un set de siguranţe.

În momentul intervenţiilor în apropierea motorului, acesta poate fi cald. În plus motoventilatorul poate porni în orice moment. Martorul luminos din compartimentul motor vă reaminteşte acest lucru.
Risc de rănire.

Orice intervenţie (sau modificare) asupra circuitului electric trebuie să fie realizată de un Reprezentant al mărcii care dispune de piesele necesare adaptării, deoarece o branşare incorectă ar putea antrena deteriorarea instalaţiei electrice (cablaj, organe, în special alternatorul).

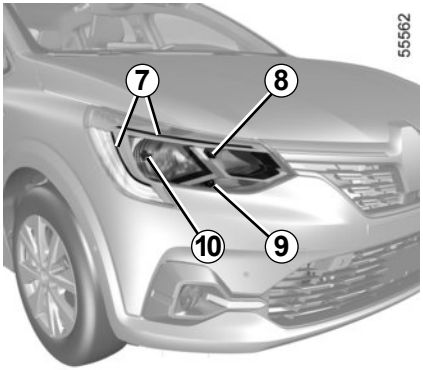

Puteţi înlocui becurile descrise mai jos. Totuşi, vă sfătuim să vă duceţi să le înlocuiţi la un Reprezentant al mărcii dacă manipularea pare dificilă.

LED lumini de zi/lumini de poziţie *7*

Consultaţi un Reprezentant al mărcii.

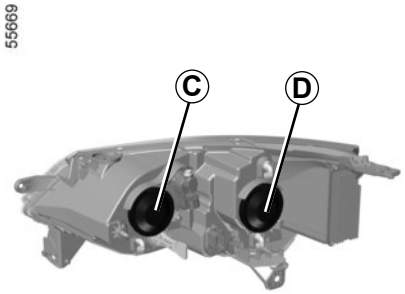

Lumini de drum *8*

Demontaţi capacul ***C***.

Declipsaţi conectorul ***11***, scoateţi ansamblul din locaşul său şi scoateţi becul.

Tip bec: H7.

Nu atingeţi sticla becului. Ţineţi-l de dulia sa.

Becurile sunt sub presiune şi pot exploda în momentul înlocuirii.

Risc de rănire.

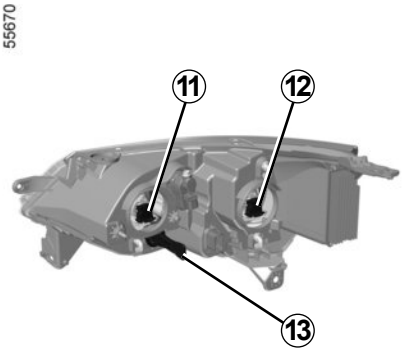

Lumini semnalizare direcţie *9*

Rotiţi cu un sfert de tură dulia ***13*** pentru a avea acces la bec.

Tip bec: PY21W.

Lumini de întâlnire *10*

Demontaţi capacul ***D***.
Declipsaţi conectorul ***12***, scoateţi ansamblul din locaşul său şi scoateţi becul.

Tip de bec: **H7**.
După schimbarea becului, asiguraţi-vă că luminile sunt reglate de un specialist.

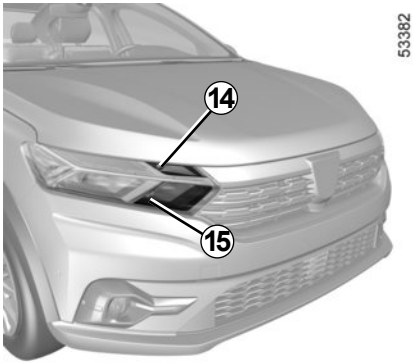

Puteţi înlocui becurile descrise mai jos. Totuşi, vă sfătuim să vă duceţi să le înlocuiţi la un Reprezentant al mărcii dacă manipularea pare dificilă.

Lumini semnalizare direcţie *14*

Rotiţi cu un sfert de tură dulia ***16*** pentru a avea acces la bec.

Tip bec: PY21W.

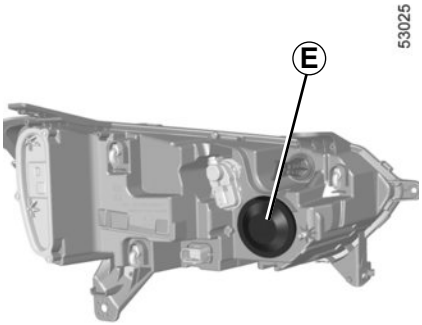

Lumini de drum *15*

Demontaţi capacul ***E***.

Declipsaţi conectorul ***17***, scoateţi ansamblul din locaşul său şi scoateţi becul.

Tip bec: H7.

Utilizaţi **obligatoriu** becuri anti U.V. 55W pentru a nu degrada plexiglasul farurilor.

Nu atingeţi sticla becului. Ţineţi-l de dulia sa.

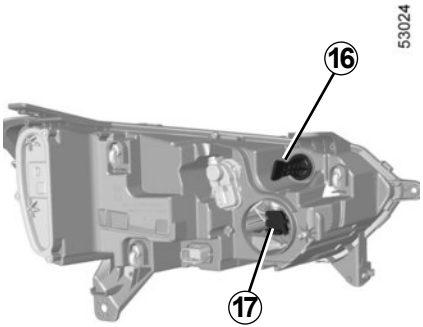

Reperaţi poziţionarea corespunzătoare a becului înainte de demontare pentru a-l poziţiona corect în momentul remontării.

După înlocuirea becului, verificaţi repoziţionarea corespunzătoare a capacului.

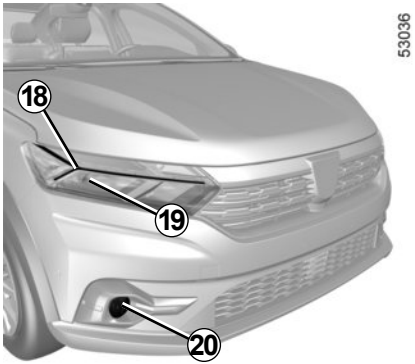

LED lumini de zi/lumini de poziţie *18*

Consultaţi un Reprezentant al mărcii.

LED Lumini de întâlnire *19*

(în funcţie de vehicul)

Consultaţi un Reprezentant al mărcii.

Proiectoare de ceaţă faţă *20*

Consultaţi un Reprezentant al mărcii.

Tip de bec: **H16LL**.

Proiectoare adiţionale

Dacă doriţi să echipaţi vehiculul dumneavoastră cu lumini de „ceaţă”, consultaţi un Reprezentant al mărcii.

Orice intervenţie (sau modificare) asupra circuitului electric trebuie să fie realizată de un Reprezentant al mărcii care dispune de piesele necesare adaptării, deoarece o branşare incorectă ar putea antrena deteriorarea instalaţiei electrice (cablaj, organe, în special alternatorul).

Becurile sunt sub presiune şi pot exploda în momentul înlocuirii.

Risc de rănire.

În funcţie de legislaţia în vigoare sau din precauţie, procuraţi-vă de la un Reprezentant al mărcii o cutie de rezervă care să conţină un set de becuri şi un set de siguranţe.

În momentul intervenţiilor în apropierea motorului, acesta poate fi cald. În plus motoventilatorul poate porni în orice moment. Martorul luminos din compartimentul motor vă reaminteşte acest lucru.

Risc de rănire.

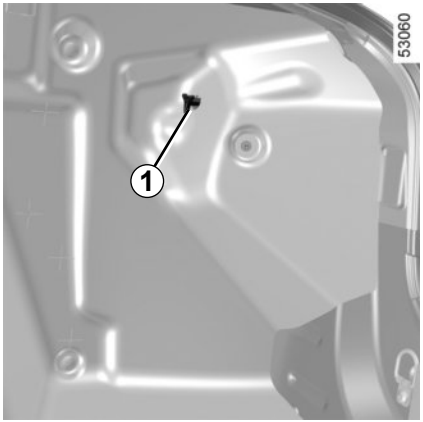

Versiuni patru uşi

Lumini de poziţie/lămpi de stop, semnalizatoare de direcţie şi lumini de mers înapoi

Slăbiţi şurubul ***1***, apoi demontaţi unitatea luminii spate din exteriorul vehiculului.

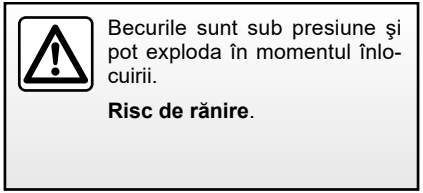

Becurile sunt sub presiune şi pot exploda în momentul înlocuirii.

Risc de rănire.

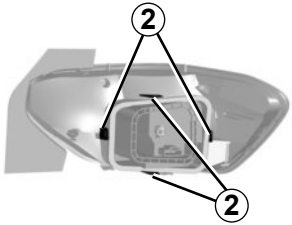

Trageţi de langhetele ***2*** pentru a declipsa duliile.

Pentru remontare, procedaţi în sens invers având grijă să nu deterioraţi cablajul.

Asiguraţi-vă de blocarea corespunzătoare a langhetelor.

În funcţie de legislaţia în vigoare sau din precauţie, procuraţi-vă de la un Reprezentant al mărcii o cutie de rezervă care să conţină un set de becuri şi un set de siguranţe.

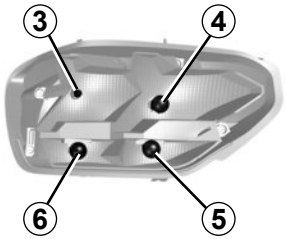

Tip bec

3 **Lumină de poziţie**

Bec **W5W**.

4 **Lumină de poziţie/lampă de stop**

Bec **P21/5W**.

5 **Lumină de mers înapoi**

Bec **P21W**.

6 **Lumină de direcţie**

Bec **PY21W**.

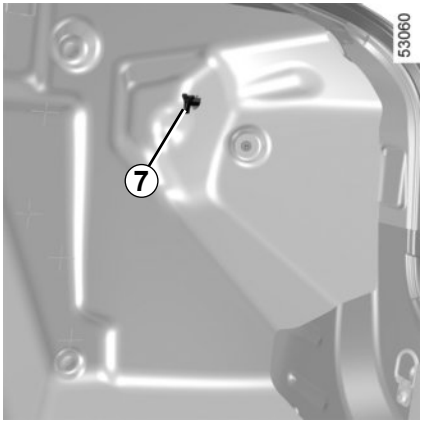

Versiuni patru uşi

(În funcţie de vehicul)

Lumini de poziţie/lămpi de stop, semnalizatoare de direcţie şi lumini de mers înapoi

Slăbiţi şurubul ***7***, apoi demontaţi unitatea luminii spate din exteriorul vehiculului.

Becurile sunt sub presiune şi pot exploda în momentul înlocuirii.

Risc de rănire.

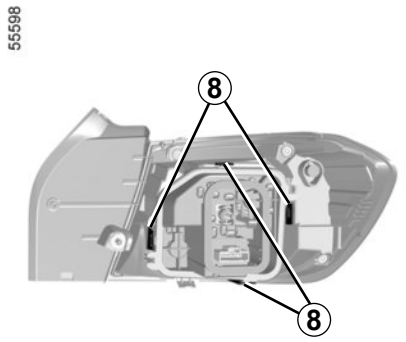

Trageţi de langhetele ***8*** pentru a declipsa duliile.

Pentru remontare, procedaţi în sens invers având grijă să nu deterioraţi cablajul.

Asiguraţi-vă de blocarea corespunzătoare a langhetelor.

În funcţie de legislaţia în vigoare sau din precauţie, procuraţi-vă de la un Reprezentant al mărcii o cutie de rezervă care să conţină un set de becuri şi un set de siguranţe.

Tip bec

9 **Lampă de stop sau, în funcţie de vehicul, lumină de poziţie/lampă de stop**

Bec **P21/5W**.

10 **LED lumină de poziţie**

(În funcţie de vehicul)

Adresaţi-vă unui Reprezentant al mărcii.

11 **Lumină de mers înapoi**

Bec **P21W**.

12 **Lumină de direcţie**

Bec **PY21W**.

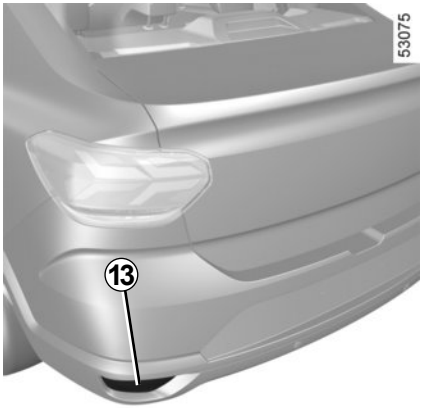

Lumini de ceaţă spate *13*

Din cauza necesităţii de a demonta bara paraşoc spate, consultaţi un Reprezentant al mărcii.

Tip bec *13*: P21W.

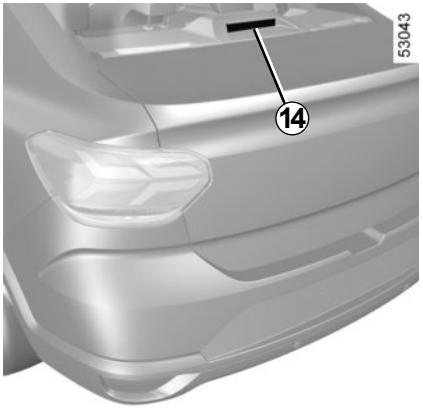

A treia lampă stop *14*

Becul ***15*** pentru lampa de stop supraînălţată ***14*** poate fi accesat prin portbagaj.

Tip bec *15*: W16W.

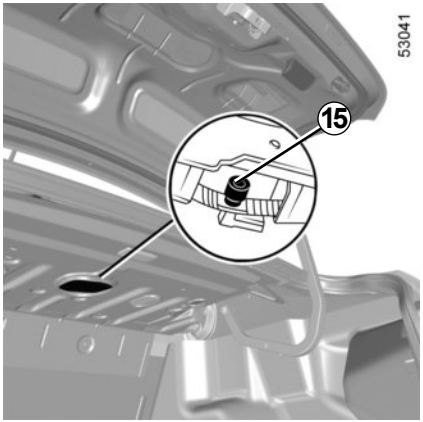

Becurile sunt sub presiune şi pot exploda în momentul înlocuirii.

Risc de rănire.

În funcţie de legislaţia în vigoare sau din precauţie, procuraţi-vă de la un Reprezentant al mărcii o cutie de rezervă care să conţină un set de becuri şi un set de siguranţe.

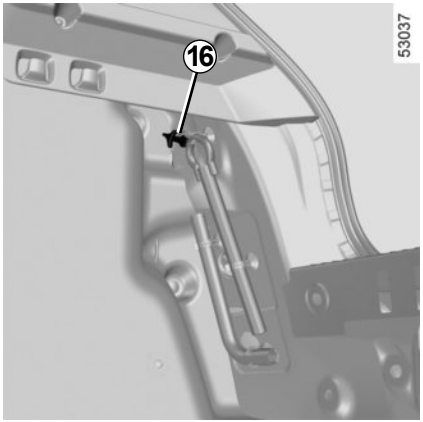

Versiune cinci uşi

Lumini de poziţie/lămpi de stop, semnalizatoare de direcţie şi lumini de mers înapoi

Slăbiţi şurubul ***16***, apoi demontaţi unitatea luminii spate din exteriorul vehiculului.

Becurile sunt sub presiune şi pot exploda în momentul înlocuirii.

Risc de rănire.

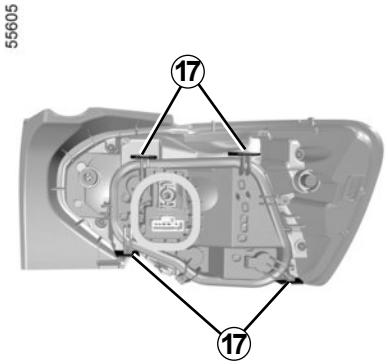

Trageţi de langhetele ***17*** pentru a declipsa duliile.

Pentru remontare, procedaţi în sens invers având grijă să nu deterioraţi cablajul.

Asiguraţi-vă de blocarea corespunzătoare a langhetelor.

În funcţie de legislaţia în vigoare sau din precauţie, procuraţi-vă de la un Reprezentant al mărcii o cutie de rezervă care să conţină un set de becuri şi un set de siguranţe.

Tip bec

18 **Lumină de poziţie**

Bec **W5W**.

19 **Lumină de poziţie/lampă de stop**

Bec **P21/5W**.

20 **Lumină de mers înapoi**

Bec **P21W**.

21 **Lumină de direcţie**

Bec **PY21W**.

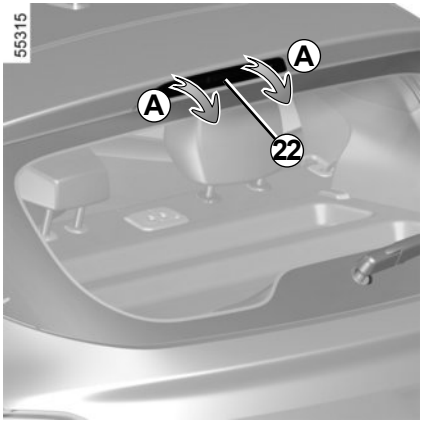

A treia lampă stop *22*

Folosind o şurubelniţă plată sau o unealtă similară, declipsaţi cu atenţie lampa de stop ***22***, în timp ce apăsaţi pe suprafaţa superioară a acesteia (mişcare ***A***). Debranşaţi lampa de stop.

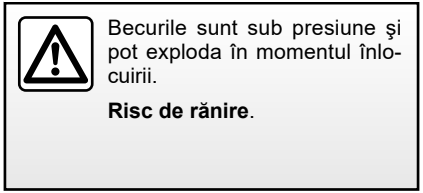

Becurile sunt sub presiune şi pot exploda în momentul înlocuirii.

Risc de rănire.

Accesaţi becul ***23***.

Tip bec 23: W16W.

Pentru remontare, poziţionaţi lampa de stop pe eleron.

Apăsaţi pe marginea superioară a piesei (mişcare ***B***), apoi împingeţi suprafaţa lămpii în zonele în care sunt amplasate agrafele până când se închichetează (mişcare ***C***).

Cu toate acestea, din cauza accesibilităţii reduse, **vă recomandăm să solicitaţi înlocuirea becului de către un reprezentant al mărcii**.

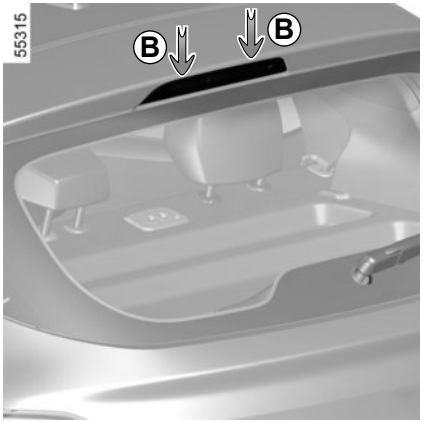

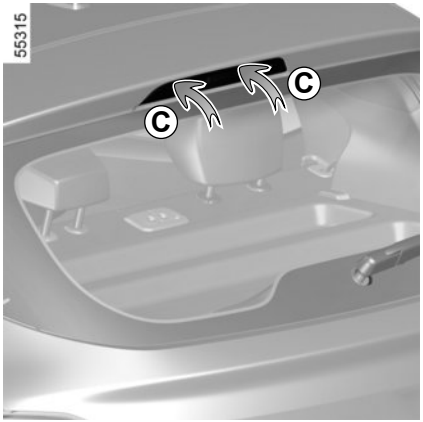

Lumini de ceaţă spate *24*

Accesaţi dulia amplasată sub bara paraşoc spate, apoi desfaceţi-o rotind spre centrul vehiculului şi scoateţi becul.

Tip bec *24*: P21W.

Nu atingeţi eşapamentul.

Pericol de arsuri.

Remontare

Pentru remontare, procedaţi în sens invers având grijă să nu deterioraţi cablajul.

După remontarea becului, asiguraţi-vă de blocarea corespunzătoare.

Cu toate acestea, din cauza accesibilităţii reduse, **vă recomandăm să solicitaţi înlocuirea becului de către un reprezentant al mărcii**.

În funcţie de legislaţia în vigoare sau din precauţie, procuraţi-vă de la un Reprezentant al mărcii o cutie de rezervă care să conţină un set de becuri şi un set de siguranţe.

Becurile sunt sub presiune şi pot exploda în momentul înlocuirii.

Risc de rănire.

Orice intervenţie (sau modificare) asupra circuitului electric trebuie să fie realizată de un Reprezentant al mărcii care dispune de piesele necesare adaptării, deoarece o branşare incorectă ar putea antrena deteriorarea instalaţiei electrice (cablaj, organe, în special alternatorul).

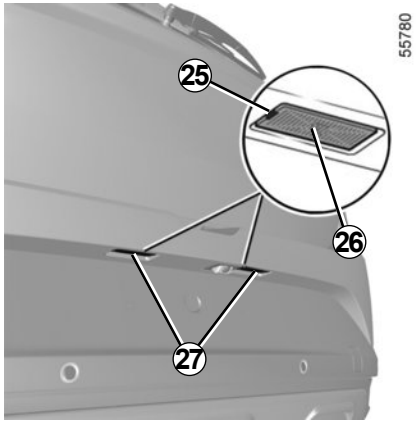

Versiuni patru şi cinci uşi

Lămpi număr de înmatriculare *27*

Declipsaţi lampa ***27*** apăsând langheta ***25*** cu ajutorul unui dispozitiv tip şurubelniţă plată.

Declipsaţi difuzorul ***26*** şi scoateţi becul ***28***.

Tip bec: W5W.

LED lămpi placă de înmatriculare *27*
(În funcţie de vehicul)

Adresaţi-vă unui Reprezentant al mărcii.

În funcţie de legislaţia în vigoare sau din precauţie, procuraţi-vă de la un Reprezentant al mărcii o cutie de rezervă care să conţină un set de becuri şi un set de siguranţe.

Becurile sunt sub presiune şi pot exploda în momentul înlocuirii.

Risc de rănire.

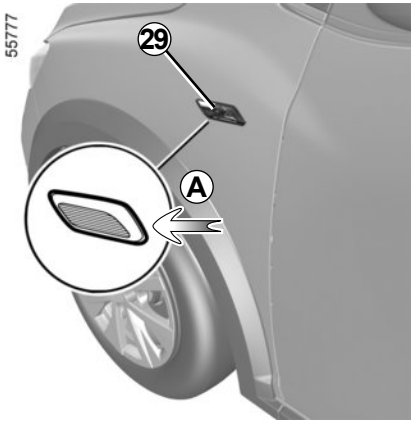

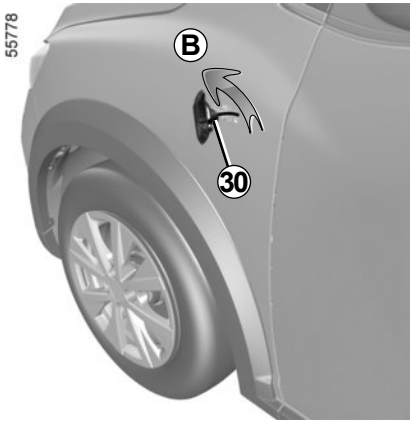

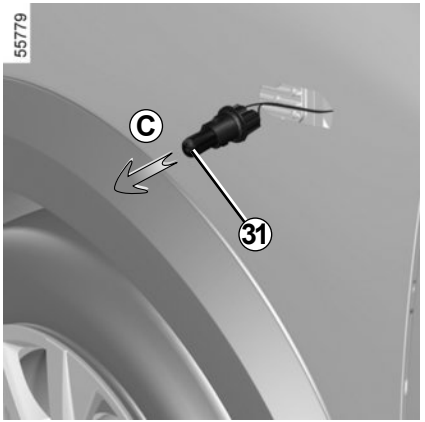

Declipsaţi lampa de semnalizare ***29*** cu ajutorul unei şurubelniţe plate sau al unei scule similare poziţionată în ***A***, pentru a bascula lampa de semnalizare spre exteriorul vehiculului.

Rotiţi cu un sfert de tură (mişcare ***B***) dulia ***30*** şi scoateţi becul ***31*** (mişcare ***C***).

Tip bec: WY5W.

Schimbaţi becul şi repuneţi lampa de semnalizare în poziţie.

Becurile sunt sub presiune şi pot exploda în momentul înlocuirii.

Risc de rănire.

În funcţie de legislaţia în vigoare sau din precauţie, procuraţi-vă de la un Reprezentant al mărcii o cutie de rezervă care să conţină un set de becuri şi un set de siguranţe.

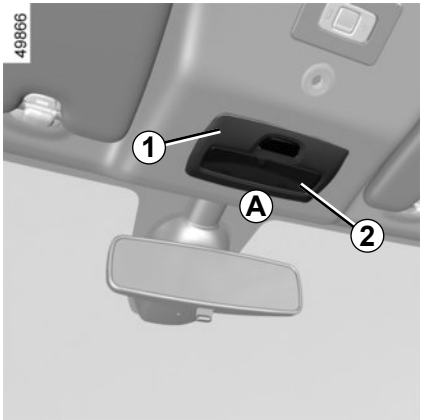

Plafonieră faţă *1*

– Declipsaţi difuzorul ***2*** cu ajutorul unei scule tip şurubelniţă plată, poziţionată în ***A***;

– declipsaţi şi eliberaţi dulia ***3*** folosind langhetele ***4***;

– îndepărtaţi becul respectiv.

Tip de bec *5*: W5W.

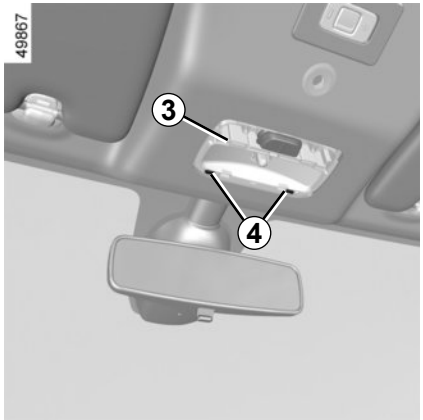

Remontare

– Clipsaţi difuzorul ***2*** pe dulia ***3***;

– clipsaţi luminile interioare ***1*** până când unitatea de fixează cu un declic;

– asiguraţi-vă că luminile interioare sunt poziţionate corect şi sunt fixate corespunzător.

Becurile sunt sub presiune şi pot exploda în momentul înlocuirii.

Risc de rănire.

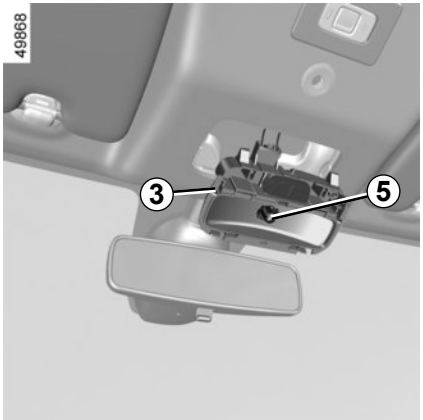

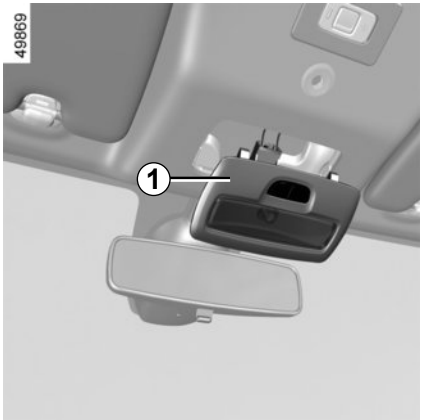

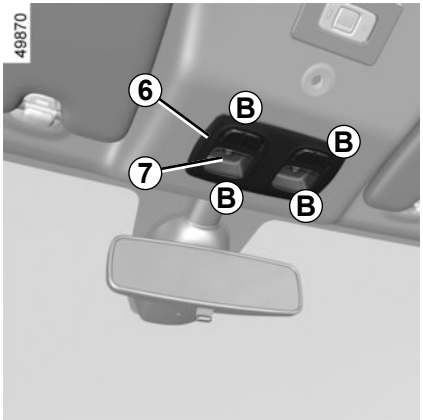

Spoturi de lectură faţă *6*

(în funcţie de vehicul)

– Declipsaţi difuzorul ***7*** cu ajutorul unei scule tip şurubelniţă plată, poziţionată în ***B***;

– declipsaţi şi eliberaţi dulia ***8*** folosind langhetele ***9***;

– îndepărtaţi becul respectiv.

Tip de bec *10*: W5W.

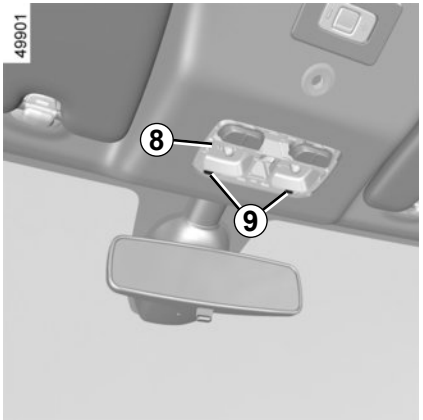

Remontare

– Clipsaţi difuzorul ***7*** pe dulia ***8***;

– clipsaţi blocul cu spoturi de lectură ***6*** până când se fixează cu un declic;

– asiguraţi-vă că blocul cu spoturi de lectură este poziţionat şi fixat corect pe poziţie.

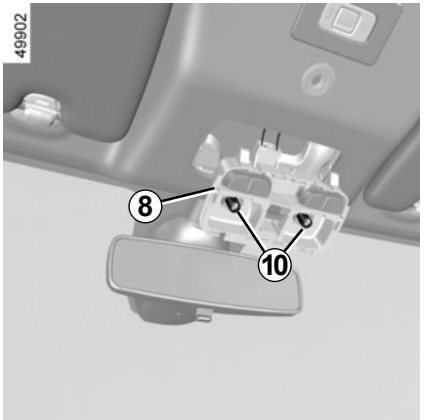

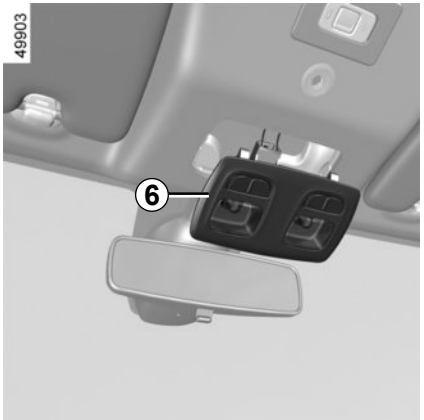

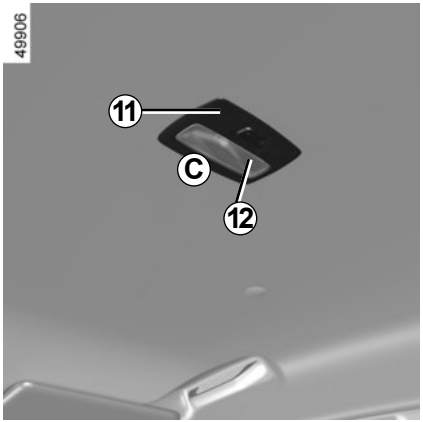

Spot de lectură spate *11*

(în funcţie de vehicul)

– Declipsaţi difuzorul ***12*** cu ajutorul unei scule tip şurubelniţă plată, poziţionată în ***C***;

– declipsaţi şi eliberaţi dulia ***13*** folosind langhetele ***14***;

– îndepărtaţi becul respectiv.

Tip de bec *15*: W5W.

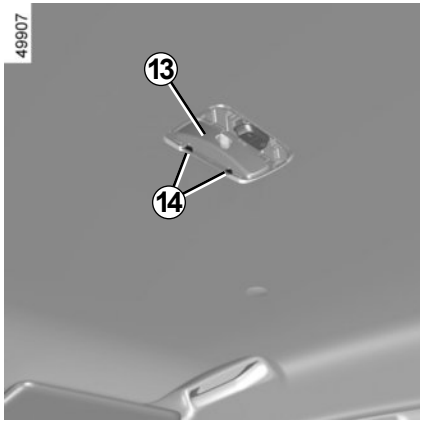

Remontare

– Clipsaţi difuzorul ***12*** pe dulia ***13***;

– clipsaţi blocul cu spoturi de lectură ***11*** până când se fixează cu un declic;

– asiguraţi-vă că blocul cu spoturi de lectură este poziţionat şi fixat corect pe poziţie.

Becurile sunt sub presiune şi pot exploda în momentul înlocuirii.

Risc de rănire.

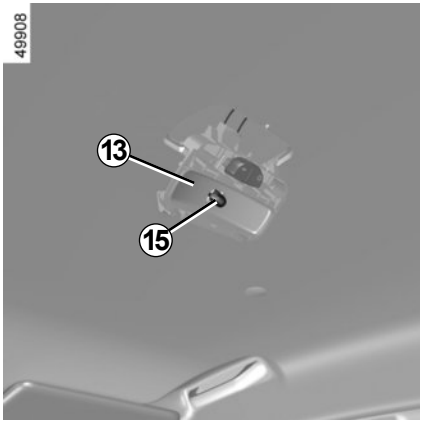

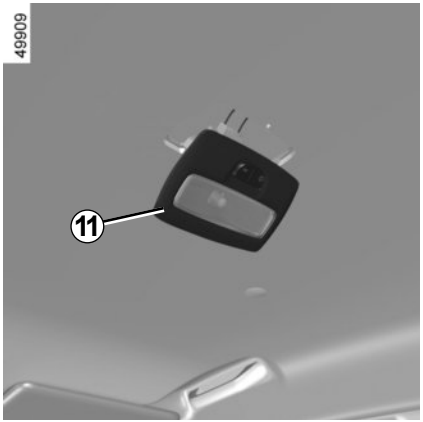

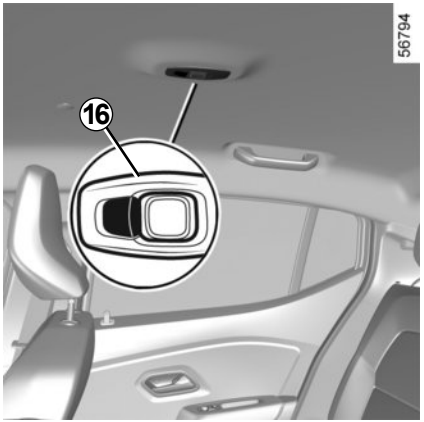

Plafonieră spate *16*

(în funcţie de vehicul)

Folosind o şurubelniţă plată sau o unealtă similară, declipsaţi plafoniera spate ***16*** apăsând clapeta amplasată pe o latură a plafonierei, pentru a avea acces la bec.

Tip bec: **W5W**.

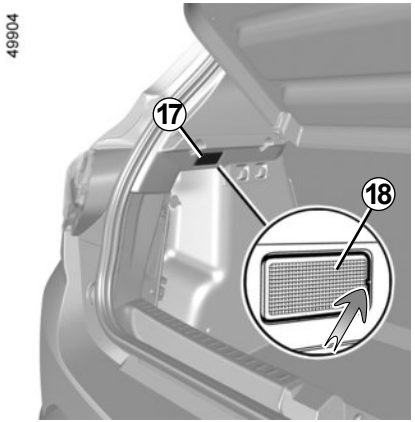

Lampă portbagaj *17*

Declipsaţi lampa ***17*** cu ajutorul unui dispozitiv tip şurubelniţă plată apăsând pe langheta ***18*** pentru a bascula lampa spre interiorul portbagajului.

Deconectaţi lampa.

Deblocaţi lentila ***19*** şi accesaţi becul ***20***.

Tip bec *20*: **W5W**.

Becurile sunt sub presiune şi pot exploda în momentul înlocuirii.

Risc de rănire.

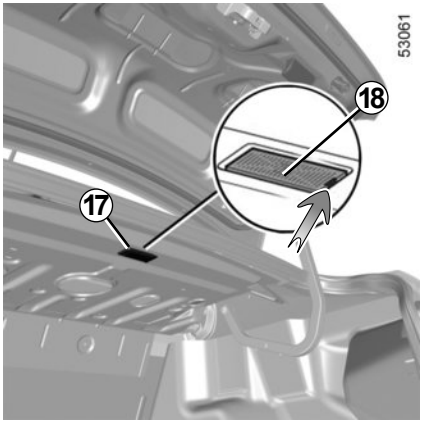

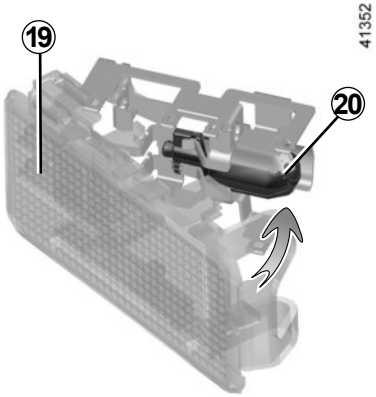

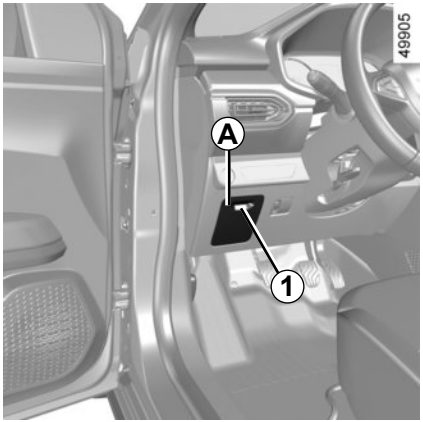

Compartiment siguranţe

În caz de nefuncţionare a unui aparat electric, verificaţi starea siguranţelor.

Declipsaţi trapa ***A*** cu ajutorul canalului ***1*** sau, în funcţie de vehicul, declipsaţi capacul ***B*** cu ajutorul canalului ***2***.

În funcţie de vehicul, pentru a repera siguranţele, consultaţi eticheta de alocare a siguranţelor situată în spatele trapei ***A*** sau ***B*** şi detaliată în paginile următoare.

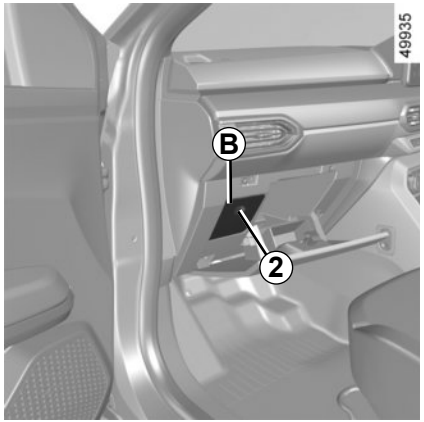

Cleşte *3*

Demontaţi siguranţa folosind cleştele ***3*** de pe spatele trapei ***A*** sau ***B***.

Pentru a scoate siguranţa din cleşte, glisaţi-o lateral.

Este recomandat să nu utilizaţi amplasamentele libere ale siguranţelor.

În funcţie de legislaţia în vigoare sau din precauţie, procuraţi-vă de la un Reprezentant al mărcii o cutie de rezervă care să conţină un set de becuri şi un set de siguranţe.

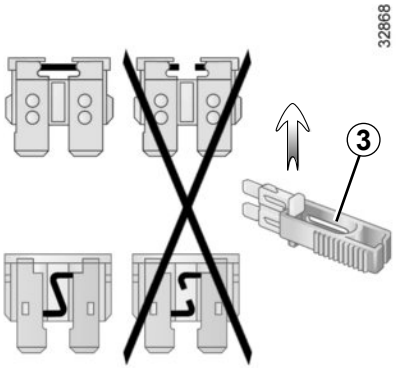

Verificaţi siguranţa aferentă şi **înlocuiţi-o**, dacă este necesar, **cu o siguranţă obligatoriu de acelaşi amperaj ca cea originală**.

O siguranţă cu amperajul prea mare poate crea o încălzire excesivă a reţelei electrice (risc de incendiu) în caz de consum anormal al unui echipament.

Siguranţa GPL din cutia de siguranţe *A* sau *B*

Siguranţa GPL: întrerupere circuit GPL sau întrerupere circuit GPL şi circuit de benzină

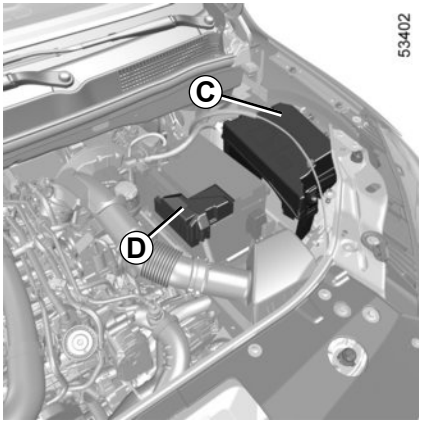

Siguranţe în compartimentul motor *C* şi *D*

Anumite funcţii sunt protejate de siguranţe situate în compartimentul motor în cutiile ***C*** şi ***D***.

Cu toate acestea, datorită accesibilităţii reduse, **vă recomandăm să înlocuiţi aceste siguranţe la un Reprezentant al mărcii**.

În momentul intervenţiilor în apropierea motorului, acesta poate fi cald. În plus motoventilatorul poate porni în orice moment. Martorul luminos din compartimentul motor vă reaminteşte acest lucru.

Risc de rănire.

Înainte de a efectua orice intervenţie în compartimentul motorului, trebuie să întrerupeţi contactul. ➥ 2.3 ➥ 2.5

Dezactivaţi funcţia Stop and Start pentru orice intervenţie în compartimentul motorului.

În momentul intervenţiilor sub capota motorului, asiguraţi-vă că maneta ştergătoarelor de geamuri este în poziţia oprit.

Risc de rănire.

Alocare siguranţe
(prezenţa siguranţelor depinde de nivelul de echipare a vehiculului)

Simbol	Alocare
	Avertizor sonor
	Macara de geam faţă mecanică, macarale electrice de geam faţă
	Macarale electrice geamuri spate
STOP	Lămpi de stop, unitate centrală habitaclu
	Plafonieră, lampă portbagaj
	Priză multimedia
	Priză atelaj
	Pompă spălător de parbriz, comenzi sub volan
	Semnalizatoare de direcţie, unitate centrală habitaclu
	Brichetă, priză accesorii
	Retrovizoare exterioare cu dezgheţare
	Comandă retrovizoare electrice exterioare
GPL	GPL

Pentru a identifica siguranţele, utilizaţi eticheta de alocare a siguranţelor din compartimentul de depozitare.

Anumite siguranţe trebuie să fie înlocuite numai de către un specialist calificat. Aceste siguranţe nu sunt menţionate pe etichetă.

Nu interveniţi decât asupra siguranţelor care figurează pe etichetă.

Înlocuire baterie

Deschideţi capacul prin fanta ***1*** cu ajutorul unei şurubelniţe drepte sau al unui instrument similar şi înlocuiţi bateria ***2*** respectând tipul şi polaritatea indicate pe spatele capacului.

Dacă este necesară înlocuirea acestora, asiguraţi-vă că utilizaţi baterii de acelaşi tip sau de tip echivalent (consultaţi un reprezentant al mărcii).

Notă: în momentul înlocuirii bateriei, nu este recomandat să atingeţi circuitul electronic din capacul cheii.

Asiguraţi clipsarea corespunzătoare a capacului şi strângerea şurubului.

Bateriile sunt disponibile la un Reprezentant al mărcii, durata lor de viaţă este de aproximativ doi ani.

Aveţi grijă la absenţa de urme de cerneală pe baterie: risc de contact electric necorespunzător.

Anomalie de funcţionare

Dacă bateria este prea descărcată pentru a asigura funcţionarea corespunzătoare, veţi putea în continuare porni şi bloca/debloca vehiculul ➥ 1.12.

TELECOMANDĂ: baterie (2/2)

Precauţii referitoare la baterii:

– nu lăsaţi bateriile (noi sau uzate) la îndemâna copiilor;

– nu înghiţi bateriile;

Risc de arsuri chimice care pot provoca decesul.

– dacă au fost ingerate sau introduse în orice parte a corpului, consultaţi un medic cât mai curând posibil.

În momentul înlocuirii:
– asiguraţi-vă că bateriile sunt introduse corect.
Risc de explozie.

– dacă trapa nu se închide corect, nu o utilizaţi şi nu o lăsaţi la îndemâna copiilor.

Nu aruncaţi bateriile uzate în natură, depuneţi-le la un organism însărcinat cu colectarea şi reciclarea bateriilor.

Înlocuire baterie

Atunci când mesajul „Baterie slabă cartelă” apare pe tabloul de bord, înlocuiţi bateria cartelei:

– glisaţi carcasa spate ***1*** în jos în timp ce apăsaţi pe zona ***A***;
– scoateţi capacul ***2*** bateriei;
– scoateţi bateria apăsând-o într-o parte şi ridicând-o din cealaltă;
– aşezaţi-o la loc conform cu direcţia şi modelul indicat în interiorul uşiţei.

La remontare, procedaţi în sens invers, apoi apăsaţi de fiecare dată, în apropierea vehiculului, pe unul din butoanele cartelei: la pornirea următoare, mesajul dispare.

Asiguraţi-vă capacul să fie bine clipsat.

Notă: nu atingeţi contactele sau circuitele electronice ale cartelei în momentul înlocuirii bateriei.

Anomalie de funcţionare

Dacă bateria este prea descărcată pentru a asigura funcţionarea corespunzătoare, veţi putea în continuare porni şi bloca/debloca vehiculul ➥ 1.12.

În momentul înlocuirii:

– asiguraţi-vă că bateriile sunt introduse corect.

Risc de explozie.

– dacă trapa nu se închide corect, nu o utilizaţi şi nu o lăsaţi la îndemâna copiilor.

Atunci când este necesară înlocuirea acestora, asiguraţi-vă că utilizaţi baterii de acelaşi tip sau de tip echivalent (consultaţi un reprezentant al mărcii).

Precauţii referitoare la baterii:

– nu lăsaţi bateriile (noi sau uzate) la îndemâna copiilor;

– nu înghiţi bateriile;

Risc de arsuri chimice care pot provoca decesul.

– dacă au fost ingerate sau introduse în orice parte a corpului, consultaţi un medic cât mai curând posibil.

Bateriile sunt disponibile la un Reprezentant al mărcii, durata lor de viaţă este de aproximativ doi ani. Aveţi grijă la absenţa de urme de cerneală pe baterie: risc de contact electric necorespunzător.

26913

Nu aruncaţi bateriile uzate în natură, depuneţi-le la un organism însărcinat cu colectarea şi reciclarea bateriilor.

Pentru a evita orice risc de producere a scânteilor

– Asiguraţi-vă „consumatorii de energie” (plafoniere...) să fie întrerupţi înainte de a debranşa sau a rebranşa o baterie;

– când încărcaţi bateria, opriţi încărcătorul înainte de a conecta sau de a deconecta bateria;

– nu puneţi obiecte metalice pe baterie pentru a nu crea un scurtcircuit între borne;

– aşteptaţi cel puţin un minut după o întrerupere motor pentru a debranşa o baterie;

– aveţi grijă să rebranşaţi corect bornele unei baterii după remontare.

Înainte de a efectua orice intervenţie în compartimentul motorului, trebuie să întrerupeţi contactul. ➥ 2.3 sau ➥ 2.5.

Branşare a unui încărcător

Încărcătorul trebuie să fie compatibil cu o baterie cu tensiune nominală de 12 volţi.

Nu debranşaţi bateria când motorul funcţionează. **Conformaţi-vă instrucţiunilor de utilizare date de furnizorul încărcătorului de baterie pe care îl folosiţi.**

Anumite baterii pot prezenta specificităţi în ceea ce priveşte reîncărcarea, sfătuiţi-vă cu Reprezentantul mărcii dumneavoastră. Evitaţi orice risc de producere a scânteilor care ar putea antrena imediat o explozie şi procedaţi la încărcarea într-un loc bine aerisit.

Risc de răniri grave.

Manevraţi cu atenţie bateria deoarece conţine acid sulfuric care nu trebuie să intre în contact cu ochii sau cu pielea. Dacă se întâmplă un astfel de contact, clătiţi cu apă din abundenţă şi, dacă este nevoie, consultaţi un medic.

Ţineţi orice flacără, orice punct incandescent sau orice scânteie departe de elementii bateriei: risc de explozie.

În timpul intervenţiilor în apropierea motorului, acesta poate fi cald. În plus, motoventilatorul poate porni în orice moment.

Risc de răniri.

Pornire cu bateria unui alt vehicul

Pentru a porni, dacă trebuie să utilizaţi bateria unui alt vehicul, procuraţi-vă cabluri electrice adecvate (cu aceeaşi secţiune) la un Reprezentant al mărcii sau, dacă posedaţi deja cabluri de demaraj, asiguraţi-vă de starea lor corespunzătoare.

Cele două baterii trebuie să aibă o tensiune nominală identică: 12 volţi. Bateria care furnizează curent trebuie să aibă o capacitate (amperi - oră, Ah) cel puţin egală cu cea a bateriei descărcate.

Asiguraţi-vă că nu există nici un contact între cele două vehicule (risc de scurtcircuit în momentul legării bornelor pozitive) şi că bateria descărcată este bine branşată. Întrerupeţi contactul vehiculului dumneavoastră.

Porniţi motorul vehiculului care furnizează curentul şi adoptaţi o turaţie medie.

Fixaţi cablul pozitiv (+) ***A*** pe borna (+) ***1*** a bateriei descărcate, apoi pe borna (+) ***2*** a bateriei care furnizează curentul.

Legaţi cablul negativ (–) ***B*** pe borna (–) ***3*** a bateriei care furnizează curentul apoi pe borna (–) ***4*** a bateriei descărcate.

Porniţi motorul în mod normal. De îndată ce porneşte, debranşaţi cablurile ***A*** şi ***B*** în ordinea inversă (***4-3-2-1***).

În funcţie de vehicul, în cazul unei defecţiuni la baterie (deconectare, baterie descărcată etc.), trebuie efectuată resetarea direcţiei asistate ➥ 1.92.

Verificaţi să nu existe nici un contact între cablurile ***A*** şi ***B***, iar cablul pozitiv ***A*** nu este în contact cu nici un element metalic al vehi- cului care furnizează curent.

Risc de răniri grave şi/sau de deteriorare a vehiculului.

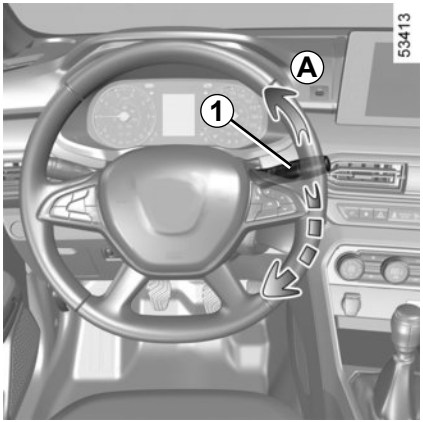

Înlocuire lamele ştergătoare de geamuri 2

Pentru a înlocui ştergătoarele, plasaţi-le iniţial în poziţia de revizie***B***.

Cu motorul pornit sau cu contactul pus:

– treceţi maneta ***1*** la poziţia ***A*** de două ori consecutiv (un singur baleiaj): lamelele ştergătoarelor de geam se opresc în poziţia ***B*** la distanţă de capotă;
– ridicaţi braţul ştergătorului de geam ***3***;
– coborâţi langheta ***4***, apoi eliberaţi lamela ***2***.

Remontare

Pentru a remonta lamela ştergătorului de geam ***2***, introduceţi-o în locaşul său în braţul ***3***, apoi clipsaţi-o până când auziţi un clic. Asiguraţivă că lamela este bine blocată.

Pentru a readuce lamelele în poziţie joasă, asiguraţi-vă că lamelele sunt pliate pe parbriz, apoi treceţi maneta ***1*** în poziţia ***A*** (un singur baleiaj): lamelele ştergătoarelor de geam se pliază în capotă la punerea contactului.

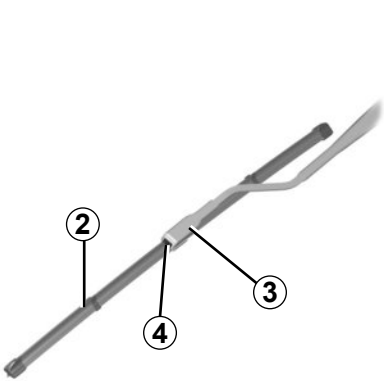

Supravegheaţi starea lamelelor ştergătorului de geam. Durata lor de viaţă depinde de dumneavoastră:
– curăţaţi lamelele, parbrizul şi luneta spate cu regularitate cu apă cu săpun ;
– nu le utilizaţi atunci când parbrizul sau luneta spate sunt uscate ;
– dezlipiţi-le de pe parbriz sau de pe luneta spate atunci când ele nu au funcţionat de mult timp.

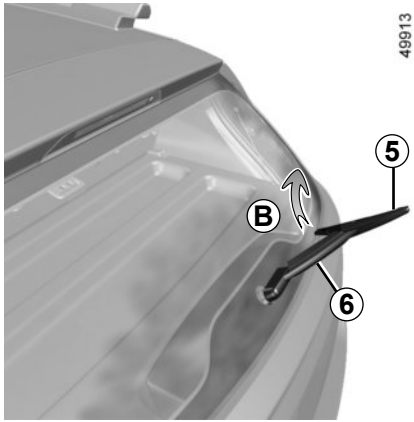

Lamelă ştergător geam spate *5*

Maneta în poziţia oprit (dezactivată):
- ridicaţi braţul ştergătorului de geam ***6***;
- rotiţi lamela pe orizontală ***5*** (mişcare ***B***) până se declipsează;
- eliberaţi lamela trăgând de ea.

Remontare

Pentru a remonta lamela ştergătorului de geam, procedaţi în sens invers. Asiguraţi-vă că lamela este bine blocată.

Supravegheaţi starea lamelelor ştergătorului de geamuri.

- curăţaţi lamelele, parbrizul şi luneta spate cu regularitate cu apă cu săpun ;
- nu le utilizaţi atunci când parbrizul sau luneta spate sunt uscate ;
- dezlipiţi-le de pe parbriz sau de pe luneta spate atunci când ele nu au funcţionat de mult timp.

– Pe timp geros, asiguraţi-vă că lamelele ştergătorului de geam nu sunt blocate de gheaţă (risc de încălzire motor).

– Supravegheaţi starea lamelelor ştergătorului de geamuri. Ele trebuie schimbate de îndată ce eficacitatea lor scade: aproximativ în fiecare an.

În timpul schimbării lamelei, atunci când aceasta este scoasă, aveţi grijă să nu lăsaţi braţul să cadă din nou pe geam: risc de spargere a geamului.

Înainte de a schimba lamela ştergătorului de lunetă, asiguraţi-vă că maneta este în poziţia oprit (dezactivată).

Risc de rănire.

Înainte de a efectua o orice remorcare, poziţionaţi cutia de viteze în poziţie neutră (poziţia **N** la vehiculele care sunt echipate cu o cutie de viteze mecanică), deblocaţi coloana de direcţie, apoi eliberaţi frâna de parcare.

Deblocarea coloanei de direcţie

Introduceţi cheia în contact, treceţi-o la poziţia „Pornit” sau, în funcţie de vehicul, cu cartela în habitaclu, ţineţi apăsat butonul de pornire a motorului timp de aproximativ **două secunde**.

Repoziţionaţi levierul în punctul mort (poziţia **N** pentru vehiculele echipate cu o cutie de viteze automată).

Coloana de direcţie se deblochează, funcţiile accesorii sunt alimentate: puteţi să utilizaţi luminile vehiculului (semnalizatoare, lumini de stop etc.). Noaptea vehiculul trebuie sistemul de iluminare pornit.

În funcţie de vehicul, odată încheiată remorcarea, apăsaţi de două ori pe butonul de pornire a motorului (risc de descărcare a bateriei).

Este obligatoriu să respectaţi reglementarea în vigoare în privinţa vitezei cu care se efectuează remorcarea. În cazul în care conduceţi vehiculul tractat, nu depăşiţi greutatea admisă de remorcare pentru vehiculul dvs. ➥ 6.8.

Remorcarea unui vehicul cu cutie automată: levier mecanic

Transportaţi vehiculul pe o platformă sau remorcaţi-l cu roţile din faţă ridicate.

În situaţii excepţionale, puteţi să remorcaţi cu toate cele patru roţi pe sol, numai în mers înainte, cu levierul de viteze în poziţie neutră **N**, pe o distanţă maximă de 80 km şi la o viteză maximă de 25 km/h.

Lăsaţi cartela în vehicul în timpul remorcării.

Risc de blocare a coloanei de direcţie.

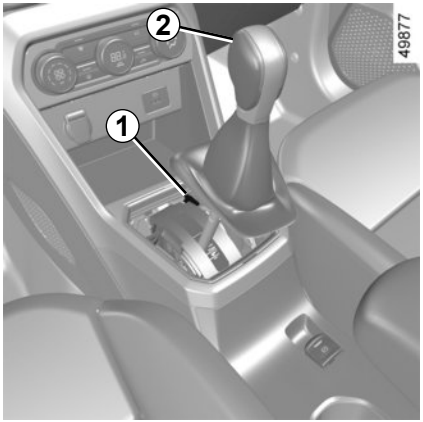

La pornire, în cazul în care levierul este blocat pe poziţia **P** atunci când apăsaţi pedala de frână (de exemplu, pană de baterie), este posibil să eliberaţi manual levierul pentru a debloca roţile motoare. Pentru a face acest lucru, declipsaţi baza burdufului şi apăsaţi butonul ***1*** în timp ce apăsaţi simultan butonul ***2*** de pe levier, pentru a debloca levierul și a comuta pe poziția **N**.

Consultaţi cât mai curând un Reprezentant al mărcii.

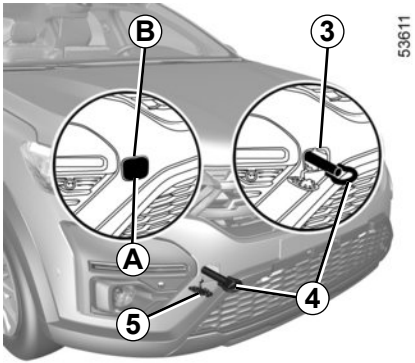

Utilizaţi exclusiv punctele de remorcare faţă *3* şi spate *7* (niciodată tuburile de transmisie sau orice altă parte a vehiculului). Punctele de remorcare nu pot fi utilizate decât pentru tragere. Acestea nu trebuie utilizate niciodată pentru a ridica direct sau indirect vehiculul.

Cu motorul oprit, asistenţele de direcţie şi de frânare nu mai sunt operaţionale.

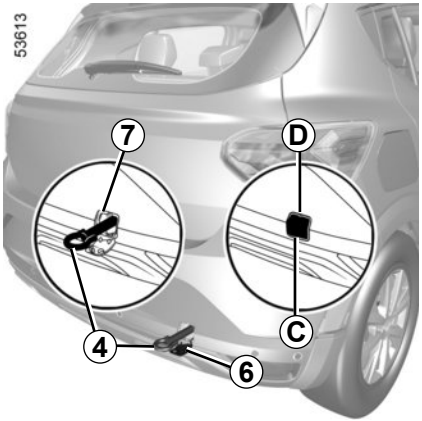

Acces la punctele de remorcare

Punct de remorcare faţă
(În funcţie de vehicul)

Apăsaţi pe zona ***A*** pentru a îndepărta secţiunea superioară a trapei, apoi introduceţi o şurubelniţă plată în zona ***B*** pentru a forţa deschiderea trapei ***5***.

Punct de remorcare spate
(În funcţie de vehicul)

Apăsaţi pe zona ***C*** pentru a îndepărta secţiunea superioară a trapei, apoi introduceţi o şurubelniţă plată în zona ***D*** pentru a forţa deschiderea trapei ***6***.

Asiguraţi-vă că inelul de remorcare este înşurubat corect.

Risc de pierdere a obiectului remorcat.

– Utilizaţi o bară de remorcare rigidă. În cazul utilizării corzii sau a cablului (atunci când autorizează legislaţia), vehiculul tractat trebuie să fie apt pentru frânare.
– Nu trebuie să remorcaţi un vehicul a cărui aptitudine la rulaj este alterată.
– Evitaţi bruscările la accelerare şi la frânare care ar putea deteriora vehiculul.
– În toate cazurile, este recomandat să nu se depăşească **25 km/h**.

Nu lăsaţi niciodată sculele în dezordine în vehicul: risc de proiectare în momentul unei frânări.

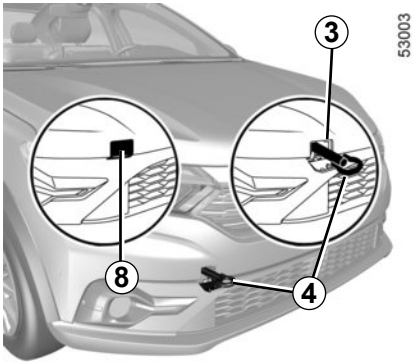

Acces la punctele de remorcare (continuare)

Punct de remorcare faţă
(În funcţie de vehicul)

Declipsaţi capacul ***8*** trecând un dispozitiv plat sub capac.

Punct de remorcare spate
(În funcţie de vehicul)

Apăsaţi simultan pe zonele ***E*** şi ***F*** pentru a deschide trapa ***9***.

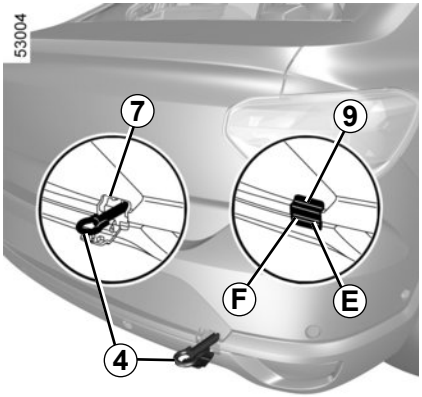

Strângeţi inelul de remorcare *4* până la capăt: mai întâi manual până se opreşte, apoi blocaţi-l cu cheia de roată.

Utilizaţi numai inelul de remorcare ***4*** şi cheia de roată ➥ 5.8.

Asiguraţi-vă că inelul de remorcare este înşurubat corect.

Risc de pierdere a obiectului remorcat.

Cu motorul oprit, asistenţele de direcţie şi de frânare nu mai sunt operaţionale.

Nu lăsaţi niciodată sculele în dezordine în vehicul: risc de proiectare în momentul unei frânări.

– Utilizaţi o bară de remorcare rigidă. În cazul utilizării corzii sau a cablului (atunci când autorizează legislaţia), vehiculul tractat trebuie să fie apt pentru frânare.
– Nu trebuie să remorcaţi un vehicul a cărui aptitudine la rulaj este alterată.
– Evitaţi bruscările la accelerare şi la frânare care ar putea deteriora vehiculul.
– În toate cazurile, este recomandat să nu se depăşească **25 km/h**.

PREECHIPARE CU RADIO

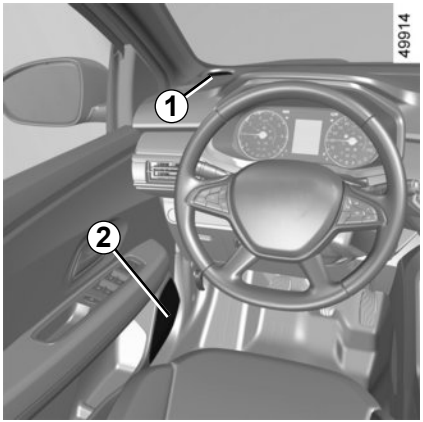

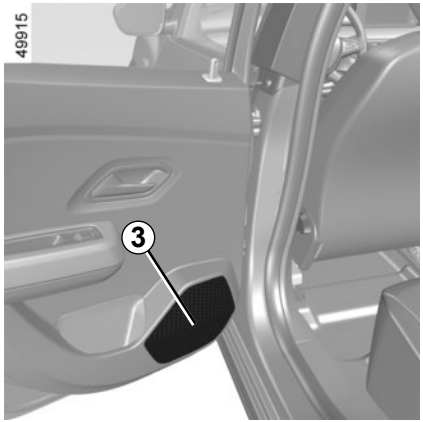

Dacă vehiculul dumneavoastră nu este echipat cu un sistem audio, dispuneţi de o preechipare compusă din amplasamente pentru:
– difuzoare faţă ***1*** şi ***2***;
– difuzoare spate ***3***.

Pentru instalarea unui echipament, consultaţi un Reprezentant al mărcii.

– În toate cazurile, este foarte important să urmaţi întocmai instrucţiunile din manualul echipamentului.
– Caracteristicile suporturilor şi cablajelor (disponibile în reţeaua mărcii) variază în funcţie de nivelul de echipare al vehiculului dumneavoastră şi de tipul radioului dumneavoastră. Pentru a cunoaşte referinţa lor, consultaţi un Reprezentant al mărcii.
– Orice intervenţie asupra circuitului electric al vehiculului sau al radioului nu poate fi realizată decât de un Reprezentant al mărcii: o branşare incorectă ar putea antrena deteriorarea instalaţiei electrice şi/sau a organelor conectate la aceasta.

Accesorii electrice şi electronice
Înainte de a instala acest tip de accesoriu, (în special pentru emiţătoare/receptoare: bandă de frecvenţe, nivel de putere, poziţie antenă...), asiguraţi-vă că acesta este compatibil cu vehiculul dumneavoastră. Solicitaţi recomandarea unui Reprezentant al mărcii.
Nu branşaţi decât accesorii cu o putere maximă de 120 waţi. **Risc de incendiu.** Atunci când se utilizează mai multe prize de accesorii în acelaşi timp, puterea totală a accesoriilor conectate nu trebuie să depăşească 180 waţi.
Orice intervenţie asupra circuitului electric al vehiculului nu poate fi realizată decât de un Reprezentant al mărcii deoarece o branşare incorectă ar putea antrena deteriorarea instalaţiei electrice şi/sau a organelor conectate la aceasta.
În cazul montării ulterioare de echipamente electrice asiguraţi-vă că instalaţia este bine protejată de o siguranţă. Notaţi amperajul şi localizarea acestei siguranţe.

Utilizarea prizei de diagnosticare
Utilizarea accesoriilor electronice pe priza de diagnosticare poate crea perturbaţii grave asupra sistemelor electronice ale vehiculului. Pentru siguranţa dumneavoastră, vă recomandăm să utilizaţi doar accesoriile electronice aprobate de producător; consultaţi un reprezentant al mărcii. **Risc de accident grav**.

Utilizare de aparate emiţătoare/receptoare (telefoane, aparate CB).
Telefoanele şi aparatele CB echipate cu antenă integrată pot crea interferenţe cu sistemele electronice care echipează vehiculul original, de aceea este recomandat să nu utilizaţi decât aparate cu antenă exterioară. **Pe de altă parte, vă reamintim necesitatea de a respecta legislaţia în vigoare referitoare la utilizarea acestor aparate.**

Montare ulterioară de accesorii
Dacă doriţi să instalaţi accesorii pe vehicul: consultaţi un Reprezentant al mărcii. În plus, pentru a asigura buna funcţionare a vehiculului dumneavoastră şi pentru a evita orice risc de natură să pericliteze securitatea dumneavoastră, vă recomandăm să utilizaţi accesorii specificate, adaptate la vehiculul dumneavoastră şi care sunt singurele garantate de constructor.
Dacă utilizaţi un baston antifurt, fixaţi-l numai pe pedala de frână.
Incomodare la condus
Pe partea şoferului, nu utilizaţi decât covoraşe adaptate vehiculului, care se prind peste elementele preinstalate şi verificaţi regulat fixarea lor. Nu suprapuneţi mai multe covoraşe. **Risc de blocare a pedalelor.**

ANOMALII DE FUNCŢIONARE (1/7)

Utilizarea cartelei	CAUZE POSIBILE	CE TREBUIE SĂ FACEŢI
Cartela nu permite blocarea sau deblocarea uşilor.	Baterie cartelă uzată.	Înlocuiţi bateria. Veţi putea în continuare să blocaţi/deblocaţi şi să porniţi vehiculul. ➥ 1.12 şi ➥ 2.3 sau ➥ 2.5.
	Utilizare de aparate ce funcţionează pe aceeaşi frecvenţă ca şi cartela (telefon mobil…).	Opriţi utilizarea dispozitivelor sau utilizaţi cheia furnizată. ➥ 1.12.
	Vehicul situat într-o zonă cu radiaţii electromagnetice puternice. Baterie vehicul descărcată.	Utilizaţi cheia integrată în cartelă ➥ 1.12.
	Mesajul „Plasează card pe zonă + start” apare pe tabloul de bord.	Aduceţi cartela în zona corespunzătoare ➥ 2.5 apoi apăsaţi pe butonul START.
	Vehiculul este pornit.	Cu motorul pornit, blocarea/deblocarea cartelei este inhibată. Întrerupeţi contactul.

ANOMALII DE FUNCŢIONARE (2/7)

Următoarele recomandări vă permit să depanaţi rapid şi provizoriu; pentru securitate, consultaţi de îndată ce este posibil un Reprezentant al mărcii.

Utilizarea telecomenzii	CAUZE POSIBILE	CE TREBUIE SĂ FACEŢI
Telecomanda nu funcţionează pentru a debloca sau bloca uşile.	Baterie telecomandă uzată.	Utilizaţi cheia.
	Utilizare de aparate ce funcţionează pe aceeaşi frecvenţă ca şi telecomanda (telefon mobil…).	Opriţi utilizarea aparatelor sau utilizaţi cheia.
	Vehicul situat într-o zonă cu radiaţii electromagnetice puternice. Baterie descărcată.	Înlocuiţi bateria. Veţi putea în continuare să blocaţi/deblocaţi şi să porniţi vehiculul. ➥ 1.12 şi ➥ 2.3 sau ➥ 2.5.
	Vehiculul este pornit.	Cu motorul pornit, blocarea/deblocarea cu cheia este inhibată. Întrerupeţi contactul.
	Desincronizarea telecomenzii.	Deblocaţi uşa şoferului introducând cheia în broasca uşii, apoi porniţi motorul pentru a sincroniza telecomanda.

ANOMALII DE FUNCŢIONARE (3/7)

Acţionaţi demarorul	CAUZE POSIBILE	CE TREBUIE SĂ FACEŢI
Martorii luminoşi de pe tabloul de bord luminează slab sau nu se aprind, demarorul nu porneşte.	Fişe baterie strânse necorespunzător, debranşate sau oxidate.	Restrângeţi-le, rebranşaţi-le sau curăţaţi-le dacă ele sunt oxidate.
	Baterie descărcată sau defectă.	Branşaţi o altă baterie la bateria defectă. ➥ 5.40 sau înlocuiţi bateria, dacă este necesar. Nu împingeţi vehiculul dacă, coloana de direcţie este blocată.
	Circuit defect.	Consultaţi un Reprezentant al mărcii.
Motorul nu vrea să pornească.	Condiţii de pornire neîndeplinite.	➥ 2.3 sau ➥ 2.5.
	Cartela „mâini libere” nu funcţionează.	Introduceţi cartela în canalul prevăzut în acest scop de pe consola centrală. ➥ 2.3 sau ➥ 2.5.
Cu vehiculul staţionar, motorul rece, turaţia de ralanti a motorului este ridicată.	La versiunea pe benzină, aceasta nu este neapărat o anomalie. Aceasta poate fi cauzată de creşterea temperaturii motorului.	Turaţia de ralanti a motorului trebuie să scadă după aproximativ un minut. În caz contrar, aceasta poate fi cauzată de altă defecţiune. Apelaţi la un Reprezentant al mărcii.
Motorul refuză să se oprească.	Cartelă nedetectată.	Introduceţi cartela în canalul prevăzut în acest scop de pe consola centrală. Apăsaţi lung pe butonul de pornire.
	Problemă electronică.	Apăsaţi pe butonul de pornire de 3 ori rapid sau apăsaţi lung.
Coloana de direcţie rămâne blocată.	Volan blocat.	Manevraţi volanul în timp ce apăsaţi pe butonul de pornire a motorului (sau, în funcţie de vehicul, acţionând cheia de contact) ➥ 2.3.
	Circuit electric defect.	Consultaţi un Reprezentant al mărcii.

Pe drum	CAUZE POSIBILE	CE TREBUIE SĂ FACEŢI
Vibraţii.	Pneuri prost umflate, prost echilibrate sau deteriorate.	Verificaţi presiunea pneurilor; dacă nu aceasta este cauza, verificaţi starea lor la un Reprezentant al mărcii.
Fum alb la eşapament.	La versiunea diesel, aceasta nu este neapărat o anomalie. Fumul poate proveni de la regenerarea filtrului de particule.	➥ 2.17.
	La versiunea pe benzină, aceasta nu este neapărat o anomalie. În funcţie de condiţiile climatice exterioare (frig, umiditate etc.), fumul poate fi produs în timpul accelerării bruşte a vehiculului.	Reduceţi turaţia motorului şi evitaţi accelerarea bruscă pentru a face fumul să dispară. În caz contrar, aceasta poate fi cauzată de altă defecţiune. Adresaţi-vă unui Reprezentant al mărcii.
Fum sub capota motorului.	Scurtcircuit sau scurgere din circuitul de răcire.	Opriţi-vă, întrerupeţi contactul, îndepărtaţi-vă de vehicul şi apelaţi la un Reprezentant al mărcii.
Martorul luminos pentru presiune ulei se aprinde:		
în viraj sau la frânare	Nivelul este prea scăzut.	Completaţi nivelul de ulei motor ➥ 4.5.
întârzie să se stingă sau rămâne aprins în timpul accelerării.	Lipsă presiune de ulei.	Opriţi-vă: apelaţi la un Reprezentant al mărcii.

ANOMALII DE FUNCŢIONARE (5/7)

Pe drum	CAUZE POSIBILE	CE TREBUIE SĂ FACEŢI
Direcţia devine dură.	Supraîncălzire a asistenţei.	Rulaţi cu atenţie la viteză redusă, ţinând cont de nivelul de forţă din volan necesar pentru acţionarea roţilor.
	Defecţiune la motorul de asistenţă electrică. Defecţiune la sistemul de asistenţă.	Consultaţi un Reprezentant al mărcii.
Motor supraîncălzit. Indicatorul de temperatură lichid de răcire se situează în zona de alertă şi martorul luminos STOP se aprinde.	Pană a motoventilatorului.	Stopaţi vehiculul, opriţi motorul şi apelaţi la un Reprezentant al mărcii.
	Scurgeri de lichid de răcire.	Verificaţi rezervorul de lichid de răcire: acesta trebuie să conţină lichid. Dacă nu conţine lichid, consultaţi un Reprezentant al mărcii cât mai curând posibil.
Fierbere în rezervorul de lichid de răcire.	Pană mecanică: garnitură de chiulasă deteriorată.	Opriţi motorul. Apelaţi la un Reprezentant al mărcii.

Radiator: în cazul unei lipse importante de lichid de răcire, nu uitaţi că nu trebuie să faceţi niciodată plinul cu lichid de răcire rece atunci când motorul este foarte fierbinte. După orice intervenţie asupra vehiculului care necesită golirea, chiar şi parţială, a circuitului de răcire, acesta din urmă trebuie umplut cu un amestec nou convenabil dozat. Vă amintim că este obligatoriu să nu utilizaţi decât un produs selectat de serviciile noastre tehnice.

ANOMALII DE FUNCŢIONARE (6/7)

Aparatură electrică	CAUZE POSIBILE	CE TREBUIE SĂ FACEŢI
Ştergătorul nu funcţionează.	Lamele ştergătoare de geam lipite.	Dezlipiţi lamelele înainte de a utiliza ştergătorul de geam.
	Circuit electric defect.	Consultaţi un Reprezentant al mărcii.
	Siguranţă deteriorată.	Înlocuiţi siguranţa sau solicitaţi înlocuirea acesteia ➥ 5.33.
Ştergătorul de geam nu se mai opreşte.	Comenzi electrice defecte.	Consultaţi un Reprezentant al mărcii.
Frecvenţă prea rapidă a luminilor de semnalizare.	Bec spate ars.	➥ 5.21
Luminile de semnalizare nu mai funcţionează.	Circuit electric sau comandă defectă.	Consultaţi un Reprezentant al mărcii.
	Siguranţă deteriorată.	Înlocuiţi siguranţa sau solicitaţi înlocuirea acesteia ➥ 5.33.
Farurile nu se aprind sau nu se mai sting.	Circuit electric sau comandă defectă.	Consultaţi un Reprezentant al mărcii.
	Siguranţă deteriorată.	Înlocuiţi siguranţa sau solicitaţi înlocuirea acesteia ➥ 5.33.

ANOMALII DE FUNCŢIONARE (7/7)

Aparatură electrică	CAUZE POSIBILE	CE TREBUIE SĂ FACEŢI
Urme de condens în faruri şi lămpile spate.	Prezenţa condensului poate fi un fenomen natural legat de variaţiile de temperatură şi umiditate. În acest caz, urmele vor dispărea progresiv în momentul utilizării lămpilor.	
Aprinderea martorului luminos de nepurtare a centurilor faţă este incompatibilă cu starea de închidere a centurilor.	Un obiect este intercalat între planşeu şi scaun şi incomodează funcţionarea senzorului.	Scoateţi orice obiect de sub scaunele faţă.

Capitolul 6: Caracteristici tehnice

Plăcuţe de identificare vehicul 6.2
Identificare motor 6.3
Dimensiuni 6.4
Caracteristici motor 6.6
Mase 6.8
Sarcini remorcabile 6.8
Piese de schimb şi reparaţii 6.10
Justificative de întreţinere 6.11
Control anticoroziune 6.17

PLĂCUŢE DE IDENTIFICARE VEHICUL

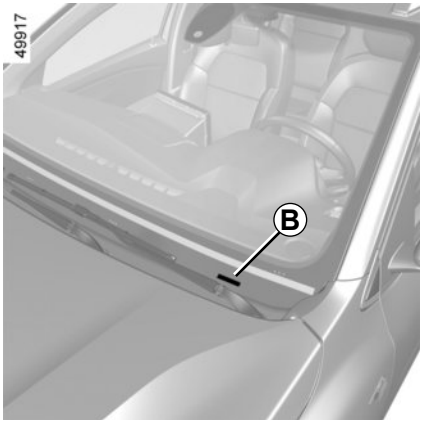

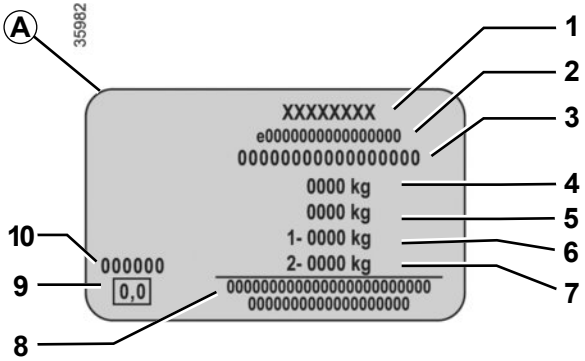

Indicaţiile care figurează pe plăcuţa constructorului trebuie menţionate în toate scrisorile sau comenzile dumneavoastră.

Prezenţa şi amplasamentul informaţiilor depind de vehicul.

Plăcuţă constructor *A*

1 Nume constructor.

2 Număr de design comunitar sau număr de omologare.

3 Număr de identificare.
În funcţie de vehicul, această informaţie este reamintită pe marcajul *B*.

4 MMAC (Masă Maximă Admisă în Sarcină).

5 MTR (Masă Totală Rulantă: vehicul în sarcină cu remorcă).

6 MMTA (Masă Maximă Totală Admisă) osie faţă.

7 MMTA osie spate.

8 Rezervat pentru inscripţionări parteneriat sau complementare.

9 Neutilizat.

10 Referinţă vopsea (cod culoare).

IDENTIFICARE MOTOR

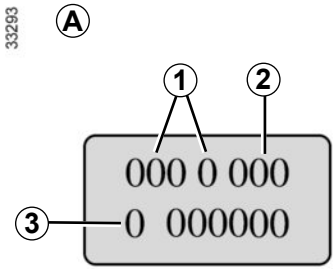

Menţionaţi informaţiile de identificare a motorului în zona *A* în toate scrisorile sau comenzile.
(amplasament diferit în funcţie de motorizare)

1 Tip motor.
2 Indice motor.
3 Numărul de serie al motorului.

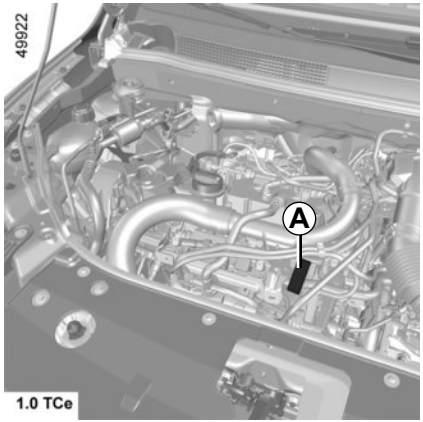

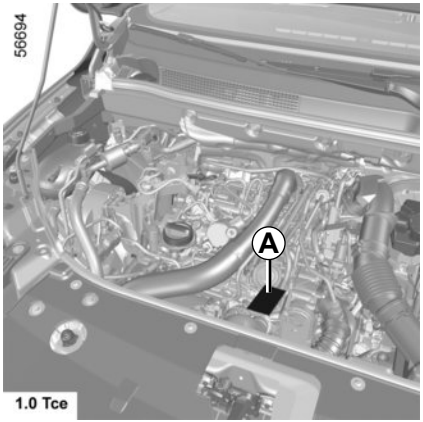

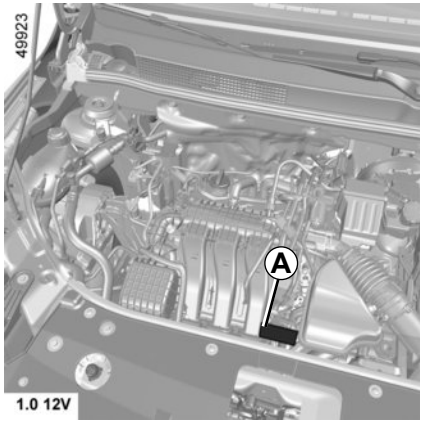

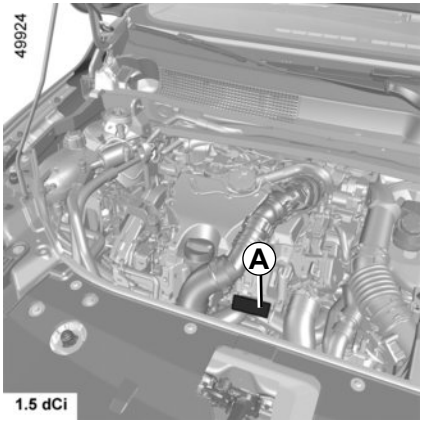

DIMENSIUNI (în metri) (1/2)

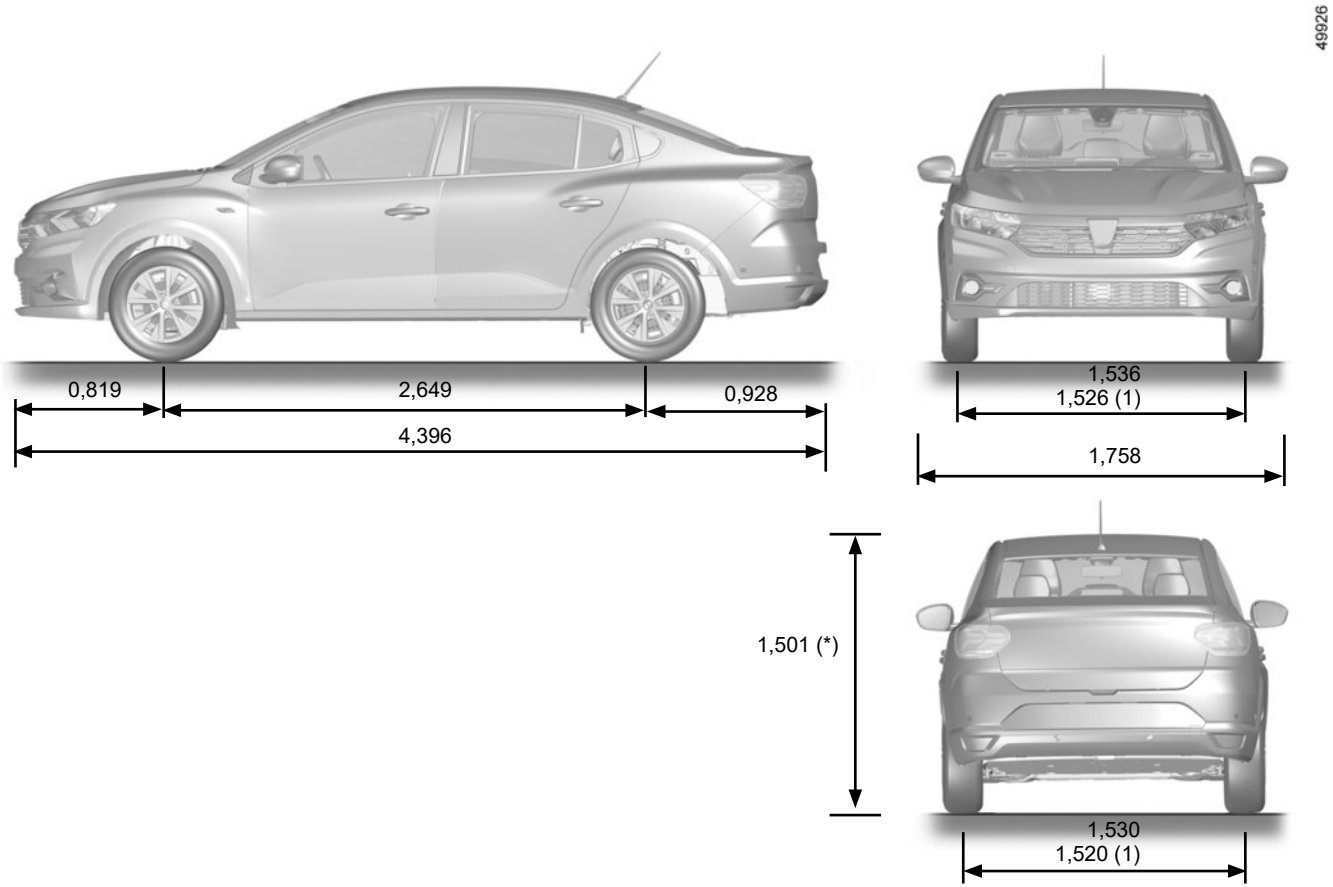

(1) În funcţie de vehicul

(*) gol

DIMENSIUNI (în metri) (2/2)

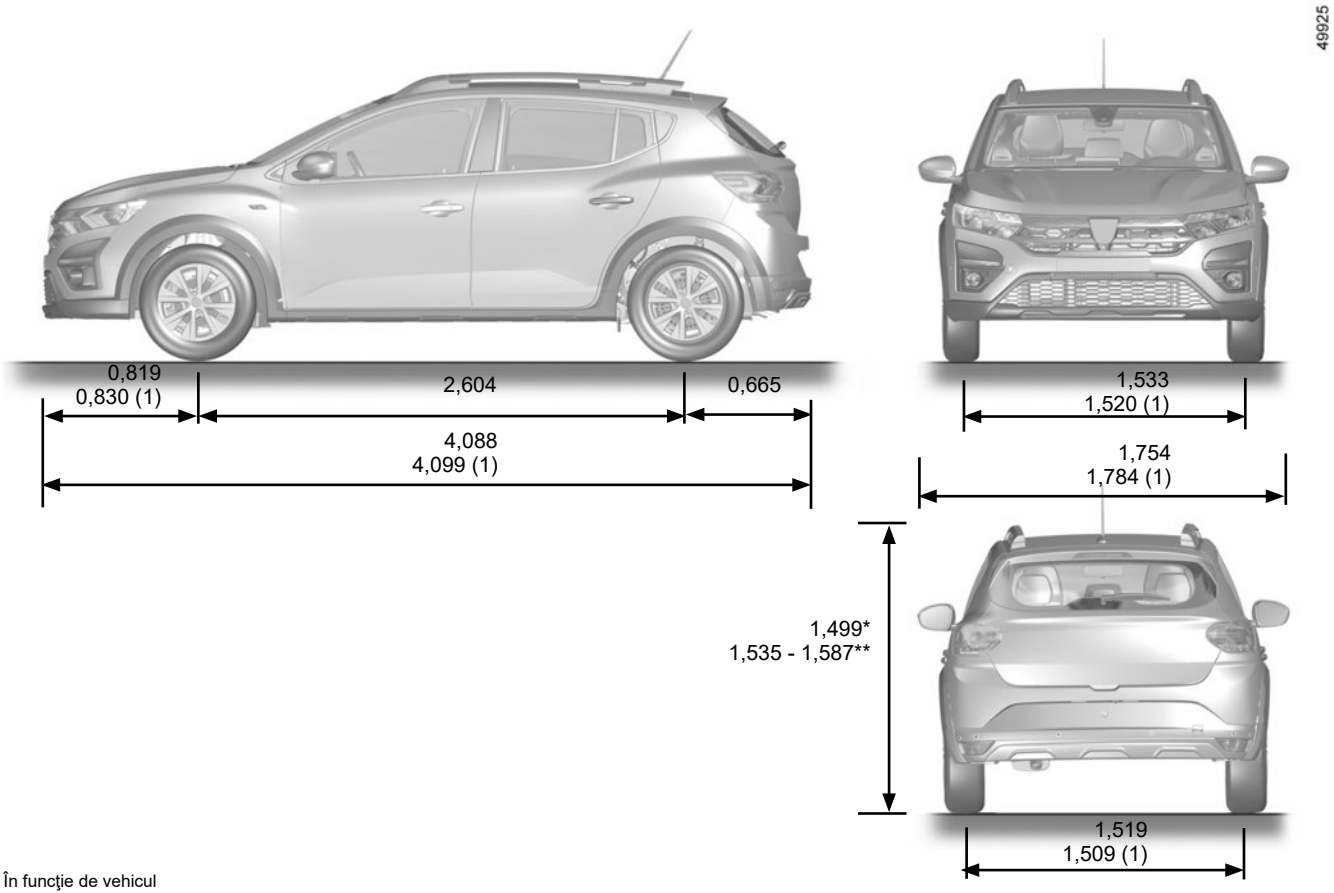

(1) În funcţie de vehicul

* fără sarcină

** Fără sarcină, cu sau fără bare de portbagaj pavilion longitudinale

SPECIFICAŢII MOTOR (1/2)

Versiuni	1.0 12V	1.0 TCe		1.5 dCi
Tip motor (consultaţi plăcuţa motorului)	B4D	H4Dt	H5D	K9K Turbo
Cilindree (cm³)	999			1 461
Tip carburant **Cifră Octanică**	Benzină Carburant fără plumb **obligatoriu**, cu cifra octanică la fel ca cea precizată pe eticheta situată în trapa de carburant.➥ 1.106			Motorină Eticheta situată în trapa de carburant vă indică carburanţii autorizaţi.
Bujii	Nu utilizaţi decât bujiile specificate pentru motorul vehiculului dumneavoastră. Tipul lor trebuie să fie indicat pe o etichetă lipită în compartimentul motor, în caz contrar consultaţi Reprezentantul mărcii. Montarea de bujii nespecificate poate antrena deteriorarea motorului.			–

SPECIFICAŢII MOTOR (2/2)

Versiuni	1.0 12V	1.0 TCe		1.5 dCi
Tip motor (indicat pe plăcuţa motorului)	B4D	H4Dt	H5D	K9K
Cilindree (cm³)	999			1 461
Tipuri de carburant care respectă normele europene şi care sunt compatibile cu motoarele vehiculelor comercializate în Europa (în orice alte cazuri, contactaţi un Reprezentant al mărcii).	E5 — Benzina fără plumb, care respectă norma **EN 228**, conţine până la 5% etanol în volum. E10 — Benzina fără plumb, care respectă norma **EN 228**, conţine până la 10% etanol în volum.			B7 — Motorina, care respectă norma **EN 590**, conţine până la 7% ester metilic de acid în volum. B10 — Motorina, care respectă norma **EN 16734**, conţine până la 10% ester metilic de acid în volum. XTL — Motorina, care respectă norma **EN 15940**, conţine până la 7% ester metilic de acid în volum.

MASE (în kg) (1/2)

Masele indicate sunt cele ale unui vehicul de bază şi fără accesorii opţionale: **acestea variază în funcţie de echiparea vehiculului dvs**. **Consultaţi un reprezentant al mărcii**.

Versiuni patru uşi	
Masă maximă admisă în sarcină (MMAC) **Masă Maximă Totală Admisă (MMTA)** **Masă Totală Rulantă (MTR)**	Mase indicate pe plăcuţa de identificare vehicul.➥ 6.2
Masă Remorcă Frânată*	se obţin prin calculul: **MTR - MMAC**
Masă Remorcă Nefrânată*	545 kg
Sarcină admisă în punctul de remorcare al atelajului*	75 kg
Sarcină admisă pe pavilion cu un dispozitiv de susţinere	80 kg (inclusiv echipament de transport)

*** Sarcină remorcabilă (Remorcare rulotă, ambarcaţiune ...)**
Remorcarea este interzisă atunci când calculul MTR - MMAC este egal cu zero sau atunci când MTR este egală cu zero (sau nu este indicată) pe plăcuţa constructorului.

– Este important să respectaţi condiţiile de remorcare admise de legislaţia locală şi, mai ales, cele definite de codul rutier. Pentru orice adaptare a atelajului adresaţi-vă Reprezentantului mărcii.
– În cazul unui vehicul cu atelaj, **masa totală rulantă (vehicul + remorcă) nu trebuie să fie niciodată depăşită**. Totuşi este tolerată:
– o depăşire a MMTA spate în limita a 15%,
– o depăşire a MMAC în limita a 10% sau 100 kg (la prima din cele două limite atinsă).

În cele două cazuri, viteza maximă a ansamblului rulant nu trebuie să depăşească 100 km/h, iar presiunea pneurilor trebuie să fie mărită cu 0,2 bari (3 PSI).

– Deoarece randamentul motorului şi capacitatea de urcare scad odată cu creşterea altitudinii, vă recomandăm să reduceţi sarcina maximă cu 10 % la 1000 metri, apoi cu câte 10 % suplimentar la fiecare palier de 1000 metri.

MASE (în kg) (2/2)

Masele indicate sunt cele ale unui vehicul de bază şi fără accesorii opţionale: **acestea variază în funcţie de echiparea vehiculului dvs**. **Consultaţi un reprezentant al mărcii**.

Versiuni cu cinci uşi	
Masă maximă admisă în sarcină (MMAC) **Masă Maximă Totală Admisă (MMTA)** **Masă Totală Rulantă (MTR)**	Mase indicate pe plăcuţa constructorului (consultaţi paragraful „Plăcuţe de identificare” din capitolul 6).
Masă Remorcă Frânată*	se obţin prin calculul: **MTR - MMAC**
Masă Remorcă Nefrânată*	540 kg
Sarcină admisă în punctul de remorcare al atelajului*	75 kg
Sarcină admisă pe pavilion cu un dispozitiv de susţinere	80 kg (inclusiv echipament de transport)

*** Sarcină remorcabilă (Remorcare rulotă, ambarcaţiune ...)**
Remorcarea este interzisă atunci când calculul MTR - MMAC este egal cu zero sau atunci când MTR este egală cu zero (sau nu este indicată) pe plăcuţa constructorului.

– Este important să respectaţi condiţiile de remorcare admise de legislaţia locală şi, mai ales, cele definite de codul rutier. Pentru orice adaptare a atelajului adresaţi-vă Reprezentantului mărcii.

– În cazul unui vehicul cu atelaj, **masa totală rulantă (vehicul + remorcă) nu trebuie să fie niciodată depăşită.** Cu toate acestea se tolerează:

– o depăşire a MMTA spate în limita a 15%,

– o depăşire a MMAC în limita a 10% sau 100 kg (la prima din cele două limite atinsă).

În cele două cazuri, viteza maximă a ansamblului rulant nu trebuie să depăşească 100 km/h, iar presiunea pneurilor trebuie să fie mărită cu 0,2 bari (3 PSI).

– Deoarece randamentul motorului şi capacitatea de urcare scad odată cu creşterea altitudinii, vă recomandăm să reduceţi sarcina maximă cu 10 % la 1000 metri, apoi cu câte 10 % suplimentar la fiecare palier de 1000 metri.

PIESE DE SCHIMB ŞI REPARAŢII

Piesele de schimb originale sunt concepute pe baza unui caiet de sarcini foarte strict şi fac obiectul unor teste specifice. De aceea, ele au un nivel de calitate cel puţin egal cu cel al pieselor care sunt montate pe vehiculele noi.

Utilizând sistematic piesele de schimb originale, aveţi asigurarea că păstraţi performanţele vehiculului dumneavoastră. În plus, reparaţiile efectuate în Reţeaua mărcii cu piese de schimb originale sunt garantate conform condiţiilor date pe spatele ordinului de reparaţie.

JUSTIFICATIVE DE ÎNTREŢINERE (1/6)

Număr de indentificare vehicul (VIN): .....

Data: Km: Nr. factură:		Comentarii/diverse
Tip de intervenţie: Revizie □ ..... □ **Control anticoroziune:** OK □ Nu e OK* □ *Consultaţi pagina respectivă	**Ştampilă**	

Data: Km: Nr. factură :		Comentarii/diverse
Tip de intervenţie: Revizie □ ..... □ **Control anticoroziune:** OK □ Nu e OK* □ *Consultaţi pagina respectivă	**Ştampilă**	

Data: Km: Nr. factură:		Comentarii/diverse
Tip de intervenţie: Revizie □ ..... □ **Control anticoroziune:** OK □ Nu e OK* □ *Consultaţi pagina respectivă	**Ştampilă**	

JUSTIFICATIVE DE ÎNTREŢINERE (2/6)

Număr de indentificare vehicul (VIN): .....

Data: Km: Nr. factură:		Comentarii/diverse
Tip de intervenţie: Revizie □ ..... □ **Control anticoroziune:** OK □ Nu e OK* □ *Consultaţi pagina respectivă	**Ştampilă**	

Data: Km: Nr. factură:		Comentarii/diverse
Tip de intervenţie: Revizie □ ..... □ **Control anticoroziune:** OK □ Nu e OK* □ *Consultaţi pagina respectivă	**Ştampilă**	

Data: Km: Nr. factură:		Comentarii/diverse
Tip de intervenţie: Revizie □ ..... □ **Control anticoroziune:** OK □ Nu e OK* □ *Consultaţi pagina respectivă	**Ştampilă**	

JUSTIFICATIVE DE ÎNTREŢINERE (3/6)

Număr de indentificare vehicul (VIN): .....

Data: Km: Nr. factură:		Comentarii/diverse
Tip de intervenţie: Revizie □ ..... □ **Control anticoroziune:** OK □ Nu e OK* □ *Consultaţi pagina respectivă	**Ştampilă**	

Data: Km: Nr. factură:		Comentarii/diverse
Tip de intervenţie: Revizie □ ..... □ **Control anticoroziune:** OK □ Nu e OK* □ *Consultaţi pagina respectivă	**Ştampilă**	

Data: Km: Nr. factură:		Comentarii/diverse
Tip de intervenţie: Revizie □ ..... □ **Control anticoroziune:** OK □ Nu e OK* □ *Consultaţi pagina respectivă	**Ştampilă**	

JUSTIFICATIVE DE ÎNTREŢINERE (4/6)

Număr de indentificare vehicul (VIN): .....

Data: Km: Nr. factură:		Comentarii/diverse
Tip de intervenţie: Revizie □ ..... □ **Control anticoroziune:** OK □ Nu e OK* □ *Consultaţi pagina respectivă	**Ştampilă**	

Data: Km: Nr. factură:		Comentarii/diverse
Tip de intervenţie: Revizie □ ..... □ **Control anticoroziune:** OK □ Nu e OK* □ *Consultaţi pagina respectivă	**Ştampilă**	

Data: Km: Nr. factură:		Comentarii/diverse
Tip de intervenţie: Revizie □ ..... □ **Control anticoroziune:** OK □ Nu e OK* □ *Consultaţi pagina respectivă	**Ştampilă**	

JUSTIFICATIVE DE ÎNTREŢINERE (5/6)

Număr de indentificare vehicul (VIN): .....

Data: Km: Nr. factură:		Comentarii/diverse
Tip de intervenţie: Revizie □ ..... □ **Control anticoroziune:** OK □ Nu e OK* □ *Consultaţi pagina respectivă	**Ştampilă**	

Data: Km: Nr. factură:		Comentarii/diverse
Tip de intervenţie: Revizie □ ..... □ **Control anticoroziune:** OK □ Nu e OK* □ *Consultaţi pagina respectivă	**Ştampilă**	

Data: Km: Nr. factură:		Comentarii/diverse
Tip de intervenţie: Revizie □ ..... □ **Control anticoroziune:** OK □ Nu e OK* □ *Consultaţi pagina respectivă	**Ştampilă**	

JUSTIFICATIVE DE ÎNTREŢINERE (6/6)

Număr de indentificare vehicul (VIN): .....

Data: Km: Nr. factură:		Comentarii/diverse
Tip de intervenţie: Revizie □ ..... □ **Control anticoroziune:** OK □ Nu e OK* □ *Consultaţi pagina respectivă	**Ştampilă**	

Data: Km: Nr. factură:		Comentarii/diverse
Tip de intervenţie: Revizie □ ..... □ **Control anticoroziune:** OK □ Nu e OK* □ *Consultaţi pagina respectivă	**Ştampilă**	

Data: Km: Nr. factură:		Comentarii/diverse
Tip de intervenţie: Revizie □ ..... □ **Control anticoroziune:** OK □ Nu e OK* □ *Consultaţi pagina respectivă	**Ştampilă**	

CONTROL ANTICOROZIUNE (1/6)

În cazul în care continuarea garanţiei este condiţionată de o reparaţie, aceasta este indicată mai jos.

VIN: .....

De efectuat reparaţie pentru coroziune: Data de reparaţie:		**Ştampilă**
Reparaţie de efectuat: Data de reparaţie:		**Ştampilă**
Reparaţie de efectuat: Data de reparaţie:		**Ştampilă**

CONTROL ANTICOROZIUNE (2/6)

În cazul în care continuarea garanţiei este condiţionată de o reparaţie, aceasta este indicată mai jos.

VIN: .....

De efectuat reparaţie pentru coroziune: Data de reparaţie:		**Ştampilă**
Reparaţie de efectuat: Data de reparaţie:		**Ştampilă**
Reparaţie de efectuat: Data de reparaţie:		**Ştampilă**

CONTROL ANTICOROZIUNE (3/6)

În cazul în care continuarea garanţiei este condiţionată de o reparaţie, aceasta este indicată mai jos.

VIN: .....

De efectuat reparaţie pentru coroziune: Data de reparaţie:		**Ştampilă**
Reparaţie de efectuat: Data de reparaţie:		**Ştampilă**
Reparaţie de efectuat: Data de reparaţie:		**Ştampilă**

CONTROL ANTICOROZIUNE (4/6)

În cazul în care continuarea garanţiei este condiţionată de o reparaţie, aceasta este indicată mai jos.

VIN: .....

De efectuat reparaţie pentru coroziune: Data de reparaţie:		**Ştampilă**
Reparaţie de efectuat: Data de reparaţie:		**Ştampilă**
Reparaţie de efectuat: Data de reparaţie:		**Ştampilă**

CONTROL ANTICOROZIUNE (5/6)

În cazul în care continuarea garanţiei este condiţionată de o reparaţie, aceasta este indicată mai jos.

VIN: .....

De efectuat reparaţie pentru coroziune: Data de reparaţie:		**Ştampilă**
Reparaţie de efectuat: Data de reparaţie:		**Ştampilă**
Reparaţie de efectuat: Data de reparaţie:		**Ştampilă**

CONTROL ANTICOROZIUNE (6/6)

În cazul în care continuarea garanţiei este condiţionată de o reparaţie, aceasta este indicată mai jos.

VIN: .....

De efectuat reparaţie pentru coroziune: Data de reparaţie:		**Ştampilă**
Reparaţie de efectuat: Data de reparaţie:		**Ştampilă**
Reparaţie de efectuat: Data de reparaţie:		**Ştampilă**

INDEX ALFABETIC (1/5)

A

acces
vehicul ... 0.2
accesorii ... 5.48
aer condiţionat ... 3.5 → 3.17
aeratoare ... 3.2 → 3.4
airbag
dezactivare airbag pasager faţă ... 1.51
airbag ... 1.26 → 1.34, 1.43 → 1.50
airbaguri ... 0.6
ajutor pornire în pantă ... 2.40 → 2.42
alarmă sonoră ... 1.16 – 1.17, 1.94
alarmă sonoră depăşire viteză ... 1.71
alertă de depăşire viteză ... 2.58 → 2.61
amenajări ... 3.30 → 3.33
anomalii de funcţionare 1.18, 1.34, 1.101, 2.14, 2.27, 2.52, 2.72, 2.77, 5.49 → 5.55
antifurt (contactor) ... 2.2
antipatinare ... 2.40 → 2.42
antipoluare
recomandări ... 2.32
aparate de control ... 1.64 → 1.73, 1.90 – 1.91, 1.93 → 1.96
apel de urgenţă ... 2.78 → 2.80
asistenţă direcţie ... 1.92
asistenţă la conducere ... 0.5, 2.43 → 2.74, 2.78 → 2.80
asistenţă la frânarea de urgenţă ... 2.40 → 2.42
asistenţă la parcare ... 1.88 – 1.89, 2.67 → 2.74
asistenţă la parcare: staţionare asistată ... 2.67 → 2.74
asistenţe la conducere ... 0.5, 1.88 – 1.89, 2.43 → 2.74, 2.78 → 2.80
avertisment ... 1.97
avertizoare luminoase ... 1.97
avertizor de unghi mort ... 2.43 → 2.47
avertizor pierdere de presiune pneuri ... 2.34 → 2.39
avertizor sonor ... 1.97

B

banchetă spate ... 3.36
bare portbagaj pavilion ... 3.46 → 3.49
baterie
depanare ... 5.40 – 5.41
baterie ... 0.8, 4.14 – 4.15
baterie (telecomandă) ... 5.36 – 5.37
baterii ... 5.38
becuri
înlocuire ... 5.16 → 5.32
blocare ... 1.22 → 1.25
blocare automată a deschiderilor mobile în timpul rulării ... 1.18
blocare uşi ... 1.4 → 1.16, 1.87 – 1.88
brichetă ... 3.34
buşon rezervor de carburant ... 1.106
buton de pornire/oprire motor ... 2.5 → 2.10

C

calculator de bord ... 1.72 → 1.86, 1.88
calitate carburant ... 1.107
calitate ulei motor ... 4.5 → 4.7
cameră de mers înapoi ... 2.73 – 2.74
capacitate rezervor de carburant ... 1.106
capacităţi organe mecanice ... 4.4
capotă motor ... 4.2 – 4.3
caracteristici motoare ... 6.6 – 6.7
caracteristici tehnice ... 6.6 – 6.7, 6.10
carburant
calitate ... 1.107, 6.6 – 6.7
consum ... 2.28 → 2.31
recomandare cu privire la carburant ... 2.28 → 2.31
umplere ... 1.108
cartelă «mâini libere»: baterie ... 5.38 – 5.39
cartelă «mâini libere»: utilizare ... 1.7 → 1.11
cartelă: baterie ... 5.38 – 5.39
cartelă: utilizare ... 1.5 → 1.11
catalizator ... 2.15 – 2.16
ceas ... 1.90 – 1.91
centuri de securitate 0.6, 1.21 → 1.31, 1.33 – 1.34, 1.43 → 1.50, 4.19
chei ... 1.2 → 1.4
cheie de ornament ... 5.8 – 5.9
cheie de rezervă ... 1.5 – 1.6
cheie de roată ... 5.8 – 5.9, 5.11 – 5.12
cheie/telecomandă cu radiofrecvenţă
utilizare ... 1.2, 1.4

claxon 1.97
climatizare ..... 3.2 → 3.16
Cod QR 1.110, 2.22, 2.27, 3.48, 5.7
comandă integrată de telefon mâini libere ..... 3.18 → 3.21
comenzi ..... 0.4, 1.56 → 1.59, 1.58 → 1.63, 1.62 – 1.63, 2.58 → 2.66
compartimente de depozitare . 3.30 → 3.33, 3.30 → 3.33, 3.39 → 3.41
conducere ..... 0.5, 1.87 – 1.88, 2.2 → 2.10, 2.15 → 2.18, 2.24 → 2.31, 2.34 → 2.80
conducere ECO ..... 1.64 → 1.69, 2.28 → 2.31
consum de carburant ..... 2.28 → 2.31
contactor demaraj ..... 2.2, 2.24 → 2.27
control anticoroziune ..... 6.17 → 6.22
control dinamic traiectorie: ESC ..... 2.40 → 2.42
copii ..... 0.3, 1.5, 1.10 – 1.11, 1.37, 1.43 → 1.50, 3.22 → 3.24
copii (securitate) ..... 1.5, 1.8, 3.25 – 3.26
cotieră ..... 3.30 → 3.33
cric ..... 5.8 – 5.9, 5.11 – 5.12
curăţare:
interior vehicul ..... 4.19 – 4.20
cutie de viteze automată (utilizare) ..... 2.27, 2.75 → 2.77

D
deblocare uşi ..... 1.12 → 1.15
depanare 0.9
depozitare/organizare 0.3
deschidere uşi ..... 1.12 → 1.17
detectare pietoni ..... 2.48 → 2.57
detectare vehicul ..... 2.48 → 2.57
dezaburire
geam spate ..... 3.11 → 3.15
parbriz ..... 3.7, 3.11 → 3.15
dezactivare airbag pasager faţă 1.51
dezgheţare/dezaburire parbriz ..... 3.11 → 3.15
difuzoare
amplasament 5.47
dimensiuni ..... 6.4 – 6.5
direcţie asistată 1.92
dispozitive complementare la centura faţă ..... 1.26 → 1.31
dispozitive de protecţie laterală ..... 1.32 – 1.33
dispozitive de reţinere complementare
la centurile spate 1.32
dispozitive de reţinere complementare 1.34
dispozitive de reţinere copii ..... 1.35 → 1.50

E
echipamente multimedia ..... 1.87, 3.18 → 3.21
economii de carburant ..... 2.28 → 2.31
ecrane
ecran multimedia ..... 2.44, 2.51, 2.71, 2.73 – 2.74
ESC: Control dinamic traiectorie ..... 2.40 → 2.42

F
filtru
de aer 4.11
de motorină 4.11
de particule ..... 2.16 → 2.18
habitaclu 4.11
filtru 4.11
frână de mână ..... 2.23 – 2.24
frână de parcare ..... 2.24 → 2.27
frână de parcare asistată ..... 2.24 → 2.27
frânare activă de urgenţă ..... 2.48 → 2.57
frânare de urgenţă ..... 2.40 → 2.42, 2.48 → 2.57
funcţie Stop and Start ..... 2.11 → 2.14, 2.24

G
garnituri interioare
întreţinere ..... 4.19 – 4.20
geamuri 0.2
GPL ..... 1.35, 1.76 – 1.77, 1.109 – 1.110, 2.3, 2.5, 2.19 → 2.22, 5.34

H
hartă
cheie de rezervă în cartelă ..... 1.12 → 1.15

I
identificare vehicul 0.7
iluminare
exterioară ..... 5.21 → 5.28

iluminare:
exterioară ..... 0.2, 1.6, 1.93 → 1.96, 5.16 → 5.20, 5.20
exterioară de însoţire ..... 1.87 – 1.88
interioară ..... 3.28 – 3.29, 5.29 → 5.32
încălzire ..... 3.2 → 3.17
închidere uşi ..... 1.12 → 1.17
incidente
anomalii de funcţionare ..... 2.27, 2.52, 2.72, 2.77, 5.49 → 5.55
indicatoare
pe tabloul de bord ..... 2.34 → 2.39
indicatoare 2.45
indicatoare:
de direcţie 1.97
tablou de bord ..... 1.72 – 1.73, 2.11 → 2.14, 2.24 → 2.27
inele de arimare ..... 1.38 → 1.40
inele de remorcare ..... 5.8 – 5.9, 5.44 → 5.46
instalare radio 5.47
întreţinere 2.32
întreţinere:
caroserie ..... 4.16 → 4.18
garnituri interioare ..... 4.19 – 4.20
mecanică ..... 4.4, 4.8 → 4.10, 6.11 → 6.16
Isofix ..... 1.38 → 1.42

J
jojă de ulei motor ..... 4.4 → 4.7
justificative de întreţinere ..... 6.11 → 6.16

K
kit de umflare pneuri ..... 2.34 → 2.39, 5.4 → 5.7

L
lamele ştergătoare geamuri 1.100, 1.103
lamele ştergător geam 0.9
levier de selectare cutie automată ..... 2.75 → 2.77
levier de viteze 2.23, 2.75
lichid de frână 4.8
lichid de răcire motor 4.9
limitator de viteză ..... 2.58 → 2.61
lumini de zi 1.88
lumini:
de avarie 1.97
de ceaţă 1.94
de direcţie ..... 1.97, 5.16 → 5.20, 5.20
de drum ..... 1.93, 5.16 → 5.20, 5.20
de întâlnire ..... 1.93, 5.16 → 5.20, 5.20
de mers înapoi 5.21
de poziţie ..... 1.93, 5.16 → 5.20, 5.20
de stop 5.21, 5.24
reglaj 1.98

M
macarale geamuri ..... 3.22 → 3.24
mâner de menţinere 3.27
marşarier
trecere 2.23
martori luminoşi de control ..... 1.64 → 1.86
mase ..... 6.8 – 6.9
mediu înconjurător 2.33
meniu de configurare ..... 1.87 → 1.89
meniu de personalizare a reglajelor vehiculului ..... 1.87 → 1.89
mesaje pe tabloul de bord ..... 1.72 → 1.86, 2.11 → 2.14, 2.24 → 2.27, 2.34 → 2.39
motor
caracteristici ..... 6.6 – 6.7

N
navigare ..... 3.18 → 3.21
nivel de ulei motor ..... 4.5 → 4.7
niveluri ..... 0.8, 4.4, 4.8 → 4.10

O
oglinzi 3.27
oprire motor ..... 2.3 – 2.4, 2.24 → 2.27
oră ..... 1.90 – 1.91
ornamente 5.10

P
pană de pneu ..... 0.9, 5.2 → 5.7, 5.11 – 5.12
parasolar 3.27

parbriz cu dezgheţare ..... 3.11 → 3.15
particularitate vehicule diesel ..... 2.17 – 2.18
particularitate vehicule pe benzină ..... 2.15 – 2.16
particularitate versiuni GPL ..... 2.19 → 2.22
pernă gonflabilă
airbag ..... 1.26 → 1.31, 1.33 – 1.34
personalizare reglaje vehicul ..... 1.87 → 1.89
piese de schimb 6.10
plăcuţe de identificare ..... 0.7, 6.2 – 6.3
plafonieră ..... 3.28 – 3.29, 5.29 → 5.32
planşă de bord ..... 0.4, 1.56 → 1.59, 1.58 → 1.63, 1.62 – 1.63
pneuri ..... 0.2, 2.34 → 2.39, 4.12 – 4.13, 5.13 → 5.15
pornire ..... 2.3 – 2.4, 2.75
pornire motor ..... 2.2 → 2.14
pornirea motorului de la distanţă ..... 1.5 – 1.6
portbagaj ..... 3.37 → 3.41
post de conducere ..... 0.4, 1.56 → 1.59, 1.58 → 1.63, 1.62 – 1.63
poziţie de conducere
reglaje ..... 0.3, 1.21 → 1.25
precauţii de utilizare ..... 1.99 → 1.103
preechipare cu radio 5.47
presiune pneuri ..... 0.7, 2.34 → 2.39, 4.12 – 4.13, 5.14
pretensionatoare 1.26
pretensionatoare centuri de securitate 1.32
priză accesorii 3.34
proiectoare
adiţionale 5.20
reglaj 1.98
proiectoare ..... 1.93 → 1.96, 1.98
proiectoare de ceaţă 1.94
protecţie anticoroziune 4.16
punere contact vehicul 2.6
punere în stare de veghe a motorului ..... 2.11 → 2.14

R

radar de mers înapoi ..... 2.67 → 2.72
radio
preechipare 5.47
radio ..... 3.18 → 3.21
recomandări antipoluare 2.32
recomandări de conducere ..... 2.28 → 2.31
recomandări practice ..... 5.16 → 5.20, 5.29 → 5.35
reglaje
meniu de configurare ..... 1.87 → 1.89
Reglaje ..... 1.87 → 1.89
reglaje personalizate ale vehiculului ..... 1.87 → 1.89
reglare a temperaturii ..... 3.11 → 3.17
reglare faruri 1.98
reglare poziţie de conducere ..... 1.21 → 1.25
reglare scaune faţă 1.20
regulator - limitator de viteză ..... 2.58 → 2.66
regulator de viteză ..... 2.62 → 2.66
remorcare
atelaj 3.45
depanare ..... 5.44 → 5.46
remorcare ..... 0.9, 6.8 – 6.9
reţinere complementară la centuri ..... 1.26 → 1.34
reţinere copii ..... 1.35 → 1.50
retrovizoare ..... 0.2, 1.54 – 1.55
rezervor
lichid de frână 4.8
lichid de răcire 4.9
spălătoare geamuri 4.10
rezervor de carburant ..... 1.106 → 1.110
roată de rezervă ..... 5.2 – 5.3, 5.13 → 5.15
rodaj 2.2

S

sarcină admisă pe pavilion ..... 6.8 – 6.9
sarcini remorcabile ..... 6.8 – 6.9
scaun de ridicare copil ..... 1.35 – 1.36
scaune 0.3
scaune cu încălzire 1.20
scaune faţă
reglaj ..... 1.20 – 1.21
scaune faţă 1.20
scaune pentru copii ..... 1.35 → 1.50
scaune spate
funcţionalităţi 3.36
scaune spate 1.24

schimb de ulei motor ....4.5 → 4.7
schimbare becuri ....5.16 → 5.32
schimbare carburant în rulare....2.19 → 2.22
schimbare roată....5.11 – 5.12
schimbare viteze....2.23, 2.75 → 2.77
scrumiere.... 3.34
securitate copii.... 0.3, 1.2, 1.4, 1.8, 1.10 – 1.11, 1.17, 1.35 → 1.50, 3.22 → 3.26
semnal pericol 1.97
semnalizare iluminare....1.93 → 1.96
semnalizatoare 1.97, 5.16, 5.20
siguranţe....0.9, 5.33 → 5.35
sistem antiblocare roţi: ABS....2.40 → 2.42
sistem de navigare ....3.18 → 3.21
sistem de reţinere copii....1.35 → 1.50
spălare....4.16 → 4.18
spălătoare geamuri....1.99 → 1.105, 4.10
spălător geam.... 1.103
spoturi de iluminare .... 3.28 – 3.29
staţionare asistată ....2.67 → 2.74

Ş

ştergătoare geamuri ....1.99 → 1.105, 1.105
ştergătoare geamuri/spălător geam.... 1.87 – 1.88
ştergător/spălător geam
    înlocuire lamele .... 1.102, 5.42 – 5.43
ştergător/spălător geam.... 1.103, 5.42 – 5.43

T

tabletă spate 3.42
tablou de bord....0.4, 1.64 → 1.86, 1.88 – 1.89, 2.11 → 2.14, 2.24 → 2.27, 2.34 → 2.39
telecomandă de blocare .... 1.2 – 1.3
telecomandă de blocare electrică uşi 1.4
telecomandă de blocare uşi
    baterii .... 5.36 – 5.37
telefon....3.18 → 3.21
temperatură exterioară 1.91
tetiere.... 1.19, 3.35
tractare rulotă .... 6.8 – 6.9
transport copii....1.35 → 1.50
transport de obiecte
    în portbagaj .... 3.43 – 3.44
trapă de aerisire.... 3.25 – 3.26
trapă de carburant 0.2, 1.106

U

ulei motor....4.4 → 4.7
umflare pneuri.... 2.34 → 2.39, 4.12 – 4.13, 5.4 → 5.7
unghi mort: avertizor....2.43 → 2.47
uşă portbagaj.... 3.37 – 3.38
uşi....1.16 → 1.18, 1.87 – 1.88
uşi / uşă portbagaj .... 1.4 → 1.11

V

ventilare
    climatizare....3.5 → 3.10
ventilare....3.11 → 3.17
volan direcţie
    reglaj 1.92
vopsea
    mentenanţă ....4.16 → 4.18