RENAULT CLIO

Preisliste

Datenstand 01.07.2025

Preise

unverbindliche, nicht kartellierte
Richtpreise in €

NoVA 2025	Antriebsart	Verbrenner (kW / PS)	Elektro (kw / PS)	Bestellcode	Nettopreis ab	NoVA-Satz[1]	Bruttopreis ab
Esprit Alpine							
TCe 90	Benzin	67 / 91		R3G M6 6W S	19.232,00	5%	23.690,00
E-Tech Full Hybrid 145	Benzin Full Hybrid	69 / 94	36 / 49	R3G N8H6W Y	23.075,00	1%	27.690,00

Farben / Polsterungen

	Esprit Alpine
Polsterung	
●	Stoffpolsterung Esprit Alpine mit Gewebe aus 72% recyceltem PET (DRAP18)
Innenharmonie	
●	Dunkel (HARM02)
Uni-Lackierung	
Gletscher-Weiß / 369	●
Metallic-Lackierung	
Black-Pearl / GNE	❍
Valencia-Orange / EQB	❍
Sondermetallic-Lackierung	
Iron-Blau / RQH	❍
Rafal-Grau / KQJ	❍
Schiefer-Grau / KQG	❍

Alles Wichtige in Kürze zum NoVA-Gesetz 2025 (gültig für Erstzulassungen ab 01.01.2025)

Berechnung Steuersatz CO_2-Wert minus 94 Gramm geteilt durch 5 = Steuersatz in %

- Die Malus-Grenze beträgt 155 g/km (kombinierte CO_2-Emissionen lt. WLTP)
- Der Malus-Betrag beträgt € 80,- pro g/km über der Malus-Grenze
- Bonus für Benzin- und Dieselmotorisierungen: € 350,-

Die Summe der Steuerverminderung darf zu keiner Gutschrift führen

1) Die Werte beziehen sich auf ein Fahrzeug in Basisausstattung und können sich durch Sonderausstattung erhöhen. Sie beziehen sich weder auf ein einzelnes konkretes Fahrzeug noch sind sie Bestandteil eines Angebots.

● Serie / ❍ Option / – nicht verfügbar / P Bestandteil eines optionalen Ausstattungspakets

Ausstattung

Esprit Alpine

- 3 Jahre Garantie*

AUDIO, NAVI & KOMMUNIKATION
- 10" digitale Instrumententafel
- Induktive Smartphoneladefläche
- Kartenmaterial für Europa
- Multimediasystem Easy Link 9,3" Touchscreen mit Navigation

DESIGN
- 17" Leichtmetallfelgen - "La Flèche" Schwarz glanzgedreht mit blauer oder grauer Nabenkappe (passend zur Außenlackierungen)
- Esprit Alpine Designelemente Außen & Innen
- Esprit Alpine Emblem an Kotflügel vorne
- Alpine Schriftzug an der Trittstufe

FAHREN & TECHNIK
- E-Save Modus für E-Tech Full Hybrid
- Hill-Start-Assist
- Adaptiver Tempomat
- Geschwindigkeitswarner

FARBEN & POLSTERUNGEN
- Stoffpolsterung Esprit Alpine mit Gewebe aus 72% recyceltem PET

KOMFORT & INNENAUSSTATTUNG
- Einparkhilfe vorne und hinten
- Elektrische Festellbremse
- Lederlenkrad vegan
- Beheizbare Heckscheibe
- Elektrische Fensterheber vorne und hinten mit Impulsschaltung
- Fahrersitz höhenverstellbar
- Leselampe vorne (x2)
- Elektronische Klimaautomatik
- Rücksitzlehne geteilt vorklappbar (1/3 - 2/3)
- Zentralverriegelung mit automatischer Verriegelung während der Fahrt

LICHT & SICHT
- Elektrisch einstell- und beheizbare Außenspiegel
- Full-LED Scheinwerfer mit Tagfahrlicht in Halb-Rhombus Design
- LED-Rückleuchten mit LED-Kennzeichenbeleuchtung
- Regen- und Lichteinschaltsensor
- Seitenblinker in den Rückspiegeln
- Automatischer Fernlichtassistent
- Premium-Innenspiegel automatisch abblendend

SICHERHEIT
- Querverkehrswarner
- Toter-Winkel-Warner Abstandswarner
- ABS mit EBV (elektronischer Bremskraftverteilung)
- Aktiver Notbremsassistent mit Fußgängererkennung
- Aufmerksamkeits- und Müdigkeitswarner
- Dreipunktgurte hinten auf allen Sitzplätzen
- Fahrer- und Beifahrer-Airbag (Beifahrerairbag und -gurtstraffer deaktivierbar)
- Höhenverstellbare Sicherheitsgurte vorne
- Indirektes Reifendrucksystem
- Intelligente Verkehrszeichenerkennung
- Isofix-Kindersitzbefestigung an den hinteren Außenplätzen
- Kopf- und Thoraxschutz Airbags vorne und Fensterairbags vorne und hinten
- My Safety-Schalter
- Notbremsassistent und automatische Einschaltung der Warnblinkanlage bei Notbremsungen
- Reifenreparatur-Kit (12 Volt-Kompressor und Reifendichtmittel)
- Spurhalte-Warner und -Assistent

Optionen

unverbindliche, nicht kartellierte
Richtpreise in €

	Bestellcode	Esprit Alpine	Nettopreis ab	Beispiel Bruttopreis ab inkl. USt.*
AUDIO, NAVI & KOMMUNIKATION				
Premium BOSE®-Soundsystem (bei TCe 90 nur mit doppeltem Laderaumboden)	PCL08	❍	400,00	480,00
FARBEN & POLSTERUNGEN				
Metallic-Lackierung Black-Pearl, Valencia-Orange	GNE, EQB	❍	500,00	600,00
Uni-Lackierung Gletscher-Weiß	369	●	0,00	0,00
Sondermetallic-Lackierung, Iron-Blau, Schiefer-Grau, Rafal-Grau	FARBCODE	❍	700,00	840,00
KOMFORT & INNENAUSSTATTUNG				
Doppelter Laderaumboden (nicht für E-Tech)	RANCF1	❍	150,00	180,00
Rückfahrkamera	RRCAM	●	200,00	240,00
Sitzheizung vorne	BEHSIT	P	200,00	240,00
Winter-Paket Esprit Alpine: - Beheizbares Lenkrad - Beifahrersitz höhenverstellbar - Sitzheizung vorne	PKJ080	❍	300,00	360,00
SICHERHEIT				
Reserve-/Notrad	RSEC01 RSGALT (E-Tech)	❍	150,00	180,00
City-Paket Premium: - 360°-Kamera - 360° Einparkhilfe mit Handsfree-Parking	PCJ0N	❍	800,00	960,00

* Die Bruttopreise exklusive NoVA-Satz gerechnet. Die tatsächlichen Bruttopreise können je nach Version und Motorisierung auf Grund des NoVa-Satzes variieren.
● Serie / ❍ Option / – nicht verfügbar / P Bestandteil eines optionalen Ausstattungspakets

ZUBEHÖRPAKETE
–20 % auf Material

PAKET STARTKLAR

1. Clean Box (3 Reinigungsprodukte, 1 Politur und 2 Mikrofasertücher)	77 11 574 925
2. Sicherheitsset	77 11 780 759
3. Textilfußmatten Premium	82 01 711 351

statt € 140,– nur **€ 112,–***

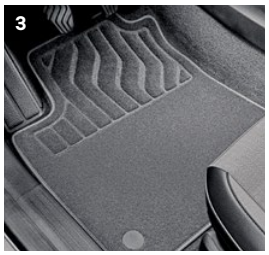

PAKET REISE

1. Aluminium QuickFix Dachträger	82 01 720 047
2. Dachbox M**	77 11 948 972
3. Wendbare Kofferraummatte	82 01 714 261

statt € 1.047,– nur **€ 864,–***

PAKET TRANSPORT

1. Abnehmbare Anhängerkupplung	
· Traverse	75 61 040 25R
· Montagesatz	51 19 951 00R
· Kabelsatz (13-polig)	82 01 716 605
· Lichtmodul	82 01 724 180
2. Fahrradträger für 3 Fahrräder	77 11 949 995

statt € 1.978,– nur **€ 1.680,–***

PAKET STYLING

1. Außenspiegelkappen Chrom	82 01 547 579
2. „Welcome" Beleuchtung für den Unterboden	26 66 831 56R
3. Beleuchtete Einstiegsleisten „Clio"	77 11 785 790
4. Haifischantenne	82 01 721 305

statt € 795,– nur **€ 699,–***

Mehr Zubehör unter:

* Preise inkl. Montage, USt. und Rundungsdifferenzen. Exklusive Kleinteileentsorgung, Hilfsmaterial und behördliche Eintragungen, –20 % auf Material, Angebot gültig bis auf Widerruf. Nicht mit anderen Aktionen kumulierbar. Abbildungen sind Symbolfotos. Satz- und Druckfehler vorbehalten.
** Unterschiedliche Größen / Varianten möglich. Für Details wenden Sie sich bitte an Ihren Renault Partner.
Medieninhaber: Renault Österreich GmbH, Laaer-Berg-Straße 64, 1100 Wien, Hersteller: Bösmüller Print Management GesmbH & Co. KG, Stockerau

Abmessungen

Kofferraumvolumen nach VDA (in Litern)	
Benzin	391
Benzin bei umgeklappter Sitzbank	1.069
Benzin E-Tech Full Hybrid	301
Benzin E-Tech Full Hybrid bei umgeklappter Sitzbank	979
Abmessungen (in Millimeter)	
Radstand	2.583
Gesamtlänge	4.053
Überhang vorne	833
Überhang hinten	637
Gesamtbreite / mit Außenspiegeln	1.798 / 1.988
Gesamthöhe unbeladen	1.440
Gesamthöhe mit offener Heckklappe	1.979
Innenraumbreite Schulterhöhe vorne	1.372
Innenraumbreite Schulterhöhe hinten	1.370

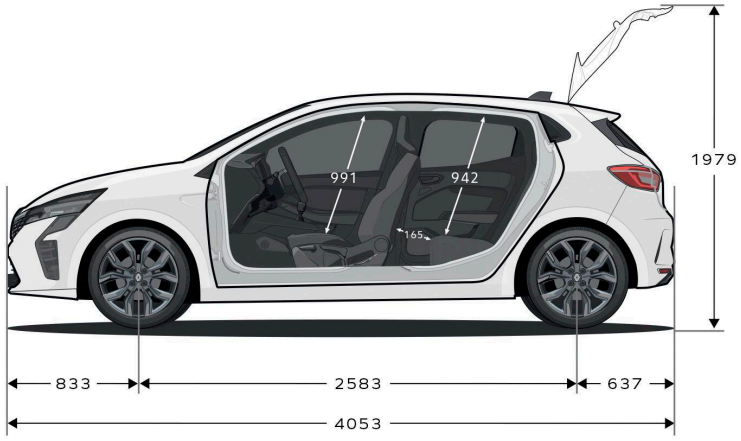

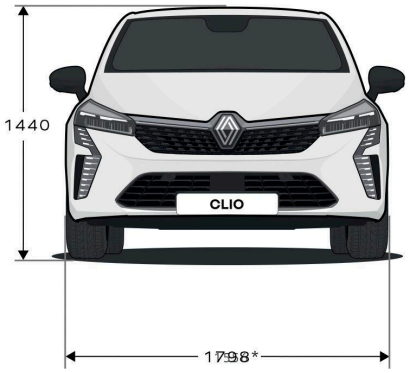

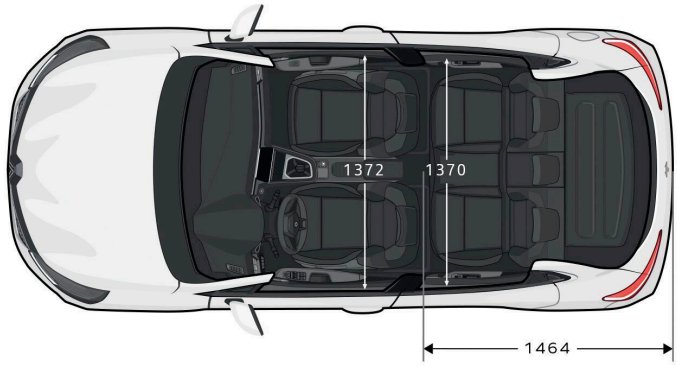

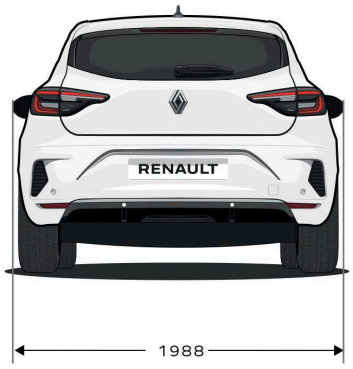

Technische Daten

	TCe 90 6-Gang-Schaltgetriebe	E-Tech Hybrid 145 Multi-Mode-Automatikgetriebe
Anzahl der Sitzplätze	5	5
Motor		
Hubraum (cm3)	999	1.598
Bohrung x Hub (mm)	72,2x81,3	78x83,6
Anzahl Zylinder / Ventile	3 / 12	4 / 16
Max. Leistung kW (PS) bei U/min.	67 (91) / 5.000	69 (94) / 5.600 + 36 (49) = 105 (143)
Max. Drehmoment Nm bei U/min.	160 / 2.000	148 / 3.200 + 205 (E-Motor)
Getriebe und Antrieb		
Art	Manuell	Automatik
Anzahl der Vorwärtsgänge	6	2 x 4
Antriebsart	Frontantrieb	
Lenkung		
Elektrische variable Servolenkung	Serie	
Wendekreis (in m)	10,42	
Umdrehungen von Anschlag zu Anschlag	2,7	
Räder und Reifen		
	185/65 R15 88 H 195/55 R16 87 H 205/45 R17 88 H XL	185/65 R15 88 H 195/55 R16 87 H 205/45 R17 88 H XL
Bremssystem		
	ABS mit EBV und Bremsassistent, ESP mit Überrollschutz, ASR Antriebsschlupfregelung und HSA Hill Start Assist innenbelüftete Bremsscheiben vorne, Trommelbremsen hinten	
Fahrleistung		
Höchstgeschwindigkeit (km/h)	174	174
Beschleunigung 0 - 100 km/h (s)	12,2	9,3
400 m mit stehendem Start (s)	18,6	17,5
1.000 m mit stehendem Start (s)	33,8	31,0
Elastizität 80-120 km/h (Seriengetriebe)	9,6 (13,2/18,7)	6,9
Verbrauch nach WLTP*		
Kombiniert (l/100km)	5,8-5,2	5,1 - 4,2
Treibstoff	Benzin	Benzin Full Hybrid
Emissionen*		
Abgasnorm	Euro 6e-EA	
Genehmigungsverfahren	WLTP	
CO2 Emission (g/km)	132 - 120	114 - 97
Füllmengen		
Treibstofftank (l)	42	39
Gewichte in kg		
Leergewicht fahrbereit **	1.172	1.331
zulässiges Gesamtgewicht	1.570	1.730
maximale Anhängelast gebremst	900	900
maximale Anhänglast ungebremst	585	665

* Die angegebenen Werte wurden nach den vorgeschriebenen Messverfahren (EU) 2017/1153 in der jeweils geltenden Fassung und ohne Fahrzeug-Zusatzausstattung ermittelt. Die Werte beziehen sich auf ein Fahrzeug in Basisausstattung und können sich durch Sonderausstattungen erhöhen. Sie beziehen sich daher weder auf ein einzelnes konkretes Fahrzeug noch sind sie Bestandteil eines Angebots, sondern dienen allein Vergleichszwecken. Zur Bemessung von fahrzeugbezogenen Steuern und Abgaben ist der für das jeweilige Fahrzeug konkret ermittelte Wert heranzuziehen.
** nach 2007/46/EG inkl. Fahrer, Werte können ausstattungsabhängig abweichen

RENAULT Garantie

Beim Kauf eines Renault Clio erhalten Sie folgende Garantieleistungen: 3 Jahre Garantie davon 2 Jahre Herstellergarantie und ein Jahr Verlängerung durch die Renault Plus Garantie bis maximal 100.000 km, 3 Jahre Mobilitätsgarantie, 3 Jahre Lackgarantie, 12 Jahre Rostschutzgarantie..

RENAULT Plus Garantie „Upgrade"

Nach Ablauf der Garantie können Sie auf Wunsch weiterhin unter Garantie fahren. Dafür steht Ihnen die Renault Plus Garantie zur Verfügung. Verschiedene Varianten hinsichtlich Kilometerleistung und Laufzeit können modellabhängig angefragt werden. Sie haben bis zu 1 Jahr nach Erstzulassung Ihres Fahrzeugs Zeit, sich für diese Option zu entscheiden. Ihr Renault Partner wird Sie dazu gerne beraten und Ihnen ein entsprechendes Angebot vorlegen.

RENAULT Assistance

Pannenassistance für die Dauer der Garantie, gemäß Garantierichtlinien. Rund um die Uhr, 7 Tage pro Woche: Tel. 0800 203 123. Vom Ausland rufen Sie bitte +43 1 680 10 123.

RENAULT Unfallassistance

Telefonische Betreuung vor Ort im Falle eines Unfalls und Organisation der Pannenhilfe oder Abschleppung zur nächsten Renault Werkstatt. Die Unfallassistance gilt nur in Österreich. Rund um die Uhr, 7 Tage pro Woche: Tel. 0800 203 123.

RENAULT lebenslange Mobilitätsgarantie

Sie gilt für alle Renault Fahrzeuge bis zu 3,5t im ersten Jahr nach Erstzulassung und verlängert sich durch die Wartung bei einem autorisierten Renault Partner. Alle Leistungen dieser Mobilitätsgarantie gelten für immobilisierende Pannen im In- und Ausland analog dem Deckungsumfang der Mobilitätsgarantie Plus auch für selbst verschuldete Pannen. Rund um die Uhr, 7 Tage pro Woche: Tel. 0800 203 123. Vom Ausland rufen Sie bitte +43 1 680 10 123.

MOBILIZE Financial Services

Durch die flexible Gestaltung der Eigenmittel, der Laufzeit sowie bei Leasing der jährlichen Km-Leistung entscheiden Sie über die Höhe Ihrer Kredit bzw. Leasingrate. Wir garantieren Ihnen fixe Zinsen für die gesamte Laufzeit, transparente Kosten und bei Leasing die Rücknahme Ihres Fahrzeuges. Mobilize Financial Services bietet auch für Geschäftskunden ein umfassendes Leistungsangebot mit maßgeschneiderten Lösungen, egal ob Sie Ihre Firmenwagen leasen oder kaufen wollen. Weiters kann unser Komplettpaket, bestehend aus Finanzierung, Versicherungen und Services, Ihren individuellen Bedürfnissen angepasst werden.

MOBILIZE Versicherungen von Mobilize Financial Services

Als Ihr vertrauensvoller und kompetenter Partner in Sachen Versicherungen bietet Ihnen Mobilize Financial Services Produkte, welche an Ihre persönlichen Bedürfnisse angepasst sind. Wir bieten eine Vielzahl an Leistungen, die Ihnen im Schadensfall schnell und unkompliziert weiterhelfen. Unser umfangreiches Versicherungsprogramm besteht aus Haftpflicht- und Kaskoversicherung, Insassen-, Restschuld- sowie GAP- Versicherung. Ihr Renault Partner berät Sie gerne.

*Der Deckungsumfang der Verlängerungsgarantie für ihr Fahrzeug ist auf der Renault Homepage www.renault.at unter Service & Zubehör -> Garantie-und-Garantieverlängerung https://www.renault.at/garantie-und-garantieverlaengerung.html

Ihr Händler

Preise, Optionen, Ausstattungen und technische Daten beziehen sich auf Fahrzeugbestellungen ab dem auf der Vorderseite angegebenen Stand. Änderungen vorbehalten.
Unverbindliche, empfohlene, nicht kartellierte Verkaufspreise inklusive Transportkosten.
Vorbehaltlich Satz- und Druckfehler. Renault Österreich GmbH, 1101 Wien, Laaer Berg-Straße 64, Tel. 01/680 10-0.
www.renault.at