weitere Modellinfos

RENAULT MASTER E-TECH ELECTRIC 52kWh

Preisliste

Preise gültig ab 14.12.2022
Datenstand 11.07.2023

ALLE VERSIONEN VORSTEUERABZUGSBERECHTIGT

Preise

unverbindliche, nicht kartellierte Richtpreise in €, zzgl. € 200,- netto Auslieferungspauschale

	Bestellcode	Gewichtsklasse	Laderaumvolumen in m³	Nettopreis ab	NoVA-Satz	Bruttopreis ab
KASTENWAGEN						
Kastenwagen L1H1 F3100 52kWh	TFG 1 110FBZ	3100	8	56 500,00	0%	67800,00
Kastenwagen L1H2 F3100 52kWh	TFG 1 120FBZ	3100	9	57 300,00	0%	68760,00
Kastenwagen L2H2 F3100 52kWh	TFG 1 220FBZ	3100	10,8	58 800,00	0%	70560,00
Kastenwagen L2H2 F3500 52kWh	TFG 1 223FBZ	3500	10,8	64 800,00	0%	77760,00
Kastenwagen L3H2 F3100 52kWh	TFG 1 320FBZ	3100	13	60 300,00	0%	72360,00
Kastenwagen L3H2 F3500 52kWh	TFG 1 323FBZ	3500	13	66 300,00	0%	79560,00
Kastenwagen L3H3 F3500 52kWh	TFG 1 333FBZ	3500	14,8	67 100,00	0%	80520,00
PLATTFORM						
Plattform L2 F3500 52kWh	TPC 1 213FBZ	3500		61 500,00	0%	73800,00
Plattform L3 F3500 52kWh	TPC 1 313FBZ	3500		63 000,00	0%	75600,00
FAHRGESTELL						
Fahrgestell L2H1 52kWh	TCC 1C2 3FBZ	3500		61 500,00	0%	73800,00
Fahrgestell L3H1 52kWh	TCC 1C3 3FBZ	3500		63 000,00	0%	75600,00

Ausstattung

Kastenwagen

- 4 Jahre Garantie*

AUDIO & KOMMUNIKATION
- Radio Connect Bluetooth® DAB+ Lenkradbedienung, Anzeige integriert, USB- Eingang

AUSSENAUSSTATTUNG
- 16'' Bereifung mit Radzierkappen ''Maxi''
- Außenspiegel, elektrisch einstellbar und beheizbar mit Weitwinkel-Doppelsichtfeld und integriertem Seitenblinker
- Schmutzfänger vorne
- Stoßfänger und Seitenschutzleisen - anthrazitfarben

FAHREN & TECHNIK
- ABS mit EBV (Elektronischer Bremskraftverteiler) und Notbremsassistent
- Frontantrieb
- ECO-Mode
- ESC Elektronische Stabilitätskontrolle mit Extended Grip und Hill-Start Assist
- Instrumententafel mit LCD Anzeige (Tages- und Gesamtkilometerstand, Sicherheitshinweise, Wartungsintervall-Anzeige, Außentemperaturanzeige, Uhrzeit)
- Ladekabel Typ 2
- Regen- und Lichteinschaltsensor
- Maximalgeschwindigkeit: 100 km/h (3,5t: 80km/h)

FARBEN & POLSTERUNGEN
- Stoffpolsterung ''Kaleido''

SITZE & KOMFORT
- 12-Volt-Steckdosen im Armaturenbrett auf Fahrerseite und in der Mittelkonsole des Armaturenbretts
- 3-Tasten Schlüssel
- Ablagefach A4 am Armaturenbrett über Handschuhfach (Entfall bei Bestellung des Beifahrerairbags)
- Ablagefach A4 in der Mittelkonsole sowie Becherhalter für Fahrer und Beifahrer
- Ablagefächer (2) in den Seitentüren, vorne (2 Liter Flasche und A4 Dokumente)
- Beifahrersitzbank mit umklappbarer mittlerer Lehne und schwenkbarer Ablage ''mobiles Büro''
- Fahrersitz 3-fach verstellbar (Länge, Höhe und Rückenneigung)
- Fensterheber vorne, elektrisch mit Quickdown-Funktion auf Fahrerseite
- Handschuhfach, verschließbar
- Höhenverstellbares 3-Speichen-Lenkrad
- Kleiderhaken (3 Stk.) an der Trennwand
- Kunststoffboden in Fahrerkabine
- Lüftungs- und Heizungsbedienung mit 4 Stufen und Umluftschaltung inkl. Innenraumfilter

LICHT & SICHT
- LED Tagfahrlicht (C-Shape)
- Leselampen am Dachhimmel
- Regen- und Lichteinschaltsensor

SICHERHEIT
- 3-Punkt Sicherheitsgurte mit Gurtkraftbegrenzern und Gurtstraffern, höhenverstellbar an den äußeren Plätzen
- Frontairbag Fahrer
- Elektronische Wegfahrsperre
- Reifenreparaturen-Kit
- Fussgänger-Warnton

LADERAUM
- Beleuchtung des Laderaums oberhalb der Heckflügeltüren und bei seitlicher Schiebetüre
- Seitenwandverkleidung Kunststoff halbhoch
- Heckflügeltüren mit 180° Öffnungswinkel, verblecht
- Seitliche Schiebetüre rechts, verblecht
- Trennwand voll verblecht (entfällt bei Plattform Versionen, bei Fahrgestell mit Fenster)
- Verzurrösen im Laderaum (14 Stk. bei L1, 16 bei L2, 18 bei L3)
- Zentralverriegelung und selektive Öffnung des Laderaumes mit Funkfernbedienung

1) Die Werte beziehen sich auf ein Fahrzeug in Basisausstattung und können sich durch Sonderausstattung erhöhen. Sie beziehen sich weder auf ein einzelnes konkretes Fahrzueg noch sind sie Bestandteil eines Angebots. *davon in den ersten beiden Jahren ohne Kilometerbeschränkung (im Jahr 3-4 Verlängerung durch Renault Plus Garantie bis maximal 100.000 km). Der Deckungsumfang der Verlängerungsgarantie für ihr Fahrzeug ist auf der Renault Homepage www.renault.at unter Service & Zubehör -> Garantie-und-Garantieverlängerung https://www.renault.at/garantie-und-garantieverlaengerung.html zu finden

Optionen

unverbindliche,
nicht kartellierte
Richtpreise in €

	Bestellcode	Gewicht in kg*	Kastenwagen	Plattform	Fahrgestell	Nettopreis ab	Bruttopreis ab inkl. USt.
AUDIO, NAVI & KOMMUNIKATION							
Radiovorbereitung inkl. Antenne und Lautsprechern	HPSRAD	-0,5	❍	❍	❍	-200,00	-240,00
Induktionsladen Smartphone (nicht mit SUTAB1 oder HPSRAD)	REACTI	1	❍	❍	❍	120,00	144,00
Tablethalterung (nicht mit Seitenairbags oder REACTI)	SUTAB1	0,5	❍	❍	❍	100,00	120,00
DAB-Radio-Navigationssystem R-LINK Evolution mit Android Auto Konnektivität: 7'' Touchscreen, CD-Player, Bluetooth ® Freisprecheinrichtung, Multimedia-Bedieneinheit, Internetanbindung, integrierter TomTom® LIVE Navigation (LIVE Services, 36 Monate kostenlos), Sprachsteuerung R-Voice, USB-, SD- und AUX-Eingang mit Europakarte (inkl. 36 Monate kostenloses Update)	PKCLA2	2	❍	❍	❍	1 050,00	1 260,00
AUSSENAUSSTATTUNG							
Außenspiegel mit verlängertem Arm	RGRAND	1	-	❍	❍	100,00	120,00
Chromapplikationen Interieur & Exterieur (nicht mit PKCA4B)	PRCHR3	0,5	❍	❍	❍	150,00	180,00
Métallisé-oder Speziallackierung	FARBCODE	0	❍	❍	❍	600,00	720,00
Schmutzfänger, vorne und hinten	SCHMUT	0,5	❍	❍	❍	80,00	96,00
Trittstufe - rutschfest	MPDAR	10,5	❍	-	-	300,00	360,00
Ganzjahresbereifung	PNEUTT		❍	❍	❍	200,00	240,00
FAHREN & TECHNIK							
Tempomat mit Tempobegrenzer	GEREG1	0	❍	❍	❍	200,00	240,00
Angepasster Kabelbaum für Umbau	Kabel	0	❍	❍	❍	100,00	120,00
Anschluss Adapter Umbau	CABADP	0	-	❍	❍	100,00	120,00
Ladekabel für 230V/16A Haushaltssteckdose mit Überlastungsschutz (Länge 6m)	CABDO1	3	❍	❍	❍	400,00	480,00
konfigurierbare Elektroschnittstelle (Anbindung an CAN-Bus, nötig für z.B. Fahrtenschreiber)	BOIADP	0	❍	❍	❍	100,00	120,00
Verlängerter Kabelstrang für Umbau	CABAL1	0	-	❍	❍	50,00	60,00
Renault Master E-Tech Innovation (GRATISPFLICHTOPTION)	VEDIF1	0	❍	❍	❍	-	-
Kaufbatterie (GRATISPFLICHTOPTION)	FACBA1	0	❍	❍	❍	-	-
SITZE & KOMFORT							
3. Schlüssel	CLESUP	0	❍	❍	❍	100,00	120,00
Schlüssel mit Handsfree-Entry Funktion	SOP02A	0	❍	❍	❍	250,00	300,00
Armstütze Fahrer	ACCAV1	0,5	❍	❍	❍	50,00	60,00
Ausziehbares Schreibboard 'Easy Life' und Getränkehalter (nicht mit AIRBA2 oder ABLAV)	TBPDB1	1	❍	❍	❍	100,00	120,00
Beifahrersitzbank Mobiles Büro, zusätzlich mit hochklappbarer Sitzfläche und Ablagefach unter der Sitzbank (nicht mit Seitenairbags)	BQBUR4	1	❍	❍	❍	150,00	180,00
Einzelbeifahrersitz, 3-fach verstellbar (Länge, Höhe und Neigung der Rückenlehne) mit Armlehne (nicht mit Office-Paket)	PARMA1	-3,5	❍	❍	❍	80,00	96,00
Einzelbeifahrersitz, 3-fach verstellbar mit Armlehne sowie Lordosenunterstützung (nicht mit Office-Paket)	PARLOM	-2,5	❍	❍	❍	125,00	150,00
Fahrersitz mit Lordosenunterstützung (nur mit ACCAV1)	COLOMB	0,5	❍	❍	❍	90,00	108,00
Schwingsitz für Fahrer, pneumatische Lordosestütze, Sitzfläche neigungsverstellbar (nur für 3,5t, nicht mit Seitenairbags)	COREHA	23	❍	-	❍	800,00	960,00
manuelle Klimaanlage	PKCC01	16	❍	❍	❍	1 400,00	1 680,00
Kunstlederpolsterung	SIMI03	1	❍	❍	❍	150,00	180,00
Office-Paket: Beifahrersitzbank Mobiles Büro, Schubladen + Schreibboard Easy-Life, Ablage und Chrome Applikation (nicht mit SIMI03)	PKCA4B	2,5	❍	❍	❍	470,00	564,00
Raucherpaket (mobiler Aschenbecher und Zigarettenanzünder)	RAUCHP	0,5	❍	❍	❍	30,00	36,00
Schublade 'Easy Life'	BTAGA3	0,5	❍	❍	❍	120,00	144,00
Tablethalterung (nicht mit AIRBA2 oder ABLAV)	SUTAB1	0,5	❍	❍	❍	100,00	120,00
Trennwand verkleidet mit Stoffbezug	HABCL1	1	❍	-	-	100,00	120,00
LICHT & SICHT							
Nebelscheinwerfer	PROJAB	1	❍	❍	❍	160,00	192,00
Einparkhilfe hinten	RDPROX	1	❍	-	-	250,00	300,00
Rückfahrkamera (Anzeige im Innenspiegel, bei R-LINK im Navi-Display)und Einparkhilfe hinten	RDAR03	1	❍	-	-	500,00	600,00
Rückfahrkamera (Anzeige im Innenspiegel, bei R-LINK im Navi-Display)	RDAR04	1	❍	-	-	300,00	360,00
"Wideview Mirror" in der Sonnenblende Beifahrerseite	RTVI02	0	❍	❍	❍	70,00	84,00

●Serie ❍Option / – nicht verfügbar
*Angaben circa, versionsabhängig und ohne Gewähr, rechtlich nicht bindend, nur zu Vergleichszwecken!

Optionen

unverbindliche,
nicht kartellierte
Richtpreise in €

	Bestellcode	Gewicht in kg*	Kastenwagen	Plattform	Fahrgestell	Nettopreis ab	Bruttopreis ab inkl. USt.
SICHERHEIT							
Fahrer- und Beifahrerairbag (nicht mit PKCA4B, SUTAB1 und TBPDB1)	AIRBA2	2	❍	❍	❍	200,00	240,00
Seitenairbags für Fahrer (nur mit ACCAV1)	ABLAV1	1	❍	❍	❍	200,00	240,00
Seitenairbags für Fahrer und Beifahrer (nur mit ACCAV, nicht mit PKCA4B, SUTAB1 und TBPDB1)	ABLAV	2	❍	❍	❍	250,00	300,00
Alarmanlage	ALAR03	1	❍	❍	❍	400,00	480,00
Doppelzentralverriegelung (verhindert das Öffnen der Türen von Innen)	SUPCPE	0,5	❍	❍	❍	200,00	240,00
Reserverad (statt Reifenreperaturen-Kit)	RSEC01	26	❍	❍	❍	200,00	240,00
TÜREN, FENSTER UND LADERAUM							
12 Volt Steckdose im Laderaum hinten bei Heckflügeltüren	PRIACC	0,5	❍	-	-	30,00	36,00
Heckflügeltüren mit Öffnungswinkel 270°, verblecht, mit magnetischem Türstopper (nicht für L1-Versionen)	PARP27	0,5	❍	-	-	200,00	240,00
Heckflügeltüren mit Öffnungswinkel 180°, verglast, mit magnetischem Türstopper (nur für 3,5t)	PARV18	1	❍	-	-	100,00	120,00
Heckflügeltüren mit Öffnungswinkel 270°, verglast, mit magnetischem Türstopper (nur für 3,5t)	PARV27	4,5	❍	-	-	300,00	360,00
Holzboden im Laderaum	PLCBOR	34	❍	-	-	400,00	480,00
Holzboden im Laderaum und Laderaumseitenverkleidung aus Holz, halbhoch (PLCBOR + PLINT)	PKSTRK	38	❍	-	-	650,00	780,00
Laderaumseitenverkleidung aus Holz, halbhoch	PLINT	4	❍	-	-	350,00	420,00
LED-Laderaumbeleuchtung	PRECL1	0,5	❍	-	-	150,00	180,00
Trennwand verblecht	CLCTOL		●	❍	●	0,00	-
Seitenwand links verglast (nur für 3,5t)	PNLGVF	30	❍	-	-	100,00	120,00
Schiebetüre rechts mit Fenster (nur für 3,5t)	PLDCVF	2	❍	-	-	100,00	120,00

Farben/ Polsterungen

Ausstattungsniveaus	Kastenwagen / Plattform / Fahrgestell
Polsterung	
●	Sitzbezug Stoff KALEIDO (DRAP01)
❍	Sitzbezug Stoff KOMPO (DRAP07)
Innenharmonie	
●	Schwarz Carbon
Uni-Lackierung	
Arktis-Weiß / QNG	●
Metallic-Lackierung	
Perlmutt-Schwarz / 676	❍
Trinidad-Blau / RNQ	❍
Stahl-Blau / J47	❍
Star-Grau / KNH	❍
Speziallackierung	
Urban-Grau / KPW	❍

●Serie ❍Option / – nicht verfügbar
*Angaben circa, versionsabhängig und ohne Gewähr, rechtlich nicht bindend, nur zu Vergleichszwecken!

Abmessungen

	Kastenwagen				
	L1H1	L1H2	L2H2	L3H2	L3H3
Abmessungen außen (mm)					
Radstand	3182	3182	3682	4332	4332
Gesamtlänge	5075	5075	5575	6225	6198
Überhang vorne	869				
Überhang hinten	1024				
Spurbreite vorne	1750				
Spurbreite hinten	1730				
Gesamtbreite / mit Außenspiegeln	2070/2470				
Gesamtbreite max. karossierbar					
Gesamthöhe unbeladen	2307	2500	2500	2500	2731
Bodenfreiheit unbeladen	182	182	174	172	172
Kabinenlänge					
Karrossierbare Länge					
Höhe Plattform/Fahrgestell					
Abmessungen innen (mm)					
Innenraumbreite vorne (Schultern)	1749				
Abmessungen Laderaum (mm)					
Höhe Laderaum Hecktüren	1627	1820	1820	1820	1820
Höhe Laderaum maximal	1700	1894	1894	1894	2144
Einlassbreite Hecktüren	1577				
Breite zwischen den Radkästen	1380				
Breite Laderaum maximal	1765				
Laderaumlänge auf Bodenhöhe	2583	2583	3083	3680	3680
Einlassbreite Schiebetüren	1050	3680	1270	1270	1270

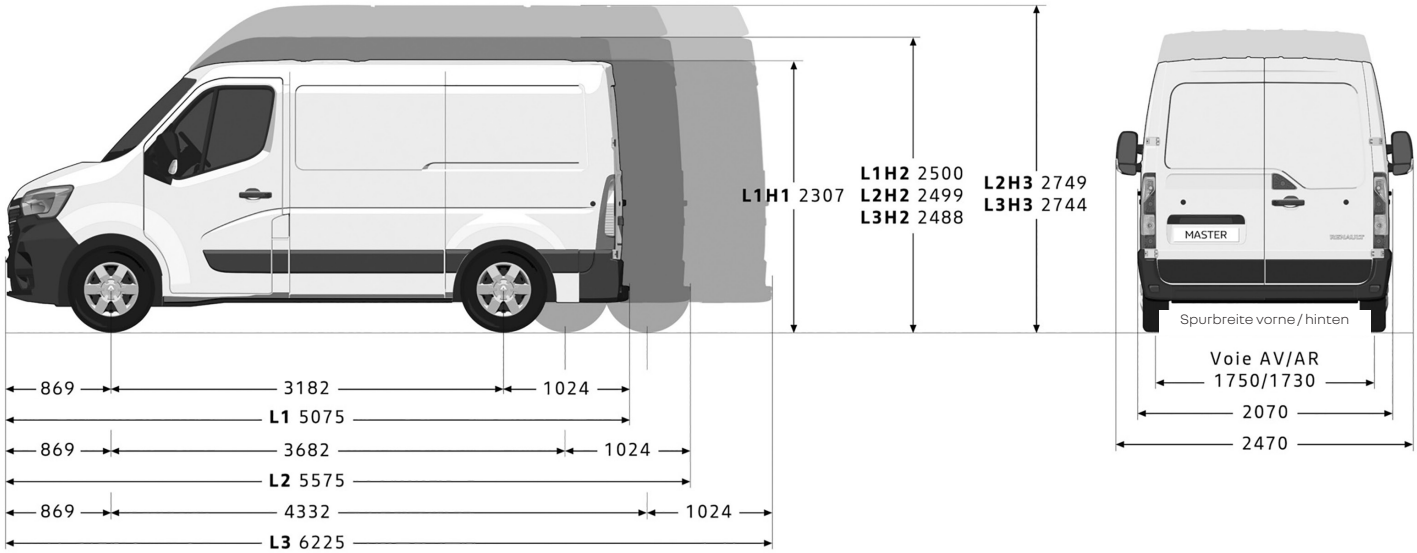

Abmessungen

	Plattform	
	L2H1	L3H1
Abmessungen außen (mm)		
Radstand	3682	4332
Gesamtlänge	5557	6207
Überhang vorne	869	
Überhang hinten	1006	
Spurbreite vorne	1750	
Spurbreite hinten	1730	
Gesamtbreite / mit Außenspiegeln	2070/2475	
Gesamtbreite max. karossierbar	2170 - 2350	
Gesamthöhe unbeladen	2270	
Bodenfreiheit unbeladen	166	
Kabinenlänge	1596	
Karrossierbare Länge	3091 - 3313	3741 - 4583
Höhe Plattform/Fahrgestell	581	579
Abmessungen innen (mm)		
Innenraumbreite vorne (Schultern)	1749	
Abmessungen Laderaum (mm)		
Höhe Laderaum Hecktüren		
Höhe Laderaum maximal		
Einlassbreite Hecktüren		
Breite zwischen den Radkästen		
Breite Laderaum maximal		
Laderaumlänge auf Bodenhöhe		
Einlassbreite Schiebetüren		

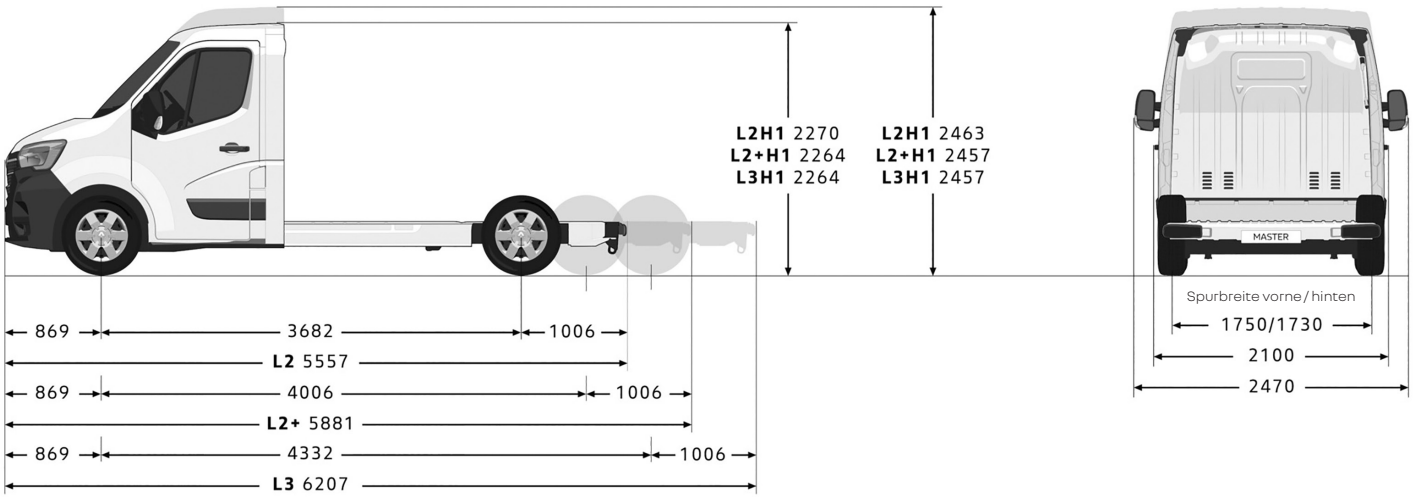

Abmessungen

	Fahrgestell	
	L2H1	L3H1
Abmessungen außen (mm)		
Radstand	3682	4332
Gesamtlänge	5670	6320
Überhang vorne	869	
Überhang hinten	1119	
Spurbreite vorne	1750	
Spurbreite hinten	1730	
Gesamtbreite / mit Außenspiegeln	2070/2477	
Gesamtbreite max. karossierbar	2170 - 2350	
Gesamthöhe unbeladen		
Bodenfreiheit unbeladen	166	
Kabinenlänge	1596	
Karrossierbare Länge	3091 - 3313	3741 - 4583
Höhe Plattform/Fahrgestell	735	736
Abmessungen innen (mm)		
Innenraumbreite vorne (Schultern)	1749	
Abmessungen Laderaum (mm)		
Höhe Laderaum Hecktüren		
Höhe Laderaum maximal		
Einlassbreite Hecktüren		
Breite zwischen den Radkästen		
Breite Laderaum maximal		
Laderaumlänge auf Bodenhöhe		
Einlassbreite Schiebetüren		

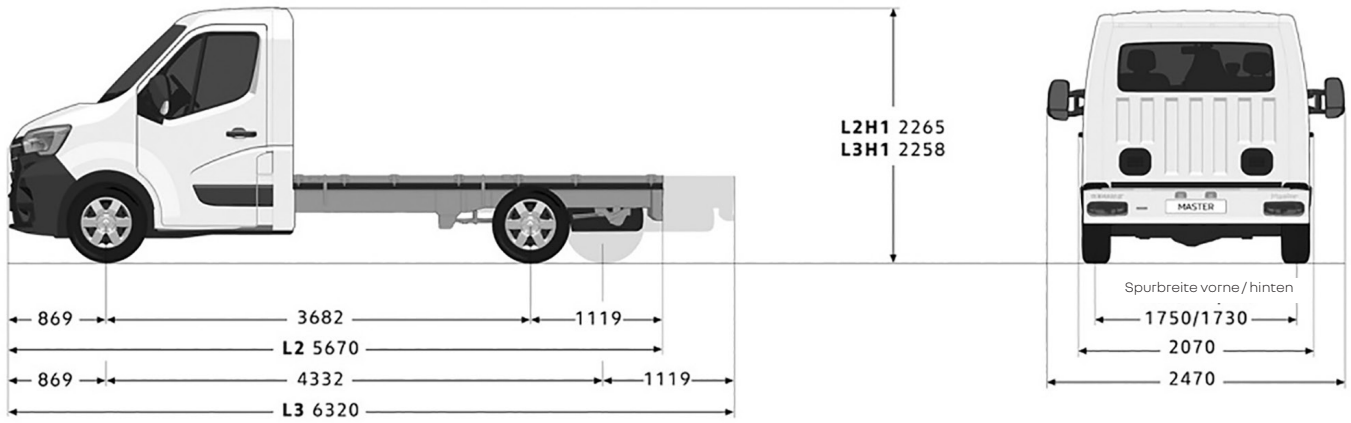

Technische Daten

	Kastenwagen	Plattform	Fahrgestell
Batterietyp	Lithium-Ionen, 52 kWh		
Sitzplätze	3		
Reichweite & Verbrauch			
Homologierte Reichweite (km) laut WLTP, gemischter Zyklus*	197 - 164		
Homologierter Stromverbrauch (Wh/km) laut WLTP, gemischter Zyklus*	21		
Motor			
Motortyp	fremderregter Synchronmotor		
Leistung kW (PS)	57 (76)		
maximales Drehmoment bei U/min	245 Nm		
Batterie			
Verwendbare Speicherkapazität (kWh)	52 KWh		
Technologie	Lithium-Ionen		
Gesamtspannung (V)	240 - 408 V		
Batteriegewicht	350		
Ladezeiten			
Ladegerät	AC 7 (=3,7kW in AT) + DC 22		
Haushaultssteckdose 2,3 kW (einphasig 10A) (0-100%)	32h		
Green-Up Steckdose / Wallbox 3,7 kW (einphasig 16A) (0-100%)	19h		
CCS 22kW Schnellladung DC (20-80%)	1h30min		
Getriebe			
Getriebetyp	Reduktionsgetriebe		
Ganganzahl	1		
Fahrleistungen			
Höchstgeschwindigkeit (km/h)	3,1t: 100 3,5t: 80	80	
Lenkung			
Servolenkung	elektrisch		
Ø Wendekreis zw. Gehsteigen (m)	12,0 - 15,7	13,6 - 15,7	
Anzahl der Lenkradumdrehungen von Anschlag zu Anschlag	2,85		
Reifen- und Räderdimensionen			
	215/65 R16C		
Bremsen			
Innenbelüftete Scheibenbremsen vorne (Ø mm)	302x28		
Innenbelüftete Scheibenbremsen hinten (Ø mm)	305x12		
Gewichte (kg)			
Leergewicht fahrbereit (kg)**	ab 2060	ab 1831	ab 1981
höchstzulässiges Gesamtgewicht	3,1t / 3,5t	3,5t	3,5t
Nutzlast	bis zu 1.350kg	bis zu 1.746kg	bis zu 1.634kg
Maximale Dachlast	200	-	-

* Homologation noch ausstehend, unverbindliche Testwerte

In der Realität wird die Reichweite von Elektrofahrzeugen durch folgende Faktoren beeinflusst:
- der gefahrenen Geschwindigkeit
- dem Fahrstil
- dem Streckenprofil
- der Verwendung der Heizung oder der Klimaanlage

** vorläufige Werte

RENAULT Garantie

Beim Kauf eines Renault Master E-Tech Electric. erhalten Sie folgende Garantieleistungen: · 4 Jahre Garantie davon 2 Jahre ohne Kilometerbeschränkung (im 3. und 4 . Jahr Verlängerung durch Renault Plus Garantie* bis max. 100.000 km) · 4 Jahre Garantie auf den Antriebsstrang durch Renault Plus Garantie bis max. 100.000 km · 5 Jahre oder max. 100.000 km oder 70% Kapazität auf die Batterie bei Kaufvariante · 12 Jahre Garantie gegen Durchrostung · 3 Jahre Lackgarantie.

RENAULT Plus Garantie E-Tech Electric „Upgrade"

Nach Ablauf der Garantie können Sie auf Wunsch weiterhin unter Garantie fahren. Dafür steht Ihnen die Renault Plus Garantie E-Tech Electric zur Verfügung. Verschiedene Varianten hinsichtlich Kilometerleistung und Laufzeit können modellabhängig angefragt werden. Sie haben bis zu 1 Jahr nach Erstzulassung Ihres Fahrzeugs Zeit, sich für diese Option zu entscheiden. Ihr Renault Partner wird Sie dazu gerne beraten und Ihnen ein entsprechendes Angebot vorlegen.

RENAULT Assistance

Pannenassistance für die Dauer der Garantie, gemäß Garantierichtlinien. Rund um die Uhr, 7 Tage pro Woche: Tel. 0800 203 123. Vom Ausland rufen Sie bitte +43 1 680 10 123.

RENAULT Unfallassistance

Telefonische Betreuung vor Ort im Falle eines Unfalls und Organisation der Pannenhilfe oder Abschleppung zur nächsten Renault Werkstatt. Die Unfallassistance gilt nur in Österreich. Rund um die Uhr, 7 Tage pro Woche: Tel. 0800 203 123.

RENAULT Financial Services

Durch die flexible Gestaltung der Eigenmittel, der Laufzeit sowie bei Leasing der jährlichen Km-Leistung entscheiden Sie über die Höhe Ihrer Kredit bzw. Leasingrate. Wir garantieren Ihnen fixe Zinsen für die gesamte Laufzeit, transparente Kosten und bei Leasing die Rücknahme Ihres Fahrzeuges. Renault Financial Services bietet auch für Geschäftskunden ein umfassendes Leistungsangebot mit maßgeschneiderten Lösungen, egal ob Sie Ihre Firmenwagen leasen oder kaufen wollen. Weiters kann unser Komplettpaket, bestehend aus Finanzierung, Versicherungen und Services, Ihren individuellen Bedürfnissen angepasst werden.

RENAULT Versicherungen von Renault Financial Services

Als Ihr vertrauensvoller und kompetenter Partner in Sachen Versicherungen bietet Ihnen Renault Financial Services Produkte, welche an Ihre persönlichen Bedürfnisse angepasst sind. Wir bieten eine Vielzahl an Leistungen, die Ihnen im Schadensfall schnell und unkompliziert weiterhelfen. Unser umfangreiches Versicherungsprogramm besteht aus Haftpflicht- und Kaskoversicherung, Insassen-, Restschuld- sowie GAP-Versicherung. Ihr Renault Partner berät Sie gerne.

*Der Deckungsumfang der Verlängerungsgarantie für ihr Fahrzeug ist auf der Renault Homepage www.renault.at unter Service & Zubehör -> Garantie-und-Garantieverlängerung https://www.renault.at/garantie-und-garantieverlaengerung.html

Ihr Händler

Preise, Optionen, Ausstattungen und technische Daten beziehen sich auf Fahrzeugbestellungen ab dem auf der Vorderseite angegebenen Stand. Änderungen vorbehalten.
Unverbindliche, empfohlene, nicht kartellierte Verkaufspreise inklusive Transportkosten.
Vorbehaltlich Satz- und Druckfehler. Renault Österreich GmbH, 1101 Wien, Laaer Berg-Straße 64, Tel. 01/680 10-0.
www.renault.at