weitere Modellinfos

RENAULT MASTER FAHRGESTELL EURO VIe

Preisliste

Preise gültig ab 01.01.2024

Datenstand 19.03.2024

Fahrgestell Einzelkabine Frontantrieb

Preise

unverbindliche, nicht kartellierte Richtpreise in €

	Bestellcode	Nettopreis ab	CO^2-Emission in g/km	NoVA-Satz 2024	Malus 20234 (ab 208Gramm)	NoVA-Betrag	Bruttopreis 2024 ab
(Radstand L2, Einzelbereifung)							
L2 3.5t dCi 145 VIe	TCC 1C2 3 CM PREM06	33.150,00	291	28%	6 640,00	15 572,00	55 352,00
L2 3.5t dCi 165 VIe	TCC 1C2 3 EM PREM06	34.030,00	298	30%	7 200,00	17 059,00	57 895,00
(Radstand L3, Einzelbereifung)							
L3 3.5t dCi 145 VIe	TCC 1C3 3 CM PREM06	34.300,00	291	28%	6 640,00	15 894,00	57 054,00
L3 3.5t dCi 165 VIe	TCC 1C3 3 EM PREM06	35.130,00	298	30%	7 200,00	17 389,00	59 545,00

Fahrgestell Einzelkabine Heckantrieb

Preise

unverbindliche, nicht kartellierte Richtpreise in €

	Bestellcode	Nettopreis ab	CO^2-Emission in g/km	NoVA-Satz 2024	Malus 2024 (ab 208 Gramm)	NoVA-Betrag	Bruttopreis 2024 ab
(Radstand L2, Einzelbereifung)							
L2 3.5t dCi 145 VIe	PCC 1C2 3 CM PREM06	33.700,00	314	33%	8 480,00	19 251,00	59 691,00
L2 3.5t dCi 165 VIe	PCC 1C2 3 EM PREM06	34.500,00	315	33%	8 560,00	19 595,00	60 995,00
(Radstand L2, Zwillingsbereifung)							
L2 3.5t ZB dCi 145 VIe	PCC 1N2 4 CM PREM06	34.860,00	317	33%	8 720,00	19 873,80	61 705,80
L2 3.5t ZB dCi 165 VIe	PCC 1N2 4 EM PREM06	35.680,00	320	34%	8 960,00	20 741,20	63 557,20
(Radstand L3, Einzelbereifung)							
L3 3.5t dCi 145 VIe	PCC 1C3 3 CM PREM06	35.600,00	314	33%	8 480,00	19 878,00	62 598,00
L3 3.5t dCi 165 VIe	PCC 1C3 3 EM PREM06	35.700,00	315	33%	8 560,00	19 991,00	62 831,00
(Radstand L3, Zwillingsbereifung)							
L3 3.5t ZB dCi 145 VIe	PCC 1L3 4 CM PREM06	35.960,00	317	33%	8 720,00	20 236,80	63 388,80
L3 3.5t ZB dCi 165 VIe	PCC 1L3 4 EM PREM06	36.780,00	320	33%	8 960,00	21 115,20	65 251,20
L3 4.5t ZB dCi165 VIe	PCC 1L3 5 EM	38.480,00		0%	-	-	46 176,00
(Radstand L4, Zwillingsbereifung)							
L4 3.5t ZB dCi 145 VIe	PCC 1L4 4 CM PREM06	36.660,00	317	33%	8 720,00	20 467,80	64 459,80
L4 3.5t ZB dCi 165 VIe	PCC 1L4 4 EM PREM06	37.480,00	320	34%	8 960,00	21 353,20	66 329,20
L4 4.5t ZB dCi165 VIe	PCC 1L4 5 EM	39.180,00			-		47 016,00

ACHTUNG UMBAUTEN:
Bei EURO VI Versionen mit einer Bezugsmasse unter 2380 kg wird das COC nur unvollständig ausgestellt. In diesem Fall muss ein Auf- oder Umbau erfolgen, der die Bezugsmasse auf über 2380 kg erhöht. Die Bezugsmasse ist definiert als die Leermasse mit 100% Betriebsstoffen und 90% Tankfüllung plus 100 kg (für den Fahrer und weitere 25 kg für mitgenommenes Zubehör).

*Klimaanlage manuell, RES100, RSEC01, COREHA und Anhängekupplung serienmäßig. **RSEC01 Reserverrad serienmäßig (gilt auch für alle Heckantriebe und Zwillingsbereifung). ***im Falle von einzelgenehmigungspflichtigen Um- und Aufbauten darf das Gewicht des Fahrzeuges im fahrbereiten Zustand 2.510 kg nicht überschreiten
Die R3500+ Versionen verfügen serienmäßig über: höhere max. Achslast hinten (2300 kg) und Anhängelast (3000 kg), 3,5 t höchstzul. Gesamtgewicht mit technischer Reserve bis 4,5 t

Einseitenkipper Einzelkabine Frontantrieb

Preise

unverbindliche, nicht kartellierte Richtpreise in €

	Bestellcode	Nettopreis ab	CO^2-Emission in g/km	NoVA-Satz 2024	Malus 2024 (ab 208 Gramm)	NoVA-Betrag	Bruttopreis 2024 ab
(Radstand L2, Einzelbereifung)							
L2 3.5t dCi145 VIe**	TBS 1C2 3 CM	39.630,00	291	28%	6 640,00	17 386,40	64 942,40
L2 3.5t dCi165 VIe**	TBS 1C2 3 EM	40.630,00	298	30%	7 200,00	19 039,00	67 795,00

Einseitenkipper Einzelkabine Heckantrieb

Preise

unverbindliche, nicht kartellierte Richtpreise in €

	Bestellcode	Nettopreis ab	CO^2-Emission in g/km	NoVA-Satz 2024	Malus 2024 (ab 208 Gramm)	NoVA-Betrag	Bruttopreis 2024 ab
(Radstand L2, Zwillingsbereifung)							
L2 3.5t ZB dCi 145 VIe	PBS 1N2 4 CM PREM06	39.860,00	317	33%	8 720,00	21 523,80	69 355,80
L2 3.5t ZB dCi 165 VIe	PBS 1N2 4 EM PREM06	40.980,00	320	34%	8 960,00	22 543,20	71 719,20
(Radstand L3, Zwillingsbereifung)							
L3 3.5t ZB dCi 145 VIe	PBS 1L3 4 CM PREM06	42.100,00	317	32%	8 720,00	22 263,00	72 783,00
L3 3.5t ZB dCi 165 VIe	PBS 1L3 4 EM PREM06	42.930,00	320	33%	8 960,00	23 206,20	74 722,20

Pritsche Einzelkabine Frontantrieb

Preise

unverbindliche, nicht kartellierte Richtpreise in €

	Bestellcode	Nettopreis ab	CO^2-Emission in g/km	NoVA-Satz 2024	Malus 2024 (ab 208 Gramm)	NoVA-Betrag	Bruttopreis 2024 ab
(Radstand L3, Einzelbereifung - Pritsche-Länge 3900 mm)							
L3 3.5t dCi145 VIe*	TRS 1C3 3 CM	37.880,00	291	28%	6 640,00	16 896,40	62 352,40
L3 3.5t dCi165 VIe*	TRS 1C3 3 EM	38.480,00	298	30%	7 200,00	18 394,00	64 570,00

Alles Wichtige in Kürze zum NoVA-Gesetz (gültig für Erstzulassungen ab 01.01.2024)

Berechnung Steuersatz: CO_2-Wert minus 150 Gramm geteilt durch 5 = Steuersatz in %

- Die Malus-Grenze beträgt 208 g/km (kombinierte CO_2 Emissionen lt. WLTP)
- Der Malus-Betrag beträgt € 80,– pro g/km über der Malus-Grenze
- Bonus für Benzin- und Dieselmotorisierungen: € 350,–

Die Summe der Steuerverminderung darf zu keiner Gutschrift an Steuer führen.

ACHTUNG UMBAUTEN:
Bei EURO VI Versionen mit einer Bezugsmasse unter 2380 kg wird das COC nur unvollständig ausgestellt. In diesem Fall muss ein Auf- oder Umbau erfolgen, der die Bezugsmasse auf über 2380 kg erhöht. Die Bezugsmasse ist definiert als die Leermasse mit 100% Betriebsstoffen und 90% Tankfüllung plus 100 kg (für den Fahrer und weitere 25 kg für mitgenommenes Zubehör).

*Klimaanlage manuell, RES100, RSEC01, COREHA und Anhängekupplung serienmäßig. **RSEC01 Reserverrad serienmäßig (gilt auch für alle Heckantriebe und Zwillingsbereifung). ***im Falle von einzelgenehmigungspflichtigen Um- und Aufbauten darf das Gewicht des Fahrzeuges im fahrbereiten Zustand 2.510 kg nicht überschreiten
Die R3500+ Versionen verfügen serienmäßig über: höhere max. Achslast hinten (2300 kg) und Anhängelast (3000 kg), 3,5 t höchstzul. Gesamtgewicht mit technischer Reserve bis 4,5 t

Pritsche Einzelkabine Heckantrieb

Preise

unverbindliche, nicht kartellierte Richtpreise in €

	Bestellcode	Nettopreis ab	CO^2-Emission in g/km	NoVA-Satz 2024	Malus 2024 (ab 208 Gramm)	NoVA-Betrag	Bruttopreis 2024 ab
Radstand L2, Einzelbereifung - Pritsche-Länge 3230 mm)							
L2 3.5t dCi 145 VIe	PRS 1C2 3 CM PREM06	37.400,00	314	33%	8 480,00	20 472,00	65 352,00
L2 3.5t dCi 165 VIe	PRS 1C2 3 EM PREM06	38.260,00	315	33%	8 560,00	20 835,80	66 747,80
Radstand L2, Zwillingsbereifung - Pritsche-Länge 3230 mm)							
L2 3.5t ZB dCi 145 VIe	PRS 1N2 4 CM PREM06	38.560,00	317	33%	8 720,00	21 094,80	67 366,80
L2 3.5t ZB dCi 165 VIe	PRS 1N2 4 EM PREM06	39.400,00	320	34%	8 960,00	22 006,00	69 286,00
Radstand L3, Einzelbereifung - Pritsche-Länge 3900 mm)							
L3 3.5t dCi 145 VIe	PRS 1C3 3 CM PREM06	38.700,00	314	33%	8 480,00	20 901,00	67 341,00
L3 3.5t dCi 165 VIe	PRS 1C3 3 EM PREM06	39.560,00	315	33%	8 560,00	21 264,80	68 736,80
Radstand L3, Zwillingsbereifung - Pritsche-Länge 3780 mm)							
L3 3.5t ZB dCi 145 VIe	PRS 1L3 4 CM PREM06	39.860,00	317	33%	8 720,00	21 523,80	69 355,80
L3 3.5t ZB dCi 165 VIe	PRS 1L3 4 EM PREM06	40.700,00	320	34%	8 960,00	22 448,00	71 288,00
L3 4.5t ZB dCi165 VIe	PRS 1L3 5 EM	42.400,00		0%	-	-	50 880,00
Radstand L4, Zwillingsbereifung - Pritsche-Länge 4430 mm)							
L4 3.5t ZB dCi 145 VIe	PRS 1L4 4 CM PREM06	40.760,00	317	33%	8 720,00	21 820,80	70 732,80
L4 3.5t ZB dCi 165 VIe	PRS 1L4 4 EM PREM06	41.600,00	320	34%	8 960,00	22 754,00	72 674,00
L4 4.5t ZB dCi165 VIe	PRS 1L4 5 EM	43.305,00	368	0%	-	-	51 966,00

Plattform Frontantrieb

Preise

unverbindliche, nicht kartellierte Richtpreise in €

	Bestellcode	Nettopreis ab	CO^2-Emission in g/km	NoVA-Satz 2024	Malus 2024 (ab 208 Gramm)	NoVA-Betrag	Bruttopreis 2024 ab
Radstand L2, Einzelbereifung)							
L2 3.5t dCi145 VIe	TPC 1 213 CM	32.530,00	336	37%	10 240,00	21 926,10	60 962,10
L2 3.5t dCi165 VIe	TPC 1 213 EM	33.430,00	344	39%	10 880,00	23 567,70	63 683,70
Radstand L3, Höhe H1, Einzelbereifung)							
L3 3.5t dCi 145 VIe	TPC 1 313 CM	33.530,00	336	37%	10 240,00	22 296,10	62 532,10
L3 3.5t dCi 165 VIe	TPC 1 313 EM	34.430,00	344	39%	10 880,00	23 957,70	65 273,70
Radstand L3, Höhe H2, Einzelbereifung)							
L3H2 3.5t dCi 145 VIe	TPC 1 323 CM	33.830,00	336	37%	10 240,00	22 407,10	63 003,10
L3H2 3.5t dCi 165 VIe	TPC 1 323 EM	34.930,00	344	39%	10 880,00	24 152,70	66 068,70

ACHTUNG UMBAUTEN:
Bei EURO VI Versionen mit einer Bezugsmasse unter 2380 kg wird das COC nur unvollständig ausgestellt. In diesem Fall muss ein Auf- oder Umbau erfolgen, der die Bezugsmasse auf über 2380 kg erhöht. Die Bezugsmasse ist definiert als die Leermasse mit 100% Betriebsstoffen und 90% Tankfüllung plus 100 kg (für den Fahrer und weitere 25 kg für mitgenommenes Zubehör).

*Klimaanlage manuell, RES100, RSEC01, COREHA und Anhängekupplung serienmäßig. **RSEC01 Reserverrad serienmäßig (gilt auch für alle Heckantriebe und Zwillingsbereifung). ***im Falle von einzelgenehmigungspflichtigen Um- und Aufbauten darf das Gewicht des Fahrzeuges im fahrbereiten Zustand 2.510 kg nicht überschreiten
Die R3500+ Versionen verfügen serienmäßig über: höhere max. Achslast hinten (2300 kg) und Anhängelast (3000 kg), 3,5 t höchstzul. Gesamtgewicht mit technischer Reserve bis 4,5 t

Ausstattung

Fahrgestell

- 4 Jahre Garantie*

AUDIO, NAVI & KOMMUNIKATION
- Radio R&GO, USB und Bluetooth, DAB+

AUSSENAUSSTATTUNG
- 16'' Stahlfelgen
- Außenspiegel elektrisch verstellbar und beheizbar mit Weitwinkel-Doppelsichtfeld und integriertem Seitenblinker
- Positionsleuchten seitlich (nur auf L3/L4)
- Radzierblende Maxi (Mini auf Zwillingsbereifung)
- Reifenreparatur-Kit (Reserverad serienmäßig bei Zwillingsbereifung)
- Vollwertiges Reserverad (Zwillingsbereifungen Versionen)

FAHREN & TECHNIK
- Elektronisches Stabilitätsprogramm (ESC) mit Extended Grip, Berganfahrhilfe, Anhänger Stabilisator, Antriebsschlupfregelung (ASR)
- Bordcomputer
- Eco-Mode
- Schalthebel am Armaturenbrett
- Servolenkung
- Shift-Indicator (Schaltpunktanzeige)
- Treibstofftank 80 Liter
- Automatische Notbremsung (AEB)(bei 4.5 t)
- Elektronischer Fahrtenschreiber (4.5 t)
- Gesetzlicher Geschwindigkeitsbegrenzer 90 km/h (4.5 t)
- Multiplex-Adaptergehäuse (4.5 t)
- Spurhalteassistent (Lane Departure Warning) (4.5 t)

FARBEN & POLSTERUNGEN
- Harmonie schwarz
- Sitzbezug Carbone dunkel Kaleido

SITZE & KOMFORT
- 12-Volt-Steckdose im Armaturenbrett
- 3-Knopf-Schlüssel
- Ablagefächer im Armaturenbrett und in den Türen
- Antipollen-Filter
- Beifahrer- Doppelsitzbank mit umklappbarer Rückenlehne, schwenkbarer Ablage
- Elektrische Fensterheber vorne
- Fahrersitz 3-fach verstellbar (Länge, Höhe und Rückneigung)
- Handschuhfach verschließbar
- Heizung, Umluftschalter
- Höhenverstellbares 3-Speichen-Lenkrad
- Kleiderhaken an der Trennwand
- Kopfstützen höhenverstellbar
- Sonnenblenden mit Lasche auf Fahrer- und Beifahrerseite
- Zentralverriegelung der Türen mit Fernbedienung
- Bei Fahrgestell Doppelkabine: Kabine mit 7 Sitzplätzen, optional 6

LICHT & SICHT
- LED Tagfahrlicht (C-Shape)
- Regen- und Lichteinschaltsensor

SICHERHEIT
- 3-Punkt-Sicherheitsgurte mit Gurtkraftbegrenzer und Gurtstraffer
- Anti-Blockier-Bremssystem (ABS) mit Not- bremsassistent und Bremskraftverteilung
- Automatische Verriegelung der Türen beim Fahren
- Elektronische Wegfahrsperre
- Fahrerairbag

TÜREN, FENSTER UND HINTERER BEREICH
- Lesespot an der Decke
- Kunststoffboden in Fahrerkabine
- Trennwand, verblecht mit Fenster und Innenrückspiegel (Plattform ohne Trennwand)

Master Kipperaufbau (zusätzlich zu Fahrgestell)

AUSSENAUSSTATTUNG
- Angepasster Kabelbaum
- Frontbordwand und Ladefläche aus Stahl
- Heckkipper mit Seitenbrettern aus eloxierter Aluminium
- Werkzeugschrank aus Stahl hinter der Fahrerkabine (Abmessungen: 640 x 840 x 2.000 mm)(bei Kipperaufbau – Kabine – Heckantrieb – Zwillingsbereifung- L3)

SITZE & KOMFORT
- Fixe Beifahrerdoppelsitzbank vorne mit 2 Plätzen (6 statt 7 Sitzplätze bei PBD 1L3 4 CM+EM)
- Bei Doppelkabine nur 6 Sitzer

Master Pritsche (zusätzlich zu Fahrgestell)

AUSSENAUSSTATTUNG
- Bordwände aus eloxierter Aluminiumlegierung, mit verstärkter Kante, 400mm hoch, 20mm stark
- Holzboden mit rutschsicherem Harzschutz der Oberfläche
- Rahmen und Querträger aus Stahl
- Stirnwandschutz

*davon in den ersten beiden Jahren ohne Kilometerbeschränkung (im Jahr 3-4 Verlängerung durch eine Renault GMP+ Garantie bis maximal 150.000 km). Der Deckungsumfang der Verlängerungsgarantie für ihr Fahrzeug ist auf der Renault Homepage www.renault.at unter Service & Zubehör -> Garantie-und-Garantieverlängerung https://www.renault.at/garantie-und-garantieverlaengerung.html zu finden

Kipperaufbau-Optionen

	Bestell-Code	Einseiten-Kipperaufbau mit Alu-Bordwand	Einseiten-Kipperaufbau mit Stahl-Bordwand Netto € 455,– Brutto € 546,–	Dreiseiten-Kipperaufbau mit Alu-Bordwand Netto € 900,– Brutto € 1080,–	Dreiseiten-Kipperaufbau mit Stahl-Bordwand Netto € 1365,– Brutto € 1638,–	Einseiten-Kipperaufbau "Extralight" mit Alu-Bordwand Netto € 455,– Brutto € 546,–
Einzelkabine, Frontantrieb		TYBEN1	TYBEN2	TYBEN3	TYBEN4	TYBEN5
EINSEITEN-KIPPER – FRONTANTRIEB L2 Twin-Turbo dCi 145 6-Gang-Schaltgetriebe, Gesamtgewicht 3.5 t	TBS 1C2 3 CM	●	○	○	○	–
EINSEITEN-KIPPER – FRONTANTRIEB L2 ENERGY Twin-Turbo dCi 165 6-Gang-Schaltgetriebe, Gesamtgewicht 3.5 t	TBS 1C2 3 EM	●	○	○	○	○
Einzeilkabine, Heckantrieb						
EINSEITEN-KIPPER – HECKANTRIEB L2 ENERGY Twin-Turbo dCi 145 6-Gang-Schaltgetriebe, Gesamtgewicht 3.5 t	PBS 1N2 4 CM	●	○	○	○	○
EINSEITEN-KIPPER – HECKANTRIEB L2 ENERGY Twin-Turbo dCi 165 6-Gang-Schaltgetriebe, Gesamtgewicht 3.5 t	PBS 1N2 4 EM	●	○	○	○	○
Einzelkabine, Werkzeugfach, Heckantrieb						
EINSEITEN-KIPPER – HECKANTRIEB – ZWILLINGSBEREIFUNG L3 mit Werkzeugfach ENERGY Twin-Turbo dCi 145 6-Gang-Schaltgetriebe, Gesamtgewicht 3.5 t	PBS 1L3 4 CM	●	○	○	○	○
EINSEITEN-KIPPER – HECKANTRIEB – ZWILLINGSBEREIFUNG L3 mit Werkzeugfach ENERGY Twin-Turbo dCi 165 6-Gang-Schaltgetriebe, Gesamtgewicht 3.5 t	PBS 1L3 4 EM	●	○	○	○	○
Doppelkabine, Frontantrieb						
EINSEITE-KIPPER DOPPELKABINE– FRONTANTRIEB EUROVld L3 + 6 Plätzer ENERGY Twin-Turbo dCi 145 6-Gang-Schaltgetriebe, Gesamtgewicht 3.5 t	TBD 1C3 3 CM	●	○	○	–	○
EINSEITEN-KIPPER DOPPELKABINE– FRONTANTRIEB EUROVld L3 + 6 Plätzer ENERGY Twin-Turbo dCi 165 6-Gang-Schaltgetriebe, Gesamtgewicht 3.5 t	TBD 1C3 3 EM	●	○	○	–	○
Doppelkabine, Frontantrieb						
EINSEITEN-KIPPER DOPPELKABINE – HECKANTRIEB – ZWILLINGSBEREIFUNG L3 + 6 Plätzer ENERGY Twin-Turbo dCi 145 6-Gang-Schaltgetriebe, Gesamtgewicht 3.5 t	PBD 1L3 4 CM	–	–	–	–	●
EINSEITEN-KIPPER DOPPELKABINE – HECKANTRIEB – ZWILLINGSBEREIFUNG L3 + 6 Plätzer ENERGY Twin-Turbo dCi 165 6-Gang-Schaltgetriebe, Gesamtgewicht 3.5 t	PBD 1L3 4 EM	–	–	–	–	●

Optionen

unverbindliche, nicht kartellierte Richtpreise in €

	Gewicht in kg[1]	Bestell-Code	Fahrgestell	Pritsche/ Kipper	Plattform	Nettopreis ab	Bruttopreis inkl. Ust. und 32%NoVA[2]
AUDIO & KOMMUNIKATION							
Induktionsladen Smartphones (nicht mit 4x4 Option kombinierbar)	0	REACTI	O	O	O	150,00	228,00
DAB-Radio-Navigationssystem Media Nav Evolution: 7'' Touchscreen, Bluetooth® Freisprecheinrichtung, Lenkradbedienung, TMC, USB und AUX-Eingang, kompatibel mit Android & Apple Car Play, Länderkarte Österreich	3	PKUL07	O	O	O	600,00	912,00
DAB-Radio-Navigationssystem R-LINK Evolution: mit Android Auto Konnektivität, 7'' Touchscreen, CD-Player, Bluetooth ® Freisprecheinrichtung, Multimedia-Bedieneinheit, Internetanbindung, integrierter TomTom® LIVE Navigation (LIVE Services, 36 Monate kostenlos), Sprachsteuerung R-Voice, USB-, SD- und AUX-Eingang mit Europakarte (inkl. 36 Monate kostenloses Update)	2,5	PKRL06	O	O	O	1.050,00	1.596,00
Erweitertes Kartenmaterial für Media Nav Evolution östliches Europa (ohne Frankreich, Spanien, Portugal, Großbritannien, Irland)	0	MAPEUO	O	O	O	100,00	152,00
Erweitertes Kartenmaterial für Media Nav Evolution westliches Europa (ohne Skandinavien, Polen, Tschechien, Slowakei, Ungarn, Slowenien)	0	MAPEUW	O	O	O	100,00	152,00
DAB-Radiovorbereitung für 1-DIN-Radio/Navi (inkl.Lautsprechern, Verkabelung, DAB-Antenne) (nicht mit AIRBA2)	-0,5	HPSRAD	O	O	O	-200,00	-304,00
AUSSENAUSSTATTUNG							
Anhängekupplung komplett (2.500 kg [100kg Stützlast]; 3.000 kg [120kg Stützlast] für Versionen mit Zwillingsbereifung) (ACHTUNG: bei mehr als 3,5t Gesamtzuggewicht ist bei gewerblicher Nutzung ein digitaler Fahrtenschreiber gesetzlich vorgeschrieben), (nicht kompatibel mit TYBEN5)	25	ATREM ATREM2 bei L2 ZB ATREM3 mit 4x4 Umbau	O	O	O	500,00	760,00
Anhängelasterhöhung auf 3,5 t [140kg Stützlast] (nur für Versionen Zwillingsbereifung Heckantrieb)	0	CHG35H	O	O	O	200,00	304,00
Leichtmetallfelgen 16 Zoll (nicht für Heckantrieb, nicht mit Ganzjahresbereifung)	-1,8	ALU16	O	O	O	600,00	912,00
Ganzjahresbereifung (nicht mit Leichtmetallfelgen, nicht für Heckantrieb)	0	PNEUTT	O	O	O	200,00	304,00
Spezial-Lackierung		FARBCODE	O	O	O	600,00	912,00
Métallisé-Lackierung		FARBCODE	O	O	O	600,00	912,00
Schmutzfänger vorne	1	SCHMUZ	O	O	O	35,00	53,20
Schmutzfänger, vorne und hinten	1,5	SCHMUT	O	O	O	70,00	106,40
Außenspiegel mit verlängertem Arm	1	RGRAND	O	O	O	65,00	98,80
Reserverad (Entfall des Reifenreparaturen-Kit, serienmäßig bei Heckantrieb, Kipper L2 Frontantrieb EK, Pritsche L2 Frontantrieb und L3 Pritsche DOKA Frontantrieb)	25,6	RSEC01	O	O	O	100,00	152,00
FAHREN & TECHNIK							
4Austria-Paket: Nebelscheinwerfer, Wideview-Mirror und Tempomat mit Geschwindigkeitsbegrenzer	1	PKSFO9	O	O	O	450,00	684,00
Umbaupaket 1: Angepasster Kabelbaum + Anschlussadapter + Verlängerter Kabelstrang (Fahrgestell Kabine und Plattform)	6	PKTOL1	O	–	–	150,00	228,00
Umbaupaket 2: Multiplex-Adaptergehäuse + Angepasster Kabelbaum + Verlängerter Kabelstrang (Fahrgestell Kabine + Doppelkabine 3,5t und Plattform)	6,0	PKTOL2	O	–	O	150,00	228,00
Umbaupaket 3: Multiplex-Adaptergehäuse + Angepasster Kabelbaum + Anschlussadapter + Verlängerter Kabelstrang (Fahrgestell Kabine 3,5t und Plattform)	6,0	PKTOL3	–	–	O	200,00	304,00
Umbaupaket 4: Multiplex-Adaptergehäuse + Verlängerter Kabelstrang (Kipper DOKA)	6,0	PKTOL6	–	O	–	100,00	152,00
Umbaupaket 5: Multiplex-Adaptergehäuse + Anschlussadapter+ Verlängerter Kabelstrang (Kipper Doppelkabine)	6,0	PKTOL7	–	O	–	150,00	228,00
Tempomat mit Tempobegrenzer	0,0	GEREG1	O	O	O		
CO_2-Reduktion (maximal erlaubte Fahrzeughöhe inklusive Aufbau dann 2,4m) Zwingend erforderlich für angegebene CO_2-Werte Versionen	0,0	PREM06	O	O	–	250,00 -	380,00 -
Digitaler Fahrtenschreiber (Eichung gesetzlich vorgeschrieben, gegen Mehrpreis bei autorisierten Werkstätten) (Serie bei 4,5-t-Versionen)	1,4	CTL1	O	O	O	500,00	760,00
Konfigurierbare Schnittstelle für Aufbauten (Anbindung an CAN-Bus, notwendig bei Nachrüstung eines digitalen Fahrtenschreibers)	0,0	BOIADP	O	O	O	100,00	152,00
Schnittstelle für Motorinformationen	0,0	KABEL	O	O	O		
Differentialsperre mit bis zu 100% Traktionsverteilung, vollautomatisch, mechanisch und wartungsfrei (nur für Heckantrieb)	0,0	BLARR	O	O	O	50,00 600,00	76,00 912,00
Getriebenebenantrieb inkl. automatischer Leerlaufdrehzahlanhebung, aktivierbar über Knopf im Armaturenbrett (nur für Heckantrieb, bei ENERGY-Versionen Entfall der ECO-Mode Taste)	2,0	PRISM (SECODR)	O	O	O	600,00	912,00
Motornebenantrieb (nur mit Klimaanlage oder Klimaautomatik, nicht in Verbindung mit Quickshift Getriebe) (nur mit KABEL)	0,2	PFMOT	O	O	O	175,00	266,00
Treibstofftank mit 100 Liter	17,7	RES100	O	O	O		
Luftfederung (nur mit BOIADP und KABEL) (nicht auf Heckantrieb)	44,0	SUSPNE	O	–	O	125,00	190,00

1) Angaben circa, versionsabhängig und ohne Gewähr, rechtlich nicht bindend, nur zu Vergleichszwecken!
2) Die Bruttopreise sind beispielhaft mit einer NoVA von 32% gerechnet und beziehen sich nicht auf eine spezielle Version oder Motorisierung. Die Bruttopreise können je nach Version und Motorisierung variieren.

● Serie / O Option / – nicht Verfügbar

Optionen

unverbindliche, nicht kartellierte Richtpreise in €

	Gewicht in kg[1]	Bestell-Code	Fahr-gestell	Pritsche/ Kipper	Plattform	Nettopreis ab	Bruttopreis inkl. Ust. und 32%NoVA[2]
SITZE & KOMFORT							
Mobiles Büro: hochklappbare Sitzfläche, Chrome-Applikationen, Stauraum u. der Sitzbank, Easy Life Schubfach & Ausziehtisch (nicht mit SIMI03 und AIRBA2)	12	PKAC1A	O	O	O	450,00	684,00
Mobiles Büro 2: hochklappbare Sitzfläche, Chrome-Applikationen, Stauraum u. der Sitzbank (ohne Easy Life Schubfach & Ausziehtisch)	8,0	PKAC3A	O	O	O	300,00	456,00
Chromapplikationen Interieur & Exterieur (nicht mit Mobiles Büro)	0,0	PRCHR3	O	O	O	150,00	228,00
Klimaanlage manuell	15,9	PKCC04	O	O	O	1.100,00	1.672,00
Klimaautomatik	16,3	PCU90	O	O	O	1.400,00	2.128,00
Keyless System - Handsfree-System (schlüsselloses Ent- und Verriegeln der Türen) (Entfall der selektiven Türverriegelung)	0,3	SOP02A	O	O	O	250,00	380,00
Zusätzlicher Schlüssel (3. Schlüssel)	0,0	CLESUP	O	O	O	100,00	152,00
Trennwand verkleidet mit Stoffbezug (verbesserte Schall- und Wärmedämmung, nicht für DOKA)	2,0	HABCL1				100,00	152,00
Raucherpaket (mobiler Aschenbecher und Zigarettenanzünder)	0,0	RAUCHP	O	O	O	15,00	22,80
Armstütze Fahrersitz	0,5	ACCAV1	O	O	O	50,00	76,00
Einzelbeifahrersitz, 3-fach verstellbar (Länge, Höhe und Neigung der Rückenlehne) mit Armlehne	-3,2	PARMA1	O	O	O	80,00	121,60
Einzelbeifahrersitz, 3-fach verstellbar mit Armlehne sowie Lordosenunterstützung	-2,8	PARLOM	O	O	O	125,00	190,00
Fahrersitz mit verstellbarer Lendenstütze (nur mit ACCAV1, nicht mit SIMI03 und COREHA)	0,2	COLOMB	O	O	O	90,00	136,80
Beifahrersitzbank zusätzlich mit hochklappbarer Sitzfläche und Ablagefach unter der Sitzbank (nicht mit Dreiseiten-Kipperaufbau L3, SIMI03)	1,0	BQBUR4	O	O	O	150,00	228,00
Schwingsitz für Fahrer, pneumatische Lordosenstütze, Sitzfläche neigungsverstellbar (nicht mit Seitenairbag, nicht mit SIMI01)	23,4	COREHA	O	O	O	800,00	1.216,00
Beifahrerdoppelsitzbank	0,0	BQFIXE	O	O	O	-	-
Sitzheizung Fahrer (nicht mit Kunstlederpolsterung, nur mit ACCAV1)	0,3	SGACHC	O	O	O	150,00	228,00
Sitzheizung Fahrer- und Beifahrer (nur mit PARMA1, nicht mit Kunstlederpolsterung, nur mit ACCAV1)	0,6	BEHSIT	O	O	O	200,00	304,00
Stoffpolsterung Kompo (nicht für DOKA und Fahrgestell Heckantrieb)	0,0	DRAP07	O	O	O	150,00	228,00
Geschlossenes Ablagefach auf dem Armaturenbrett	0,5	RGPDB1	O	O	O	30,00	45,60
Kunstleder Polsterung (nicht mit Beifahrerdoppelsitzbank - BQFIXE)	0,0	SIMI03	O	O	O	120,00	182,40
LICHT & SICHT							
Nebelscheinwerfer	1	PROJAB	O	O	O	160,00	243,20
Fernlichtassistent (nur in Verbindung mit Spurhaltewarner)	0,0	ALEAHL	O	O	O	100,00	152,00
"Wideview Mirror" in der Sonnenblende Beifahrerseite	0,0	RTVI02	O	O	O	70,00	106,40
SICHERHEIT							
Airbag: Frontairbag für Beifahrer	1,7	AIRBA2	O	O	O	200,00	304,00
Airbag: Seitenairbag für Fahrer	0,9	ABLAV1	O	O	O	100,00	152,00
Airbag: Seitenairbags für Fahrer und Beifahrer (nur mit Beifahrer-Airbag AIRBA2 und Beifahrereinzelsitz)	1,8	AIRBAS	O	O	O	200,00	304,00
Doppelzentralverriegelung (verhindert das Öffnen der Türen von Innen)	0,0	SUPCPE	O	O	O	200,00	304,00
Aktives Notbrems-Assistenzsystem (AEBS)* (bei 4,5T serienmäßig)	0,0	AEBS01	O	O	O	200,00	304,00
Alarmanlage (perimetrisch & volumetrisch)	0,0	ALAR03	O	O	O	400,00	608,00
Spurhaltewarner (serienmäßig auf 4,5t Versionen)	0,0	DLIGM1	O	O	O	300,00	456,00
TÜREN, FENSTER UND HINTERER BEREICH							
Rückwand komplett verblecht (Entfall des Fensters, nur bei der Plattform)	-1,5	CLCTOL	–	–	O	ohne Aufpreis	ohne Aufpreis
Einseite-Kipperaufbau mit Bordwänden aus eloxierter Aluminium, Frontbordwand und Ladefläche aus Stahl (nicht mit DOKA L3 Heckantrieb)		TYBEN 1	–	●	–	-	-
Einseite-Kipperaufbau aus Stahl (nicht mit DOKA L3 Heckantrieb)	42	TYBEN 2	–	O	–	455,00	691,60
Dreiseiten-Kipperaufbau aus Aluminium (nicht mit Doppelkabine L3 Heckantrieb)	66	TYBEN3	–	O	–	900,00	1.368,00
Dreiseiten-Kipperaufbau aus Stahl (und Doppelkabine L3 Front - und Heckantrieb)	107	TYBEN 4	–	O	–	1.365,00	2.074,80
Einseiten-Kipperaufbau - Extra leicht		TYBEN 5	–	O	–	455,00	691,60
Zuschaltbarer 4x4 Antrieb – Zuschaltbares Reduktionsgetriebe (Untersetzung): Reduktionsgetriebe (1:1,42) – Höhere Bodenfreiheit: Erhöhung vorne: 65 mm, Erhöhung hinten: 58 mm (Einfachbereifung), 45 mm (Zwillingsbereifung) - Aluminium Unterfahrschutzund Differentialsperre (nicht mit REACTI)	185	PKPCK4	O	O	–	19 680,00	29 913,60

1) Angaben circa, versionsabhängig und ohne Gewähr, rechtlich nicht bindend, nur zu Vergleichszwecken!
2) Die Bruttopreise sind beispielhaft mit einer NoVA von 32% gerechnet und beziehen sich nicht auf eine spezielle Version oder Motorisierung. Die Bruttopreise können je nach Version und Motorisierung variieren.

● Serie / O Option / – nicht Verfügbar

Farben / Polsterungen

Polsterung	
	Stoffpolsterung KALEIDO optional: KOMPO
Innenharmonie	
	Interieurfarbe CARBON
Standardlackierung	
Arktis-Weiß / QNG	●
Speziallackierung	
Urban-Grau / KPW	○
Trinidad-Blau / RNQ	○
Metallic-Lackierung	
Perlmutt-Schwarz / 676	○
Star-Grau / KNH	○
Stahl-Blau / J47	○

Fahrwerk & Gewichte

Fahrgestell – Frontantrieb EUROVI	**L2**	**L3**
Motorisierung	Energy Twin-Turbo dCi 145 & dCi 165	Energy Twin-Turbo dCi 145 & dCi 165
Gewichte (kg)		
Leergewicht fahrbereit [1]	1840	1861
Durchschnittliche Nutzlast [1]	1660	1639
Max. zulässiges Gesamtgewicht	3500	3500

Fahrgestell – Heckantrieb Einfachbereifung EUROVI	**L2**	**L3**
Motorisierung	Energy Twin-Turbo dCi 145 & dCi 165	Energy Twin-Turbo dCi 145 & dCi 165
Gewichte (kg)		
Leergewicht fahrbereit [1]	1987	2037
Durchschnittliche Nutzlast [1]	1513	1463
Max. zulässiges Gesamtgewicht	3500	3500

Fahrgestell – Heckantrieb Zwillingsbereifung EUROVI	**L2**	**L3**	**L3**	**L4**	**L4**
Motorisierung	Energy Twin-Turbo dCi 145 & dCi 165	Energy Twin-Turbo dCi 145 & dCi 165	Energy Twin-Turbo dCi 145 & dCi 165	Energy Twin-Turbo dCi 145 & dCi 165	Energy Twin-Turbo dCi 145 & dCi 165
Gewichte (kg)					
Leergewicht fahrbereit [1]	2142	2151	2214	2156	2218
Durchschnittliche Nutzlast [1]	1358	1349	2287	1344	2282
Max. zulässiges Gesamtgewicht	3500	3500	4500	3500	4500

Fahrgestell – Doppelkabine Frontantrieb EUROVI	**L2**	**L3**
Motorisierung	Energy Twin-Turbo dCi 145 & dCi 165	Energy Twin-Turbo dCi 145 & dCi 165
Gewichte (kg)		
Leergewicht fahrbereit [1]	2024	2033
Durchschnittliche Nutzlast [1]	1476	1467
Max. zulässiges Gesamtgewicht	3500	3500

● Serie / O Option / – nicht Verfügbar / P Bestandteil eines optionalen Ausstattungspakets
1) Mittelwert gemäss Typengenehmigung (inkl. Fahrer 75 kg und 90% Treibstofffüllung)

Fahrwerk & Gewichte

Fahrgestell – Doppelkabine Einfachbereifung Heckantrieb EUROVI	L2	L3	L3	L3
Motorisierung	Energy Twin-Turbo dCi 145 & dCi 165	Energy Twin-Turbo dCi 145 & dCi 165	Energy Twin-Turbo dCi 145 & dCi 165	Energy Twin-Turbo dCi 145 & dCi 165
Gewichte (kg)				
Leergewicht fahrbereit [1]	2196	2252	2306	2365
Durchschnittliche Nutzlast [1]	1304	1249	1194	2135
Max. zulässiges Gesamtgewicht	3500	3500	3500	4500

Fahrgestell – Doppelkabine Zwillingsbereifung Heckantrieb EUROVI	L3	L4
Motorisierung	Energy Twin-Turbo dCi 145 & dCi 165	Energy Twin-Turbo dCi 145 & dCi 165
Gewichte (kg)		
Leergewicht fahrbereit [1]	2356	2415
Durchschnittliche Nutzlast [1]	1144	2086
Max. zulässiges Gesamtgewicht	3500	4500

Kipperaufbau – Doppelkabine Frontantrieb EUROVI	L3
Motorisierung	Energy Twin-Turbo dCi 145 & dCi 165
Gewichte (kg)	
Leergewicht fahrbereit [1]	2608
Durchschnittliche Nutzlast [1]	892
Max. zulässiges Gesamtgewicht	3500

Kipperaufbau – Heckantrieb Zwillingsbereifung Heckantrieb EUROVI	L3	L3
Motorisierung	Energy Twin-Turbo dCi 145 & dCi 165	Energy Twin-Turbo dCi 145 & dCi 165
Gewichte (kg)		
Leergewicht fahrbereit [1]	2722	2866
Durchschnittliche Nutzlast [1]	778	635
Max. zulässiges Gesamtgewicht	3500	3500

Kipperaufbau – Doppelkabine Heckantrieb Zwillingsbereifung EUROVI	L3
Motorisierung	Energy Twin-Turbo dCi 145 & dCi 165
Gewichte (kg)	
Leergewicht fahrbereit [1]	2760
Durchschnittliche Nutzlast [1]	740
Max. zulässiges Gesamtgewicht	3500

Pritsche – Frontantrieb EUROVI	L3
Motorisierung	Energy Twin-Turbo dCi 145 & dCi 165
Gewichte (kg)	
Leergewicht fahrbereit [1]	2366
Durchschnittliche Nutzlast [1]	1134
Max. zulässiges Gesamtgewicht	3500

Pritsche – Frontantrieb Doppelkabine EUROVI	L3
Motorisierung	Energy Twin-Turbo dCi 145 & dCi 165
Gewichte (kg)	
Leergewicht fahrbereit [1]	2381
Durchschnittliche Nutzlast [1]	1119
Max. zulässiges Gesamtgewicht	3500

Pritsche – Heckantrieb Einfachbereifung EUROVI	L2	L3
Motorisierung	Energy Twin-Turbo dCi 145 & dCi 165	Energy Twin-Turbo dCi 145 & dCi 165
Gewichte (kg)		
Leergewicht fahrbereit [1]	2363	2403
Durchschnittliche Nutzlast [1]	1137	1097
Max. zulässiges Gesamtgewicht	3500	3500

1) Mittelwert gemäss Typengenehmigung (inkl. Fahrer 75 kg und 90% Treibstofffüllung)

Fahrwerk & Gewichte

Pritsche – Heckantrieb Zwillingsbereifung EUROVI	L2	L3	L3	L4	L4
Motorisierung	Energy Twin-Turbo dCi 145 & dCi 165	Energy Twin-Turbo dCi 145 & dCi 165	Energy Twin-Turbo dCi 145 & dCi 165	Energy Twin-Turbo dCi 145 & dCi 165	Energy Twin-Turbo dCi 145 & dCi 165
Gewichte (kg)					
Leergewicht fahrbereit [1)]	2475	2525	2252	2567	2322
Durchschnittliche Nutzlast [1)]	1025	975	2248	933	2178
Max. zulässiges Gesamtgewicht	3500	3500	4500	3500	4500

Pritsche – Heckantrieb Einfach-bereifung Doppelkabine EUROVI	L2	L3
Motorisierung	Energy Twin-Turbo dCi 145 & dCi 165	Energy Twin-Turbo dCi 145 & dCi 165
Gewichte (kg)		
Leergewicht fahrbereit [1)]	2462	2522
Durchschnittliche Nutzlast [1)]	1038	978
Max. zulässiges Gesamtgewicht	3500	3500

Pritsche – Heckantrieb Zwillings-bereifung Doppelkabine EUROVI	L2	L3	L3
Motorisierung	Energy Twin-Turbo dCi 145 & dCi 165	Energy Twin-Turbo dCi 145 & dCi 165	Energy Twin-Turbo dCi 145 & dCi 165
Gewichte (kg)			
Leergewicht fahrbereit [1)]	2422	2488	2529
Durchschnittliche Nutzlast [1)]	1078	1012	1971
Max. zulässiges Gesamtgewicht	3500	3500	4500

Plattform – Frontantrieb EUROVI	L3H1	L3H2
Motorisierung	Energy Twin-Turbo dCi 145 & dCi 165	Energy Twin-Turbo dCi 145 & dCi 165
Gewichte (kg)		
Leergewicht fahrbereit [1)]	1754	1773
Durchschnittliche Nutzlast [1)]	1746	1727
Max. zulässiges Gesamtgewicht	3500	3500

Abmessungen

Master Fahrgestell Einzelkabine

Abmessungen (mm)	L2			L3			L4
	Frontantrieb	Heckantrieb		Frontantrieb	Heckantrieb		Frontantrieb
	Einzelbereifung	Einzelbereifung	Zwillingsbereifung	Einzelbereifung	Einzelbereifung	Zwillingsbereifung	Einzelbereifung
Radstand	3682			4332		3682	4332
Gesamtlänge	5670			6320		6220	6870
Überhang vorne	869						
Überhang hinten	1119					1669	
Vordere Spurweite	1750						
Hintere Spurweite	1730		1612	1730		1612	
Gesamtbreite / mit Aussenrück-spiegel / mit verlängertem Arm	2070 / 2470 / 2654						
Gesamtbreite max. karrossierbar	2170 – 2350						
Höhe bei Leergewicht	2259 – 2265	2279 – 2284	2278 – 2283	2252 – 2258	2270 – 2276	2278 – 2283	2267 – 2273
Bodenfreiheit mit Ladung	166						
Höhe Chassis	735	771	784	727	760	775	778
Breite zu den Türwänden vorne	1749						
Dachhöhe vorne bei 14°	1017						
Kabinenlänge	1616						
Karrossierbare Länge	3184 – 3466	3184 – 4295	3184 – 3993	3834 – 4840	3834 – 5748	3734 – 3993	4384 – 5470

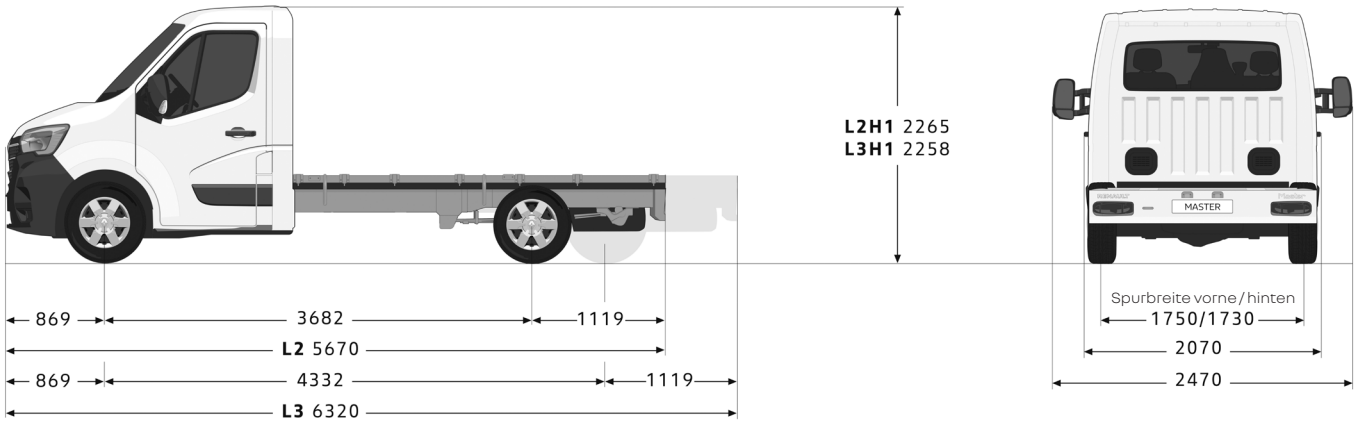

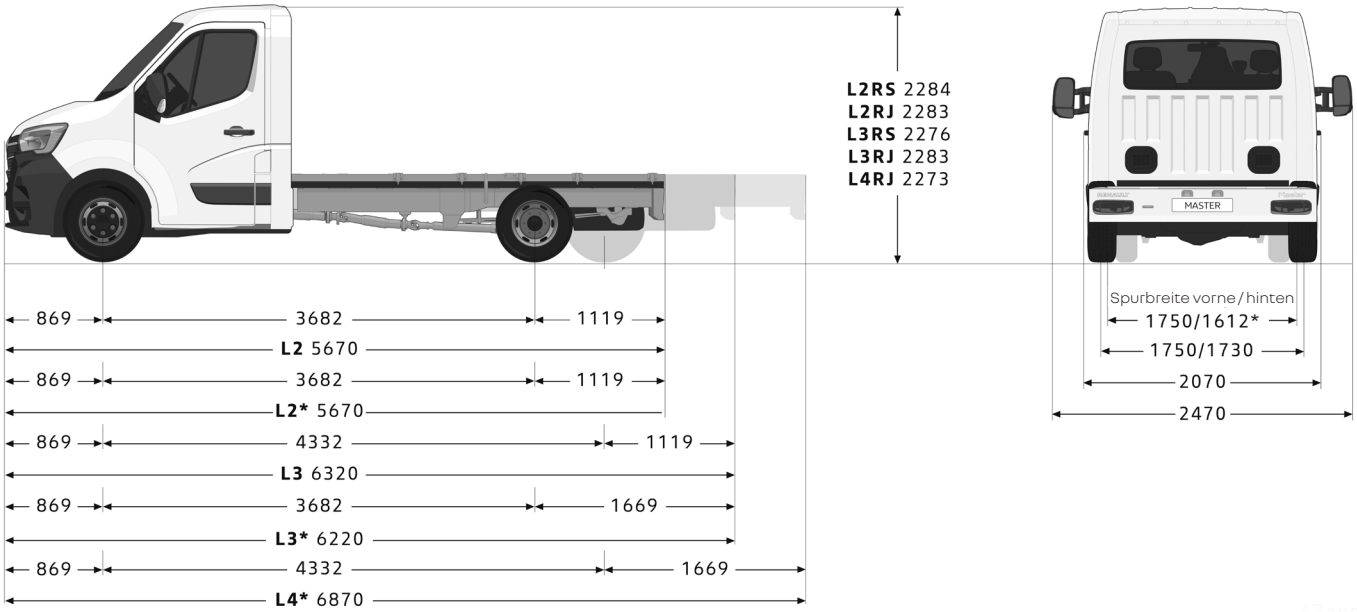

Abmessungen

Master Fahrgestell Doppelkabine

Abmessungen (mm)	L2		L3			L4
	Frontantrieb	Heckantrieb	Frontantrieb	Heckantrieb		Heckantrieb
	Einzelbereifung	Einzelbereifung	Einzelbereifung	Einzelbereifung	Zwillingsbereifung	Zwillingsbereifung
Radstand	3682		4332		3682	4332
Gesamtlänge	5670		6320		6220	6870
Überhang vorne	869					
Überhang hinten	1119				1669	
Vordere Spurweite	1750					
Hintere Spurweite	1730				1612	
Gesamtbreite / mit Aussenrück-spiegel / mit verlängertem Arm	2070 / 2470 / 2654					
Gesamtbreite max. karrossierbar	2170–2350					
Höhe bei Leergewicht	2266 – 2272	2290 – 2295	2258 – 2263	2280 – 2285	2295 – 2301	2282 – 2286
Bodenfreiheit mit Ladung	169	197			167	
Höhe Chassis	727	760	731	760	775	778
Breite zu den Türwänden vorne	1749					
Dachhöhe vorne bei 14°	1017					
Kabinenlänge	2366					
Karrossierbare Länge	2434	3232 – 3434	3084 – 4044	3084 – 4998	2985	3635 – 4436

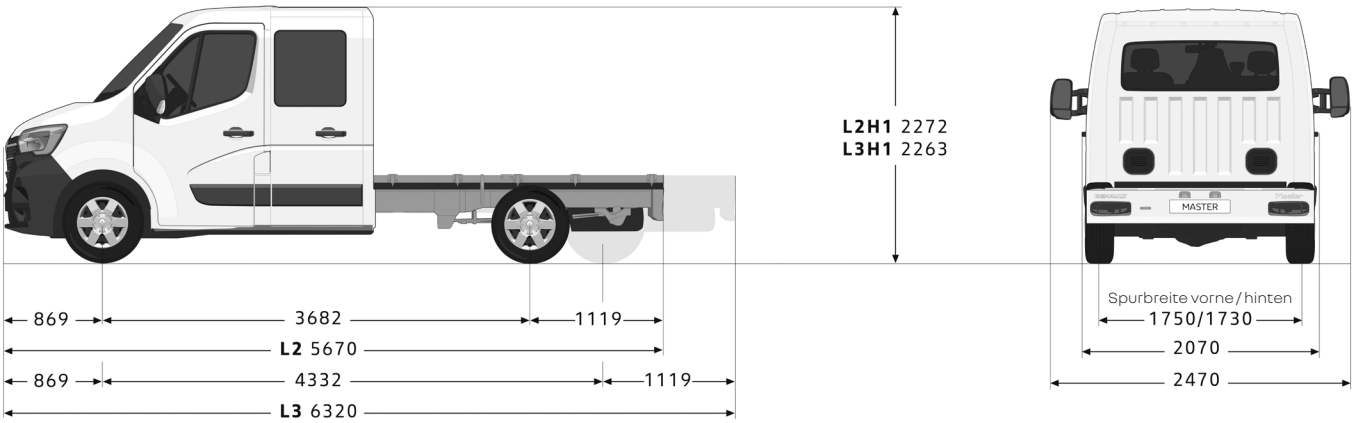

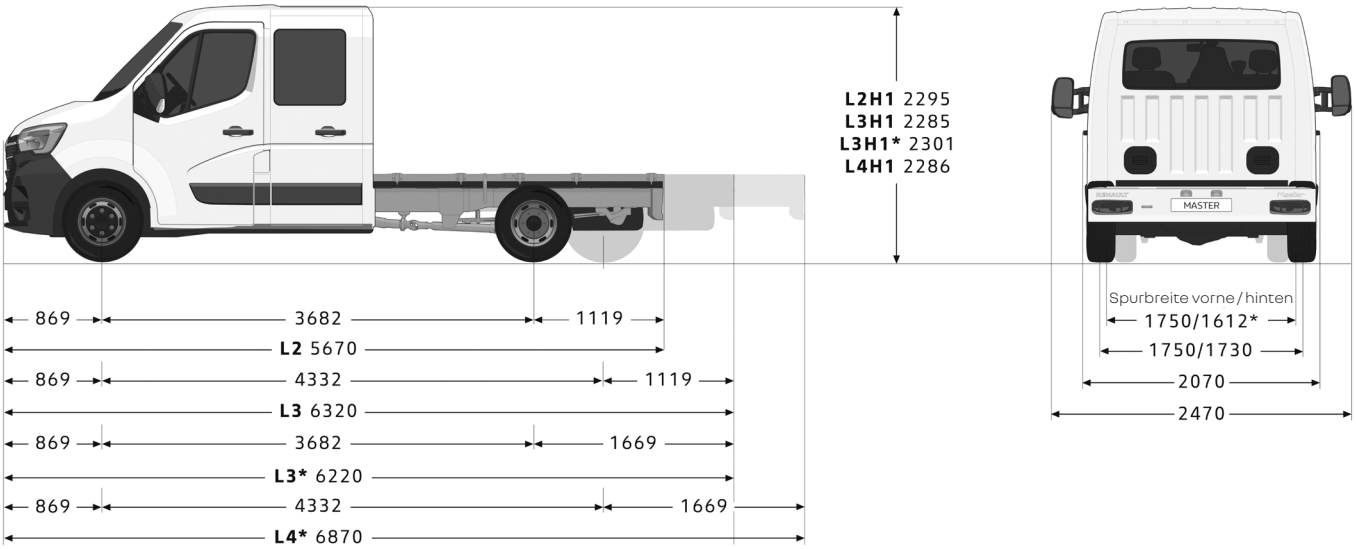

Abmessungen

Master Kipper

Abmessungen (mm)	L2	L2	L3	L3	L3
	Frontantrieb Einzelbereifung	Heckantrieb Zwillingsbereifung	Heckantrieb Zwillingsbereifung	Doppelkabine Frontantrieb Einzelbereifung	Doppelkabine Heckantrieb Zwillingsbereifung
Radstand	3682			4332	3682
Gesamtlänge	5846		6416	6566	6465
Überhang vorne	869				
Überhang hinten	1295		1865	1365	1914
Vordere Spurweite	1750				
Hintere Spurweite	1730	1612		1730	1612
Gesamtbreite / mit Aussenrückspiegel	2070 / 2470				
Höhe bei Leergewicht	2265	2283		2263	2301
Länge der Ladefläche außen/innen	3280/3205	3280/3205	3180/3105	3280/3205	3180/3105
Ladehöhe der Ladefläche	1020	1080			
Breite der Ladefläche außen/innen	2100 / 2040				
Höhe Ladung	400				

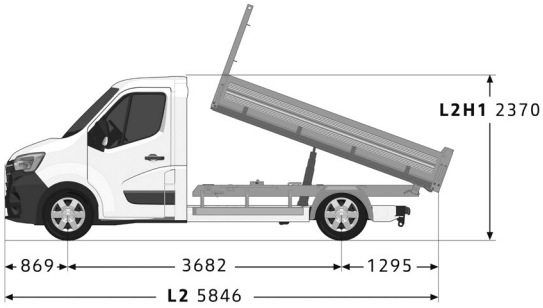

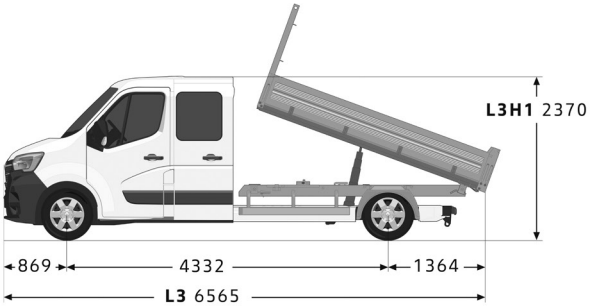

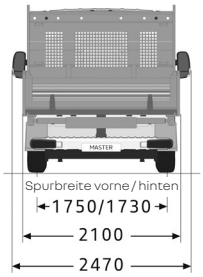

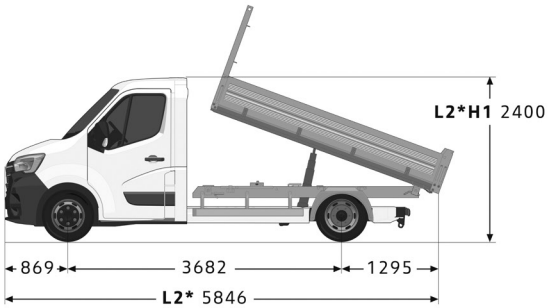

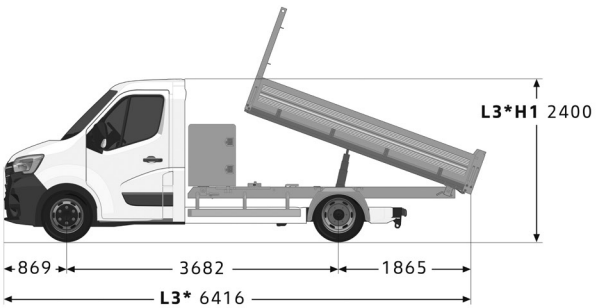

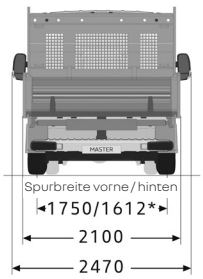

Abmessungen

Master Pritsche

Abmessungen (mm)	L2		L3		L4
	Heckantrieb		Frontantrieb	Heckantrieb	Heckantrieb
	Einzelbereifung	Zwillingsbereifung	Einzelbereifung	Einzelbereifung	Zwillingsbereifung
Radstand	3682		4332		
Gesamtlänge	5775		6425		6976
Überhang vorne	869				
Überhang hinten	1224				1776
Vordere Spurweite	1750				
Hintere Spurweite	1730	1612	1730		1612
Gesamtbreite / mit Aussenrückspiegel	2100 / 2470				
Höhe bei Leergewicht	2350	2375	2350	2375	
Innenmaße Pritsche	3170		3840		4350
Ladehöhe der Pritsche	960				
Breite der Pritsche außen/innen	2100 /2040				
Höhe der Pritsche	400				

Abmessungen

Master Pritsche Doppelkabine

Abmessungen (mm)	L2		L3	
	Frontantrieb	Heckantrieb	Frontantrieb	Heckantrieb
	Einzelbereifung	Einzelbereifung	Einzelbereifung	Einzelbereifung
Radstand	3682			
Gesamtlänge	5775		6529	6425
Überhang vorne	869			
Überhang hinten	1224		1874	
Vordere Spurweite	1750			
Hintere Spurweite	1730		1612	
Gesamtbreite / mit Aussenrückspiegel	2100 / 2470			
Höhe bei Leergewicht	2350	2375	2350	2375
Innenmaße Pritsche	2400		3170	
Ladehöhe der Pritsche	960			
Breite der Pritsche außen/innen	2100 /2040			
Höhe der Pritsche	400			

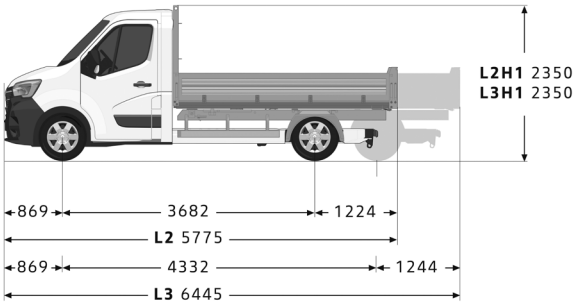

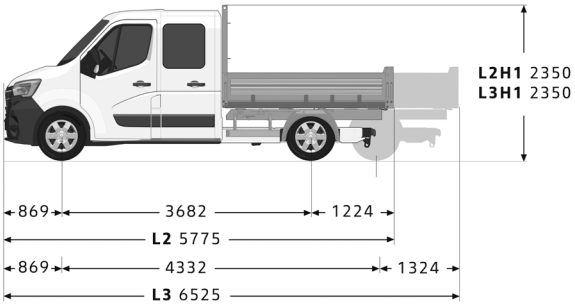

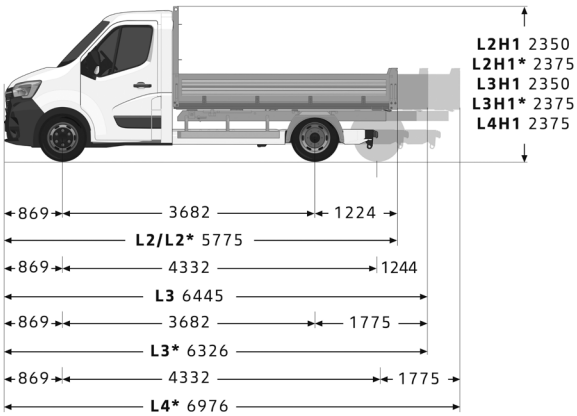

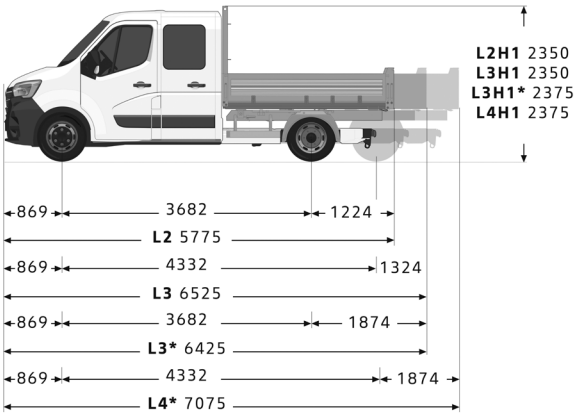

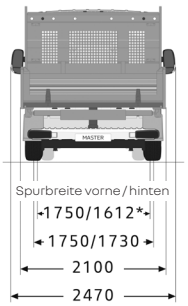

Abmessungen

Master Plattform

Abmessungen (mm)	L2H1	L3H1	L3H2
	Frontantrieb		
Radstand	3682	4332	
Gesamtlänge	5557	6207	
Aufbaulänge ab Kabine min./max	3091 - 3313	3741 - 4538	
max. mögliche Gesamtlänge mit Aufbau	5751	7021	7071
Überhang vorne		869	
Überhang hinten	1006		
Vordere Spurweite	1750		
Hintere Spurweite	1730		
Gesamtbreite/mit Aussenrückspiegel/ mit verlängertem Arm	2070 / 2470/2654		
Gesamtbreite max. karrossierbar	2170 – 2350		
Höhe bei Leergewicht	2264 – 2270	2258 – 2264	2451 – 2457
Bodenfreiheit mit Ladung	166		
Höhe Plattform	581	580	579
Breite zu den Türwänden vorne	1749		
Dachhöhe vorne bei 14°	1017		
Kabinenlänge	1596		
karrossierbare Länge	3091 – 3313	3741 – 4583	3741 – 4632

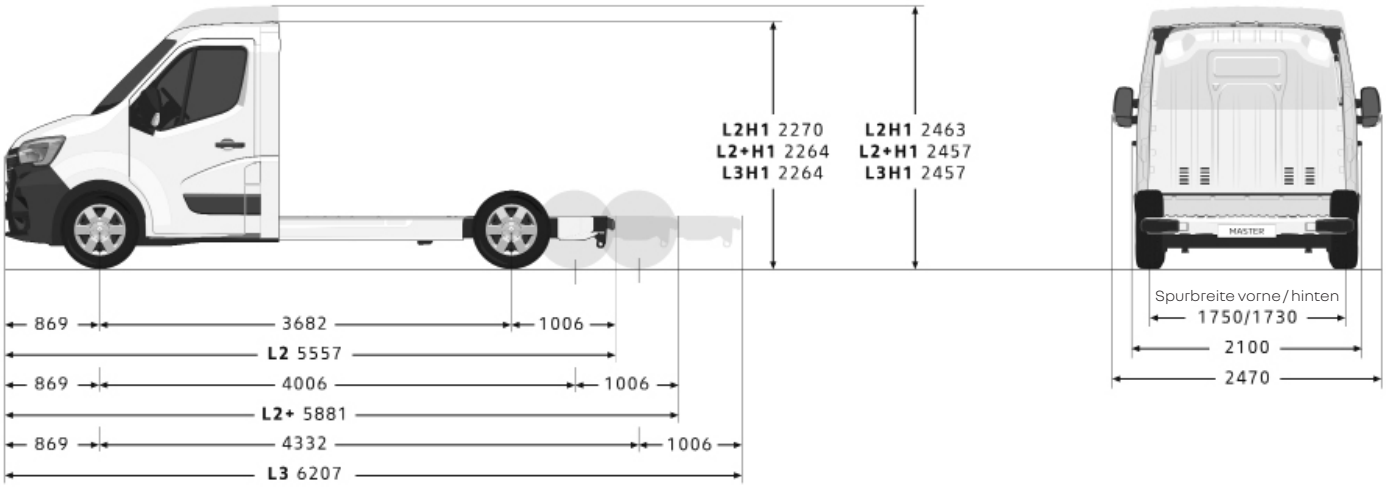

Technische Daten

EUROVI	Energy Twin-Turbo dCi 145	Energy Twin-Turbo dCi 165
Motor		
Hubraum (cm³)	2 298	
Anzahl Zylinder / Ventile	4 / 16	
Maximale Leistung kW (PS) bei U / min.	107 (145) / 3 500	120 (163) / 3 500
Maximales Drehmoment (Nm) bei U / min.	380 / 1 500	380 / 1 500
Einspritzung	Common Rail + Twin-Turbo	
Treibstoff	Diesel	
Abgasnorm / Katalysator / Partikelfilter	Euro VId / ● / ●	
Wartungsintervalle (km / Jahre)	40 000 / 2	
Getriebe		
Gänge	Manuell	
Anzahl Gänge	6	
Stop & Start / Energy Smart Management	●	
Verbrauchswerte WLTP (in l/100 km und g/km)*		
CO^2 (g/km)	336	344
kombiniert l/100 km	12,8	13,1
Bremsanlage		
ABS mit AFU und EBV / ESC adaptiv mit ASR	●	
Vorne: Scheiben belüftet Ø / Einfachbereifung (mm)	302 (28)	
Hinten: Scheiben Ø / Einfachbereifung (mm)	305 (12)	
Vorne: Scheiben belüftet Ø / Einfachbereifung (mm)	302 (28)	
Hinten: Scheiben Ø / Zwillingsbereifung (mm)	305 (18)	
Fahrwerk		
Vorne	Pseudo Mac Pherson	
Hinten	Frontantrieb: Mono-lame / Heckantrieb: Bi-lame / Zwillingsbereifung: Tri-lame	
Bereifung		
Dimensionen Pneus / Reifen	Frontantrieb: 225/65 R16 / Heckantrieb: 235/65 R16 / Zwillingsbereifung: 195/75 R16	
Lenkung		
Wendekreis zwischen Troittoirs (m)	L1: 12,5 L2: 14,1 L3: 16,2	
Anzahl Lenkradumdrehungen	3,76	
Gewichte (in kg)		
Gesamtzuggewicht	6000 / Zwillingsbereifung: 6500 (4,5t: 7500) / Zwillingsbereifung Pritsche: 6000	
Zulässige Anhängelast gebremst [3)]	Frontantrieb: 2500 / Heckantrieb: 3000 (optional 3500) Heckantrieb DOKA: 2500 / Heckantrieb Pritsche: 2500 (ZB: 3000)	
Zulässige Anhängelast ungebremst	750	
Maximal zulässiges Gesamtgewicht Vorderachse	1850	
Maximal zulässiges Gesamtgewicht Hinterachse	2100 / Heckantrieb: 2300 (4,5t: 3200) / Zwillingsb.: 2800 (4,5t: 3200) / Zwillingsb. DOKA: 2100	
Füllmengen		
Treibstofftank (l)	80	
Adbluetank (l)	22	

● Serie

Der Verbrauch von Kraftstoff und AdBlue kann unter Realbedingungen durch die Fahrzeugausstattung und Nutzlast sowie dem Fahrzeuggebrauch und Fahrstil, von den angegebenen Werten abweichen.
* Die angegebenen Werte wurden nach den vorgeschriebenen Messverfahren (EU) 2017/1153 in der jeweils geltenden Fassung und ohne Fahrzeug-Zusatzausstattung ermittelt. Die Werte beziehen sich auf ein Fahrzeug in Basisausstattung und können sich durch Sonderausstattungen erhöhen. Sie beziehen sich daher weder auf ein einzelnes konkretes Fahrzeug noch sind sie Bestandteil eines Angebots, sondern dienen allein Vergleichszwecken. Zur Bemessung von fahrzeugbezogenen Steuern und Abgaben ist der für das jeweilige Fahrzeug konkret ermittelte Wert heranzuziehen.

RENAULT Garantie

Beim Kauf eines Renault Master erhalten Sie folgende Garantieleistungen: · 4 Jahre Garantie davon in den ersten beiden Jahren ohne Kilometerbeschränkung (im Jahr 3-4 Verlängerung durch Renault GMP+ Garantie * bis maximal 150.000 km) · 3 Jahre Lackgarantie · 6 Jahre Garantie gegen Durchrostung

RENAULT Plus Garantie „Upgrade"

Nach Ablauf der Garantie können Sie auf Wunsch weiterhin unter Garantie fahren. Dafür steht Ihnen die Renault Plus Garantie zur Verfügung. Verschiedene Varianten hinsichtlich Kilometerleistung und Laufzeit können modellabhängig angefragt werden. Sie haben bis zu 1 Jahr nach Erstzulassung Ihres Fahrzeugs Zeit, sich für diese Option zu entscheiden. Ihr Renault Partner wird Sie dazu gerne beraten und Ihnen ein entsprechendes Angebot vorlegen.

RENAULT Assistance

Pannenassistance für die Dauer der Garantie, gemäß Garantierichtlinien. Rund um die Uhr, 7 Tage pro Woche: Tel. 0800 203 123. Vom Ausland rufen Sie bitte +43 1 680 10 123.

RENAULT Unfallassistance

Telefonische Betreuung vor Ort im Falle eines Unfalls und Organisation der Pannenhilfe oder Abschleppung zur nächsten Renault Werkstatt. Die Unfallassistance gilt nur in Österreich. Rund um die Uhr, 7 Tage pro Woche: Tel. 0800 203 123.

RENAULT lebenslange Mobilitätsgarantie

Sie gilt für alle Renault Fahrzeuge bis zu 3,5t im ersten Jahr nach Erstzulassung und verlängert sich durch die Wartung bei einem autorisierten Renault Partner. Alle Leistungen dieser Mobilitätsgarantie gelten für immobilisierende Pannen im In- und Ausland analog dem Deckungsumfang der Mobilitätsgarantie Plus auch für selbstverschuldete Pannen. Rund um die Uhr, 7 Tage pro Woche: Tel. 0800 203 123. Vom Ausland rufen Sie bitte +43 1 680 10 123.

RENAULT Financial Services

Durch die flexible Gestaltung der Eigenmittel, der Laufzeit sowie bei Leasing der jährlichen Km-Leistung entscheiden Sie über die Höhe Ihrer Kredit bzw. Leasingrate. Wir garantieren Ihnen fixe Zinsen für die gesamte Laufzeit, transparente Kosten und bei Leasing die Rücknahme Ihres Fahrzeuges. Renault Financial Services bietet auch für Geschäftskunden ein umfassendes Leistungsangebot mit maßgeschneiderten Lösungen, egal ob Sie Ihre Firmenwagen leasen oder kaufen wollen. Weiters kann unser Komplettpaket, bestehend aus Finanzierung, Versicherungen und Services, Ihren individuellen Bedürfnissen angepasst werden.

RENAULT Versicherungen von Renault Financial Services

Als Ihr vertrauensvoller und kompetenter Partner in Sachen Versicherungen bietet Ihnen Renault Financial Services Produkte, welche an Ihre persönlichen Bedürfnisse angepasst sind. Wir bieten eine Vielzahl an Leistungen, die Ihnen im Schadensfall schnell und unkompliziert weiterhelfen. Unser umfangreiches Versicherungsprogramm besteht aus Haftpflicht- und Kaskoversicherung, Insassen-, Restschuld- sowie GAP-Versicherung. Ihr Renault Partner berät Sie gerne.

*Der Deckungsumfang der Verlängerungsgarantie für ihr Fahrzeug ist auf der Renault Homepage www.renault.at unter Service & Zubehör -> Garantie-und-Garantieverlängerung https://www.renault.at/garantie-und-garantieverlaengerung.html

Ihr Händler

Preise, Optionen, Ausstattungen und technische Daten beziehen sich auf Fahrzeugbestellungen ab dem auf der Vorderseite angegebenen Stand. Änderungen vorbehalten.
Unverbindliche, empfohlene, nicht kartellierte Verkaufspreise inklusive Transportkosten.
Vorbehaltlich Satz- und Druckfehler. Renault Österreich GmbH, 1101 Wien, Laaer Berg-Straße 64, Tel. 01/680 10-0.
www.renault.at