RENAULT PRO+

Renault MASTER TELAIO

Prezzi ed equipaggiamenti

N° 4.1 / DA SETTEMBRE 2021

Versioni **EURO6Dt / EUROVId**

CODICE: R3O		L2H1	L3H1	L4H1
TELAIO A CABINA – TRAZIONE ANTERIORE – EURO6				
Twin-Turbo dCi 135	Cambio manuale 6 marce, massa totale 3.5 t	**36 000.–** / 38 772.– TCC 1C2 3 8M	**37 000.–** / 39 849.– TCC 1C3 3 8M	
ENERGY Twin-Turbo dCi 150	Cambio manuale 6 marce, massa totale 3.5 t	**37 500.–** / 40 388.– TCC 1C2 3 3M	**38 500.–** / 41 465.– TCC 1C3 3 3M	
Twin-Turbo dCi 180	Cambio manuale 6 marce, massa totale 3.5 t	**38 500.–** / 41 465.– TCC 1C2 3 4M	**39 500.–** / 42 542.– TCC 1C3 3 4M	
ENERGY Twin-Turbo dCi 180 Quickshift	Cambio Quickshift 6, massa totale 3.5 t	**40 300.–** / 43 403.– TCC 1C2 3 4A	**41 300.–** / 44 480.– TCC 1C3 3 4A	
TELAIO A CABINA – TRAZIONE ANTERIORE – EUROVI (massa a vuoto incl. trasformazione con massa di rifirimento da 2 380 kg [1])				
ENERGY Twin-Turbo dCi 145	Cambio manuale 6 marce, massa totale 3.5 t	**37 500.–** / 40 388.– TCC 1C2 3 1M	**38 500.–** / 41 465.– TCC 1C3 3 1M	
ENERGY Twin-Turbo dCi 165	Cambio manuale 6 marce, massa totale 3.5 t	**38 500.–** / 41 465.– TCC 1C2 3 2M	**39 500.–** / 42 542.– TCC 1C3 3 2M	
TELAIO A CABINA – TRAZIONE POSTERIORE – RUOTE SINGOLE – EUROVI				
ENERGY Twin-Turbo dCi 145	Cambio manuale 6 marce, massa totale 3.5 t	**37 850.–** / 40 764.– PCC 1C2 3 1M	**38 850.–** / 41 841.– PCC 1C3 3 1M	
ENERGY Twin-Turbo dCi 165	Cambio manuale 6 marce, massa totale 3.5 t	**38 850.–** / 41 841.– PCC 1C2 3 2M	**39 850.–** / 42 918.– PCC 1C3 3 2M	
TELAIO A CABINA – TRAZIONE POSTERIORE – RUOTE GEMELLATE – EUROVI				
ENERGY Twin-Turbo dCi 145	Cambio manuale 6 marce, massa totale 3.5 t	**40 750.–** / 43 888.– PCC 1N2 4 1M	**41 750.–** / 44 965.– PCC 1L3 4 1M	**42 950.–** / 46 257.– PCC 1L4 4 1M
ENERGY Twin-Turbo dCi 165	Cambio manuale 6 marce, massa totale 3.5 t	**41 750.–** / 44 965.– PCC 1N2 4 2M	**42 750.–** / 46 042.– PCC 1L3 4 2M	**43 950.–** / 47 334.– PCC 1L4 4 2M
TELAIO A CABINA – TRAZIONE POSTERIORE – RUOTE GEMELLATE – 4.5 T – EUROVI				
ENERGY Twin-Turbo dCi 145	Cambio manuale 6 marce, massa totale 4.5 t		**43 750.–** / 47 119.– PCC 1L3 5 1M	**44 950.–** / 48 411.– PCC 1L4 5 1M
ENERGY Twin-Turbo dCi 165	Cambio manuale 6 marce, massa totale 4.5 t		**44 750.–** / 48 196.– PCC 1L3 5 2M	**45 950.–** / 49 488.– PCC 1L4 5 2M
TELAIO A CABINA DOPPIA – TRAZIONE ANTERIORE – EURO6				
Twin-Turbo dCi 135	Cambio manuale 6 marce, massa totale 3.5 t	**37 600.–** / 40 495.– TDC 1C2 3 8M	**38 600.–** / 41 572.– TDC 1C3 3 8M	
ENERGY Twin-Turbo dCi 150	Cambio manuale 6 marce, massa totale 3.5 t	**39 100.–** / 42 111.– TDC 1C2 3 3M	**40 100.–** / 43 188.– TDC 1C3 3 3M	
Twin-Turbo dCi 180	Cambio manuale 6 marce, massa totale 3.5 t	**40 100.–** / 43 188.– TDC 1C2 3 4M	**41 100.–** / 44 265.– TDC 1C3 3 4M	
ENERGY Twin-Turbo dCi 180 Quickshift	Cambio Quickshift 6, massa totale 3.5 t	**41 900.–** / 45 126.– TDC 1C2 3 4A	**42 900.–** / 46 203.– TDC 1C3 3 4A	
TELAIO A CABINA DOPPIA – TRAZIONE ANTERIORE – EUROVI (massa a vuoto incl. trasformazione con massa di rifirimento da 2 380 kg [1])				
ENERGY Twin-Turbo dCi 145	Cambio manuale 6 marce, massa totale 3.5 t	**39 100.–** / 42 111.– TDC 1C2 3 1M	**40 100.–** / 43 188.– TDC 1C3 3 1M	
ENERGY Twin-Turbo dCi 165	Cambio manuale 6 marce, massa totale 3.5 t	**40 100.–** / 43 188.– TDC 1C2 3 2M	**41 100.–** / 44 265.– TDC 1C3 3 2M	
TELAIO A CABINA DOPPIA – TRAZIONE POSTERIORE – RUOTE SINGOLE – EUROVI				
ENERGY Twin-Turbo dCi 145	Cambio manuale 6 marce, massa totale 3.5 t	**39 450.–** / 42 488.– PDC 1C2 3 1M	**40 450.–** / 43 565.– PDC 1C3 3 1M	
ENERGY Twin-Turbo dCi 165	Cambio manuale 6 marce, massa totale 3.5 t	**40 450.–** / 43 565.– PDC 1C2 3 2M	**41 450.–** / 44 642.– PDC 1C3 3 2M	
TELAIO A CABINA DOPPIA – TRAZIONE POSTERIORE – RUOTE GEMELLATE – EUROVI				
ENERGY Twin-Turbo dCi 145	Cambio manuale 6 marce, massa totale 3.5 t		**43 350.–** / 46 688.– PDC 1L3 4 1M	**44 550.–** / 47 980.– PDC 1L4 4 1M
ENERGY Twin-Turbo dCi 165	Cambio manuale 6 marce, massa totale 3.5 t		**44 350.–** / 47 765.– PDC 1L3 4 2M	**45 550.–** / 49 057.– PDC 1L4 4 2M
TELAIO A CABINA DOPPIA – TRAZIONE POSTERIORE – RUOTE GEMELLATE – 4.5 T – EUROVI				
ENERGY Twin-Turbo dCi 145	Cambio manuale 6 marce, massa totale 4.5 t		**45 350.–** / 48 842.– PDC 1L3 5 1M	**46 550.–** / 50 134.– PDC 1L4 5 1M
ENERGY Twin-Turbo dCi 165	Cambio manuale 6 marce, massa totale 4.5 t		**46 350.–** / 49 919.– PDC 1L3 5 2M	**47 550.–** / 51 211.– PDC 1L4 5 2M

[1] Massa di rifirimento del veicolo = peso a vuoto in ordine di marcia +25 kg

Disponibile solo da stock e fino ad esaurimento scorte.

Versioni

CODICE: R3O		L2H1	L3H1	L4H1
PONTE FISSO A CABINA – TRAZIONE ANTERIORE – EURO6				
Twin-Turbo dCi 135	Cambio manuale 6 marce, massa totale 3.5 t	**39 000.–** / 42 003.– TRS 1C2 3 8M	**40 300.–** / 43 403.– TRS 1C3 3 8M	
ENERGY Twin-Turbo dCi 150	Cambio manuale 6 marce, massa totale 3.5 t	**40 500.–** / 43 619.– TRS 1C2 3 3M	**41 800.–** / 45 019.– TRS 1C3 3 3M	
Twin-Turbo dCi 180	Cambio manuale 6 marce, massa totale 3.5 t	**41 500.–** / 44 696.– TRS 1C2 3 4M	**42 800.–** / 46 096.– TRS 1C3 3 4M	
ENERGY Twin-Turbo dCi 180 Quickshift	Cambio Quickshift 6, massa totale 3.5 t	**43 300.–** / 46 634.– TRS 1C2 3 4A	**44 600.–** / 48 034.– TRS 1C3 3 4A	
PONTE FISSO A CABINA – TRAZIONE POSTERIORE – RUOTE SINGOLE – EUROVI				
ENERGY Twin-Turbo dCi 145	Cambio manuale 6 marce, massa totale 3.5 t	**40 850.–** / 43 995.– PRS 1C2 3 1M	**42 150.–** / 45 396.– PRS 1C3 3 1M	
ENERGY Twin-Turbo dCi 165	Cambio manuale 6 marce, massa totale 3.5 t	**41 850.–** / 45 072.– PRS 1C2 3 2M	**43 150.–** / 46 473.– PRS 1C3 3 2M	
PONTE FISSO A CABINA – TRAZIONE POSTERIORE – RUOTE GEMELLATE – EUROVI				
ENERGY Twin-Turbo dCi 145	Cambio manuale 6 marce, massa totale 3.5 t	**43 750.–** / 47 119.– PRS 1N2 4 1M	**45 050.–** / 48 519.– PRS 1L3 4 1M	**46 550.–** / 50 134.– PRS 1L4 4 1M
ENERGY Twin-Turbo dCi 165	Cambio manuale 6 marce, massa totale 3.5 t	**44 750.–** / 48 196.– PRS 1N2 4 2M	**46 050.–** / 49 596.– PRS 1L3 4 2M	**47 550.–** / 51 211.– PRS 1L4 4 2M
PONTE FISSO A CABINA – TRAZIONE POSTERIORE – RUOTE GEMELLATE – 4.5 T – EUROVI				
ENERGY Twin-Turbo dCi 145	Cambio manuale 6 marce, massa totale 4.5 t		**47 050.–** / 50 673.– PRS 1L3 5 1M	**48 550.–** / 52 288.– PRS 1L4 5 1M
ENERGY Twin-Turbo dCi 165	Cambio manuale 6 marce, massa totale 4.5 t		**48 050.–** / 51 750.– PRS 1L3 5 2M	**49 550.–** / 53 365.– PRS 1L4 5 2M
PONTE FISSO A DOPPIA CABINA – TRAZIONE ANTERIORE – EURO6				
Twin-Turbo dCi 135	Cambio manuale 6 marce, massa totale 3.5 t	**40 600.–** / 43 726.– TRD 1C2 3 8M	**42 500.–** / 45 773.– TRD 1C3 3 8M	
ENERGY Twin-Turbo dCi 150	Cambio manuale 6 marce, massa totale 3.5 t	**42 100.–** / 45 342.– TRD 1C2 3 3M	**44 000.–** / 47 388.– TRD 1C3 3 3M	
Twin-Turbo dCi 180	Cambio manuale 6 marce, massa totale 3.5 t	**43 100.–** / 46 419.– TRD 1C2 3 4M	**45 000.–** / 48 465.– TRD 1C3 3 4M	
ENERGY Twin-Turbo dCi 180 Quickshift	Cambio manuale 6 marce, massa totale 3.5 t	**44 900.–** / 48 357.– TRD 1C2 3 4A	**46 800.–** / 50 404.– TRD 1C3 3 4A	
PONTE FISSO A DOPPIA CABINA – TRAZIONE POSTERIORE – RUOTE SINGOLE – EUROVI				
ENERGY Twin-Turbo dCi 145	Cambio manuale 6 marce, massa totale 3.5 t	**42 650.–** / 45 934.– PRD 1C2 3 1M	**44 350.–** / 47 765.– PRD 1C3 3 1M	
ENERGY Twin-Turbo dCi 165	Cambio manuale 6 marce, massa totale 3.5 t	**43 650.–** / 47 011.– PRD 1C2 3 2M	**45 350.–** / 48 842.– PRD 1C3 3 2M	
PONTE FISSO A DOPPIA CABINA – TRAZIONE POSTERIORE – RUOTE GEMELLATE – EUROVI				
ENERGY Twin-Turbo dCi 145	Cambio manuale 6 marce, massa totale 3.5 t		**47 250.–** / 50 888.– PRD 1L3 4 1M	**48 750.–** / 52 504.– PRD 1L4 4 1M
ENERGY Twin-Turbo dCi 165	Cambio manuale 6 marce, massa totale 3.5 t		**48 250.–** / 51 965.– PRD 1L3 4 2M	**49 750.–** / 53 581.– PRD 1L4 4 2M
PONTE FISSO A CABINA DOPPIA – TRAZIONE POSTERIORE– RUOTE GEMELLATE – 4.5 T – EUROVI				
ENERGY Twin-Turbo dCi 145	Cambio manuale 6 marce, massa totale 4.5 t		**49 250.–** / 53 042.– PRD 1L3 5 1M	**50 750.–** / 54 658.– PRD 1L4 5 1M
ENERGY Twin-Turbo dCi 165	Cambio manuale 6 marce, massa totale 4.5 t		**50 250.–** / 54 119.– PRD 1L3 5 2M	**51 750.–** / 55 735.– PRD 1L4 5 2M

Versioni

CODICE: R3O		L2H1	L3H1	L3H1
CASSONE RIBALTABILE MONOLATERALE – TRAZIONE ANTERIORE – EURO6		**CABINA**		
Twin-Turbo dCi 135	Cambio manuale 6 marce, massa totale 3.5 t	**42 200.–** / 45 449.– TBS 1C2 3 8M		
ENERGY Twin-Turbo dCi 150	Cambio manuale 6 marce, massa totale 3.5 t	**43 700.–** / 47 065.– TBS 1C2 3 3M		
Twin-Turbo dCi 180	Cambio manuale 6 marce, massa totale 3.5 t	**44 700.–** / 48 142.– TBS 1C2 3 4M		
CASSONE RIBALTABILE MONOLATERALE – TRAZIONE ANTERIORE – EUROVI (massa a vuoto incl. trasformazione con massa di rifirimento da 2 380 kg [1)])				**CABINA DOPPIA**
ENERGY Twin-Turbo dCi 145	Cambio manuale 6 marce, massa totale 3.5 t			**48 100.–** / 51 804.– TBD 1C3 3 1M
ENERGY Twin-Turbo dCi 165	Cambio manuale 6 marce, massa totale 3.5 t			**49 100.–** / 52 881.– TBD 1C3 3 2M
CASSONE RIBALTABILE MONOLATERALE – TRAZIONE POSTERIORE – RUOTE GEMELLATE – EUROVI		**CABINA**	**CABINA**	**CABINA DOPPIA**
ENERGY Twin-Turbo dCi 145	Cambio manuale 6 marce, massa totale 3.5 t	**46 950.–** / 50 565.– PBS 1N2 4 1M	**49 750.–** / 53 581.– PBS 1L3 4 1M	**51 350.–** / 55 304.– PBD 1L3 4 1M
ENERGY Twin-Turbo dCi 165	Cambio manuale 6 marce, massa totale 3.5 t	**47 950.–** / 51 642.– PBS 1N2 4 2M	**50 750.–** / 54 658.– PBS 1L3 4 2M	**52 350.–** / 56 381.– PBD 1L3 4 2M

		L2H1	L3H1	L3H2
PIANALE CABINATO – TRAZIONE ANTERIORE – EURO6				
Twin-Turbo dCi 135	Cambio manuale 6 marce, massa totale 3.5 t	**36 000.–** / 38 772.– TPC 1 213 8M	**37 000.–** / 39 849.– TPC 1 313 8M	**37 700.–** / 40 603.– TPC 1 323 8M
ENERGY Twin-Turbo dCi 150	Cambio manuale 6 marce, massa totale 3.5 t		**38 500.–** / 41 465.– TPC 1 313 3M	**39 200.–** / 42 218.– TPC 1 323 3M
Twin-Turbo dCi 180	Cambio manuale 6 marce, massa totale 3.5 t		**39 500.–** / 42 542.– TPC 1 313 4M	**40 200.–** / 43 295.– TPC 1 323 4M
ENERGY Twin-Turbo dCi 180 Quickshift	Cambio Quickshift 6, massa totale 3.5 t		**41 300.–** / 44 480.– TPC 1 313 4A	**42 000.–** / 45 234.– TPC 1 323 4A
PIANALE CABINATO – TRAZIONE ANTERIORE – EUROVI (massa a vuoto incl. trasformazione con massa di rifirimento da 2 380 kg [1)])				
ENERGY Twin-Turbo dCi 145	Cambio manuale 6 marce, massa totale 3.5 t	**37 500.–** / 40 388.– TPC 1 213 1M	**38 500.–** / 41 465.– TPC 1 313 1M	**39 200.–** / 42 218.– TPC 1 323 1M
ENERGY Twin-Turbo dCi 165	Cambio manuale 6 marce, massa totale 3.5 t	**38 500.–** / 41 465.– TPC 1 213 2M	**39 500.–** / 42 542.– TPC 1 313 2M	**40 200.–** / 43 295.– TPC 1 323 2M

Prezzi di vendita raccomandati. Prezzi senza IVA 7,7 % / IVA inclusa

[1)] Massa di rifirimento del veicolo = peso a vuoto in ordine di marcia +25 kg

		L2H1	L3H1	L3H1
PONTE FISSO PRO+ – TRAZIONE ANTERIORE – EURO6			**CABINA**	
Twin-Turbo dCi 135	Cambio manuale 6 marce, massa totale 3.5 t		**40 960.–** / 44 114.–** TCC 1C3 3 8M Code CDV 9TCCPO Option COLOMB BARAV	
PONTE FISSO PRO+ – TRAZIONE POSTERIORE – RUOTE GEMELLATE – EUROVI				**CABINA DOPPIA**
ENERGY Twin-Turbo dCi 165	Cambio manuale 6 marce, massa totale 3.5 t			**48 060.–** / 51 761.–** PDC 1L3 4 2M Code CDV 9TCCPO Option CABADP BARAV COLOMB CABAL1 CHG35H
CASSONE RIBALTABILE TRILATERALE PRO+ – TRAZIONE POSTERIORE – RUOTE SINGOLE - EUROVI		**CABINA**		**CABINA DOPPIA**
ENERGY Twin-Turbo dCi 165	Cambio manuale 6 marce, massa totale 3.5 t	**46 590.–** / 50 177.–** PCC 1C2 3 2M Code CDV 9PCBEN Option ADPCNC CABAL1 BARAV COLOMB		**49 290.–** / 53 085.–** PDC 1C3 3 2M Code CDV 9PCBEN Option CABADP BARAV COLOMB PARLOM CABAL1
CASSONE RIBALTABILE TRILATERALE PRO+ – TRAZIONE POSTERIORE – RUOTE GEMELLATE – EUROVI		**CABINA**		**CABINA DOPPIA**
ENERGY Twin-Turbo dCi 165	Cambio manuale 6 marce, massa totale 3.5 t	**47 970.–** / 51 664.–** PCC 1N2 4 2M Code CDV 9PCBEN Option ADPCNC CABAL1 BARAV COLOMB CHG35H		**50 670.–** / 54 572.–** PDC 1L3 4 2M Code CDV 9PCBEN Option CABADP BARAV COLOMB PARLOM CABAL1 CHG35H

Prezzi di vendita raccomandati. Prezzi senza IVA 7,7 % / IVA inclusa

** Il prezzo corrisponde al prezzo del veicolo di base e dell'adattamento sommati . Il prezzo dell'adattamento non benificia delle condizioni flotte.

Equipaggiamento di serie

TELAIO

Aspetto esterno:
- Cerchi in acciaio 16"
- Coprimozzi maxi (mini su ruote gemellate)
- Paraurti neri

Vetri, portiere e zona posteriore:
- Cabina 3 posti, opzione 2 posti (7 posti Cabina Doppia, opzione 6 posti)
- Fondo della cabina in gomma
- Parete intera di separazione lastrata con finestra e retrovisore interno
- Illuminazione cabina

Sicurezza e visibilità:
- Controllo elettronico della stabilità (ESC) con Extended Grip, assistenza alla partenza in salita laterale, sistema di stabilizzazione del rimorchio, sistema antipattinamento (ASR)
- Sistema antibloccaggio delle ruote (ABS) con assistenza alla frenata di emergenza e ripartizione elettronica della forza frenante
- Airbag conducente
- Chiusura automatica in marcia delle porte
- Luci di marcia diurna LED (C-Shape)
- Poggiatesta regolabili in altezza (conducente e laterale)
- Cinture di sicurezza a 3 punti con pretensionatore
- Chiusura centralizzata delle porte con telecomando
- Retrovisori esterni elettrici
- Luci addizionali laterali (serie su L3/L4)
- Sensore pioggia / luce
- Fari regolabili manualmente
- Kit di gonfiaggio (tutti le versioni salvo le versioni ruote gemellate)
- Ruota di scorta in dimensioni normali (versioni ruote gemellate)

Sedili e comfort:
- Vani nella plancia e nelle porte
- Divano passeggero 2 posti «Uffico mobile» con schienale ribaltabile, mensola girevole
- Tessuto Carbone scuro Kaleido
- Riscaldamento normale, ricircolo
- Chiave 3 bottoni
- Armonia nera
- Filtro antipolline
- Alzacristalli elettrici anteriori lato conducente a impulso
- Sedile conducente regolabile in altezza
- Poggiabraccia

Multimedia:
- Radio R&GO, USB und Bluetooth, DAB+

Inoltre:
- Computer di bordo
- Eco-Mode
- Presa 12 V sulla consolle centrale
- Cassetto portaoggetti con sportello
- Leva del cambio sulla plancia
- Serbatoio 80 litri
- Display tedesco
- Alternatore 185A
- Tachigrafo elettronico (4.5t)
- Limitatore di velocità 90 km/h secondo obbligazione legale (4.5t)
- Sistema d'avviso di deviazione dalla corsia (Lane Departure Warning) (4.5t)
- Sistema di frenata d'emergenza automatica (AEB)(4.5t)

PONTE FISSO (in aggiunta a Telaio):

- Cablaggio modificato
- Sedile passeggero (Cabina Doppia trazione posteriore ruote gemellate L4)
- Ponte con sponde in alluminio

PIANALE CABINATO (in aggiunta a Telaio):

- Senza parete interna di separazione
- Veicolo TCP (riscalda aria)
- Modificatore della connessione (Motori ENERGY)

CASSONE (in aggiunta a Telaio):

- Divano passeggero anteriore 2 posti fisso (Cabina singola trazione anteriore)
- Sedile passeggero (Cabina Doppia)
- Cablaggio modificato
- Senza Chiave 3 bottoni
- Cassone ribaltabile monolaterale con piano carico e pannello frontale in acciaio, pannelli laterali in alluminio
- Cassone ribaltabile monolaterale «Extra light» con piano carico e pannello frontale in acciaio, pannelli laterali in alluminio Cabina doppia L3 trazione posteriore)
- Compartimento portaltezzi (Cassone ribaltabile-Trazione posteriore – route gemellate)

PONTE FISSO PRO+ (in aggiunta a Telaio): Allestimento Swiss Made

- Paraspruzzi anteriori e posteriori
- Sedile conducente appoggialombo regolabile

Ponte fisso con sponde in alluminio:
- 6 anelli di fissaggio incassati
- 12 ganci per rete (4 per lato, 4 dietro)
- Portabarre integrato per carichi leggeri incl. occhielli esterni
- Pavimento in legno compensato rivestito 21 mm
- Altezza di carico laterale e posteriore (senza montante d'angolo posteriore): 300 mm
- Lunghezza del ponte interna / esterna: 3 920 mm / 4 050 mm (Cabina) 3 100 mm / 3 230 mm (Cabina Doppia)
- Larghezza del ponte interna/ esterna: 2 080 mm / 2 150 mm
- Carico utile (Cabina): 1 345 kg
- Carico utile (Cabina Doppia): 930 kg
- Capacità di traino: 2.5 t (Cabina)
- Capacità di traino: 3.5 t (Cabina Doppia)

CASSONE RIBALTABILE TRILATERALE RUOTE SINGOLE PRO+ (in aggiunta a Telaio): Allestimento Swiss Made

- Paraspruzzi anteriori e posteriori
- Sedile conducente con supporto lombare regolabile
- Sedile passeggero (Cabina Doppia trazione posteriore)

Ponte ribaltabile in alluminio:
- 12 ganci per rete (4 per lato, 4 dietro)
- Pianale di carico in profilati d'alluminio con superficie liscia
- Telaio zincato a caldo con finitura in profilato d'acciaio
- Sistema di ribaltamento elettroidraulico comandato dalla cabina
- Altezza di carico laterale: 340 mm
- Altezza di carico posteriore: 400 mm
- Lunghezza del ponte cabina interna/ esterna: 3 250 mm / 3 400 mm
- Lunghezza del ponte cabina doppia interna / esterna: 3 150 mm / 3 300 mm
- Larghezza del ponte interna / esterna: 1 950 mm / 2 116 mm
- Carico utile (Cabina): 1 000 kg kg
- Carico utile (Cabina Doppia): 810 kg
- Dispositivo per rimorchio con 3,5 t di capacità di traino (Traversa rimorchio + cablaggio 13 poli + sfera)

CASSONE RIBALTABILE TRILATERALE RUOTE GEMELLATE PRO+ (in aggiunta a Telaio): Allestimento Swiss Made

- Paraspruzzi anteriori e posteriori
- Sedile conducente con supporto lombare regolabile
- Sedile passeggero (Cabina Doppia trazione posteriore)

Ponte ribaltabile in alluminio:
- 12 ganci per rete (4 per lato, 4 dietro)
- Pianale di carico in profilati d'alluminio con superficie liscia
- Telaio zincato a caldo con finitura in profilato d'acciaio
- Sistema di ribaltamento elettroidraulico comandato dalla cabina
- Altezza di carico laterale: 340 mm
- Altezza di carico posteriore: 400 mm
- Lunghezza del ponte interna / esterna: 3 200 mm / 3 366 mm (Cabina) 3 019 mm / 3 181 mm (Cabina Doppia)
- Larghezza del ponte interna / esterna: 2 000 mm / 2 080 mm
- Carico utile (Cabina): 865 kg
- Carico utile (Cabina Doppia): 670 kg
- Capacità di traino: 3.5 t

(Per ulteriori informazioni vogliate consultare il nostro sito internet www.renault.ch o il vostro concessionario Renault.)

Opzioni

CODICE	(● Serie)	L2	L3	L4
	ASPETTO ESTERNO			
RALU16	Cerchi in lega 16" (impedisce PNEUTT) (impedisce trazione posteriore e Cassone Ribaltabile)	**1 000.–** / 1 077.–	**1 000.–** / 1 077.–	
PNEUTT	Pneumatici ognitempo (impedisce trazione posteriore ruote singole e 4.5 t)	**300.–** / 323.–	**300.–** / 323.–	**300.–** / 323.–
BARAV	Paraspruzzi anteriori e posteriori	**50.–** / 54.–	**50.–** / 54.–	**50.–** / 54.–
ATREM	Gancio di traino (impedisce L2 ruote gemellate, Cassone ribaltabile Cabina doppia trazione anteriore)	**600.–** / 646.–	**600.–** / 646.–	**600.–** / 646.–
ATREM2	Gancio di traino per versione L2 ruote gemellate	**600.–** / 646.–		
ATREM3	Gancio di traino per versione 4x4 (impedisce L2 ruote gemellate)	**600.–** / 646.–	**600.–** / 646.–	**600.–** / 646.–
CHG35H	Carico rimorchio 3.5 t (implica versioni ruote gemellate) (impedisce 4.5 t)	**300.–** / 323.–	**300.–** / 323.–	**300.–** / 323.–
	VETRI, PORTIERE E ZONA POSTERIORE			
CLCTOL	Parete intera di separazione lastrata (implica Pianale Cabinato)	**0.–** / 0.–	**0.–** / 0.–	
RANCF2	Compartimento portattrezzi piena altezza (Cassone Ribaltabile – Cabina – trazione posteriore – ruote gemellate)		**0.–** / 0.–	
RIART1	Ponte con sponde in alluminio con cassetta portattrezzi e porta scala posteriore (implica Ponte; impedisce L2 Cabina Doppia)	**600.–** / 646.–	**900.–** / 969.–	**1 200.–** / 1 292.–
TYBEN2	Cassone ribaltabile monolaterale sponde in acciaio (impedisce Cabina doppia L3 trazione posteriore)	**500.–** / 539.–	**500.–** / 539.–	
TYBEN3	Cassone ribaltabile trilaterale sponde in alluminio (impedisce Cabina doppia L3 trazione posteriore)	**1 000.–** / 1 077.–	**1 000.–** / 1 077.–	
TYBEN4	Cassone ribaltabile trilaterale sponde in acciaio per trazione anteriore (impedisce Cabina doppia)	**1 500.–** / 1 616.–	**1 500.–** / 1 616.–	
TYBEN5	Cassone ribaltabile monolaterale «Extra light» (impedisce Cabina doppia L3 trazione anteriore) (serie con Cabina doppia trazione posteriore)	**500.–** / 539.–	**500.–** / 539.–	
	SICUREZZA E VISIBILITÀ			
AEBS01	Sistema di frenata d'emergenza automatica (AEB) (serie su versione 4.5 t)	**300.–** / 323.–	**300.–** / 323.–	**300.–** / 323.–
ABLAV	Airbag laterali conducente e passeggero (implica PARLOM)	**400.–** / 431.–	**400.–** / 431.–	**400.–** / 431.–
ABLAV1	Airbag laterale conducente	**300.–** / 323.–	**300.–** / 323.–	**300.–** / 323.–
AIRBA2	Airbag conducente e passeggero	**100.–** / 108.–	**100.–** / 108.–	**100.–** / 108.–
ALAR03	Allarme anti-intrusione (impedisce Pianale Cabinato)	**500.–** / 539.–	**500.–** / 539.–	**500.–** / 539.–
ALEAHL	Dispositivo assistenza abbaglianti (solo con DLIGM1) (impedisce Quickshift)	**200.–** / 215.–	**200.–** / 215.–	**200.–** / 215.–
DLIGM1	Sistema d'avviso di deviazione dalla corsia (Lane Departure Warning) (serie su versione 4.5 t) (impedisce Quickshift)	**200.–** / 215.–	**200.–** / 215.–	**200.–** / 215.–
PROJAB	Fendinebbia anteriori	**300.–** / 323.–	**300.–** / 323.–	**300.–** / 323.–
GRPRFE	Protezione fanaleria posteriore (implica Pianale Cabinato)	**100.–** / 108.–	**100.–** / 108.–	
RTVI02	«Wideview mirror» su parasole passeggero	**100.–** / 108.–	**100.–** / 108.–	**100.–** / 108.–
RGRAND	Retrovisori a braccio lungo	**100.–** / 108.–	**100.–** / 108.–	**100.–** / 108.–
SUPCPE	Superchiusura	**200.–** / 215.–	**200.–** / 215.–	**200.–** / 215.–
RSEC01	Ruota di scorta al posto del kit di gonfiaggio (serie su versioni a ruote gemellate)	**200.–** / 215.–	**200.–** / 215.–	●
	SEDILI E COMFORT			
DRAP01 HARM01	Sedili tessuto Carbone scuro Kaleido	●	●	●
DRAP07 HARM01	Sedili tessuto Carbone scuro Kompo	**150.–** / 162.–	**150.–** / 162.–	**150.–** / 162.–
SIMI03	Similpelle (solo con divano passeggero 2 posti «Uffico mobile» con schienale ribaltabile BQBUR3) (non con COREHA)	**150.–** / 162.–	**150.–** / 162.–	**150.–** / 162.–
BQBUR4	Divano con sedili ribaltabile + stiva sotto divano (impedisce Cassone Ribaltabile trilaterale L3, SIMI03)	**400.–** / 431.–	**400.–** / 431.–	**400.–** / 431.–
COLOMB	Sedile conducente appoggialombo regolabile (impedisce SIMI03, ABLAVI e COREHA)	**50.–** / 54.–	**50.–** / 54.–	**50.–** / 54.–
COREHA	Sedile conducente a molle (impedisce cassone ribaltabile e COLOMB)	**700.–** / 754.–	**700.–** / 754.–	**700.–** / 754.–
PARLOM	Sedile passeggero con supporto lombare regolabile	**100.–** / 108.–	**100.–** / 108.–	**100.–** / 108.–
SGACHC	Sedile conducente riscaldabile (impedisce SIMI03)	**200.–** / 215.–	**200.–** / 215.–	**200.–** / 215.–
SGACHA	Sedili individuali riscaldabili (implica PARLOM) (impedisce SIMI03)	**400.–** / 431.–	**400.–** / 431.–	**400.–** / 431.–
PKCC01	Climatizzazione manuale	**1 500.–** / 1 616.–	**1 500.–** / 1 616.–	**1 500.–** / 1 616.–
PKCC06	Climatizzazione automatica	**2 000.–** / 2 154.–	**2 000.–** / 2 154.–	**2 000.–** / 2 154.–
AVCACF	Posacenere, accendisigari	**50.–** / 54.–	**50.–** / 54.–	**50.–** / 54.–
SOP02A	Chiave 2 bottoni, Keyless Drive	**300.–** / 323.–	**300.–** / 323.–	**300.–** / 323.–
CLESUP	Chiave supplementare	**100.–** / 108.–	**100.–** / 108.–	**100.–** / 108.–
RGPDB1	Vano nella plancia	**100.–** / 108.–	**100.–** / 108.–	**100.–** / 108.–
BTAGA3	Cassetto «Easy Life»	**150.–** / 162.–	**150.–** / 162.–	**150.–** / 162.–
TBPDB1	Tavolino «Easy Life» e portabevande	**100.–** / 108.–	**100.–** / 108.–	**100.–** / 108.–
	MULTIMEDIA			
HPSRAD	Pre-cablaggio radio DAB+ / Antenna / 2 altoparlanti (impedisce AIRBA2)	**–250.–** / –269.–	**–250.–** / –269.–	**–250.–** / –269.–
SUTAB1	Supporto per tablet (impedische PKUL07 TLSUIS o PKRL06 et AIRBA2)	**100.–** / 108.–	**100.–** / 108.–	**100.–** / 108.–
9RADIO	Radio 1DIN DAB+, Bluetooth, USB, montaggio incluso (solo con HPSRAD)	**400.–** / 431.–	**400.–** / 431.–	**400.–** / 431.–
9NAVIG	Sistema di navigazione Display 7'' Touchscreen, DAB+, Bluetooth, USB, HDMI, Mappa Europa con 3 anni Updates, integrazione smartphone tramite Apple CarPlay® e Android Auto®, montaggio incluso (solo con HPSRAD o RA420).	**2 000.–** / 2 154.–	**2 000.–** / 2 154.–	**2 000.–** / 2 154.–
	Applicazione R&GO con CoPilot® Premium	*	*	*

Opzioni

CODICE	(● Serie)	L2	L3	L4
	TECNICA E GUIDA			
REGVIT	Regolatore-limitatore di velocità	**400.–** / 431.–	**400.–** / 431.–	**400.–** / 431.–
LVIT02	Limitatore di velocità 100 km/h	**100.–** / 108.–	**100.–** / 108.–	**100.–** / 108.–
CTL1	Tachigrafo elettronico (implica BOIADP)	**900.–** / 969.–	**900.–** / 969.–	**900.–** / 969.–
BATREF	Batteria 110A al posto della 95A(solo con ENERGY Twin-Turbo dCi 135)	**100.–** / 108.–	**100.–** / 108.–	
ADPCNC	Modificatore della connessione (impedisce Cabina Doppia)	**100.–** / 108.–	**100.–** / 108.–	**100.–** / 108.–
BOIADP	Custodia adattatore multiplex	**200.–** / 215.–	**200.–** / 215.–	**200.–** / 215.–
CABAL1	Cablaggio prolungato	**50.–** / 54.–	**50.–** / 54.–	**50.–** / 54.–
CABADP	Cablaggio modificato (serie su Cassone ribaltabile)	**100.–** / 108.–	**100.–** / 108.–	**100.–** / 108.–
PFMOT	Presa di potenza motore (implica Clima con motori Euro VI, impedisce Clima con motori Euro6Dt) (implica CABADP) (impedisce Quickshift)	**300.–** / 323.–	**300.–** / 323.–	**300.–** / 323.–
PRISM	Presa di forza sul cambio, solo con trazione posteriore (impedisce RALENT) (implica trazione posteriore senza Quickshift)	**900.–** / 969.–	**900.–** / 969.–	**900.–** / 969.–
RES100	Serbatoio 105 litri (impedisce Cassone Ribaltabile)	**50.–** / 54.–	**50.–** / 54.–	**50.–** / 54.–
BLARR	Con bloccaggio differenziale (implica trazione posteriore)	**1000.–** / 1 077.–	**1000.–** / 1 077.–	**1000.–** / 1 077.–
SUSPNE	Sospensione pneumatica (implica BOIADP e CABADP) (impedisce trazione posteriore Ponte e Cassone Ribaltabile)	**2 500.–** / 2 693.–	**2 500.–** / 2 693.–	
TBOR04	Display francese	**0.–** / 0.–	**0.–** / 0.–	**0.–** / 0.–
TBOR06	Display italiano	**0.–** / 0.–	**0.–** / 0.–	**0.–** / 0.–
AD4X4 BLARR ruote gemellate: PNEUTT	**ADATTAMENTO 4X4 3.5 t** (implica trazione posteriore) (non con REACTI, RES100 e cabina doppia ruote gemellate e cassone ribaltabile)		OBERAIGNER automotive	
	– Trasmissione 4x4 (4 ruote motrici) – Riduttore inseribile (rapporti corti): rapporti di riduzione 1:1,42 – Incremento altezza: 65 mm avanti, 58 mm dietro (ruote singole) o 45 mm dietro (ruote gemellate) – Protezione sottoscocca: lamiera sotto motore e telaio – Con bloccaggio differenziale – Pneumatici quattro stagioni (no con ruote singole) Peso ADATTAMENTO 4X4: 195 kg	**21 000.–** / 22 617.–*	**21 000.–** / 22 617.–*	**21 000.–** / 22 617.–
	*–300.– CHF per trazione posteriore ruote singole			
AD4X4 BLARR	**ADATTAMENTO 4X4 4.5 t** (non con Cabina Doppia) (non con REACTI, RES100)		OBERAIGNER automotive	
	– Trasmissione 4x4 (4 ruote motrici) – Riduttore inseribile (rapporti corti): rapporti di riduzione 1:1,42 – Incremento altezza: 65 mm avanti, 58 mm dietro (ruote singole) o 45 mm dietro (ruote gemellate) – Protezione sottoscocca: lamiera sotto motore e telaio – Con bloccaggio differenziale ADATTAMENTO 4X4: 195 kg		**20 700.–** / 22 294.–	**20 700.–** / 22 294.–
PKCF02	**PACK AIRBAGS** (impedisce TAPDB1, SUTAB1, PKAC1A e HPSRAD)			
	Airbag passeggero e Airbag laterale conducente	**400.–** / 431.–	**400.–** / 431.–	**400.–** / 431.–
PKCNF5	**PACK CITY**			
	Regolatorelimitatore di velocità + «Wideview mirror» nel parasole passeggero	**400.–** / 431.–	**400.–** / 431.–	**400.–** / 431.–
PKAC1A	**PACK OFFICE** (impedisce SIMI03 / TAPDB1)			
	Divano con sedili ribaltabile + Stiva sotto divano + Cassetto «Easy Life» +Tavolino «Easy Life» e portabevande + Vano nella plancia + Dettagli cromati	**450.–** / 485.–	**450.–** / 485.–	**450.–** / 485.–
PKTOL1	**PACK CONVERSION 1** (Telaio a Cabina Pianale Cabinato dCi 135)			
	Cablaggio modificato + Modificatore della connessione + Cablaggio prolungato	**150.–** / 162.–	**150.–** / 162.–	**150.–** / 162.–
PKTOL2	**PACK CONVERSION 2** (Telaio a Cabina + DoppiaCabina 3.5t e Pianale Cabinato)			
	Custodia adattatore multiplex + Cablaggio modificato + Cablaggio prolungato	**150.–** / 162.–	**150.–** / 162.–	**150.–** / 162.–
PKTOL3	**PACK CONVERSION 3** (Telaio a Cabina 3.5t e Pianale Cabinato)			
	Custodia adattatore multiplex + Cablaggio modificato+ Modificatore della connessione + Cablaggio prolungato	**200.–** / 215.–	**200.–** / 215.–	**200.–** / 215.–
PKTOL6	**PACK TIPPER 1** (Cassone Ribaltabile Cabina)			
	Custodia adattatore multiplex + Modificatore della connessione+ Cablaggio prolungato	**150.–** / 162.–	**150.–** / 162.–	
PKTOL7	**PACK TIPPER 2** (Cassone Ribaltabile Doppia Cabina)			
	Custodia adattatore multiplex+ Cablaggio prolungato		**100.–** / 108.–	
PRCHR3	**PACK CHROME**			
	Dettagli cromati exteriori e interni	**150.–** / 162.–	**150.–** / 162.–	**150.–** / 162.–
	VERNICE			
	Orange (031), Blanc Minéral (QNG), Rouge Vif (719), Bleu Saviem (423), Bleu Volga (RNQ), Jaune Citron (396)	**0.–** / 0.–	**0.–** / 0.–	**0.–** / 0.–
	Gris Urban (KPW)	**250.–** / 269.–	**250.–** / 269.–	**250.–** / 269.–
	VERNICE METALLIZZATA			
	Bleu Gris (J47), Gris Etoile (KNH), Noir Nacré (676)	**950.–** / 1 023.–	**950.–** / 1 023.–	**950.–** / 1 023.–

Accessori

CODICE	(● Serie)	L2	L3	L4
	RUOTE COMPLETE E CATENE DA NEVE			
01 46 200 180	Kit di ruote complete invernali con cerchi in acciaio con SSPP; 215/65 R16C 109/107R Per veicoli muniti di cerchi in acciaio sono necessari coprimozzi.	**1 420.–**	**1 420.–**	**1 420.–**
01 46 200 181	Kit di ruote complete invernali con cerchi in acciaio con SSPP; 225/65 R16 112/110R Per veicoli muniti di cerchi in acciaio sono necessari coprimozzi.	**1 420.–**	**1 420.–**	**1 420.–**
77 11 783 373	Catene da neve 12mm per dimensione 215/65R16C & 225/65R16C	**199.–**	**199.–**	**199.–**
	ACCESSORI			
77 11 574 999	Kit Viva Voce Supertooth Crystal	**79.–**	**79.–**	**79.–**
77 11 426 007	Tappeti in tessuto (2 pezzi)	**59.–**	**59.–**	**59.–**
77 11 426 008	Tappeti in gomma Novestra (2 pezzi)	**69.–**	**69.–**	**69.–**
77 11 427 225	Fodere «SUPER AQUILA» per 2 sedile anteriore; montaggio incluso	**290.–**	**290.–**	**290.–**
77 11 427 226	Fodere «SUPER AQUILA» per 1 sedile conducente e 1 panchina (1 sedile / 1 schienale); montaggio incluso	**310.–**	**310.–**	**310.–**
77 11 427 959	Fodere «SUPER AQUILA» per 1 sedile conducente e 1 panchina (1 sedile / 2 schienali); montaggio incluso	**330.–**	**330.–**	**330.–**
77 11 427 961	Fodere «SUPER AQUILA» per 1 sedile conducente e 1 panchina (2 sedili / 2 schienali); montaggio incluso	**345.–**	**345.–**	**345.–**
82 01 288 617 77 11 425 932	Gancio di traino Standard – TRAZIONE POSTERIORE – RUOTE GEMELLATE (fascio di collegamento a 13 spinotti senza modul, senza boccia); montaggio incluso [1]	**880.–**	**880.–**	**880.–**
82 01 288 615 77 11 425 932	Gancio di traino Standard – TRAZIONE ANTERIORE – RUOTE SINGOLE (fascio di collegamento a 13 spinotti senza modul, senza boccia); montaggio incluso [1]	**880.–**	**880.–**	**880.–**
	PRERISCALDATORE DA PARCHEGGIO			
	Preriscaldatore da parcheggio Webasto Il vostro partner Renault sarà lieto di consigliarvi sul sistema di riscaldamento autonomo Webasto.	**Prezzo su richiesta**		

[1] In caso di modifiche al telaio non é piú possibile montare un gancio di traino.
Prezzi di vendita raccomandati. Prezzi IVA 7,7 % inclusa.

Caratteristiche tecniche

MOTORIZZAZIONE	**Twin-Turbo dCi 135**	**Energy Twin-Turbo dCi 150**	**Energy Twin-Turbo dCi 145**	**Energy Twin-Turbo dCi 165**	**Twin-Turbo dCi 180**	**Energy Twin-Turbo dCi 180 Quickshift**
MOTORE						
Cilindrata (cm^3)	2 298	2 298	2 298	2 298	2 298	2 298
Numero di cilindri / valvole	4 / 16	4 / 16	4 / 16	4 / 16	4 / 16	4 / 16
Potenza massima kW (CV) g / min.	99 (135) / 3 500	110 (150) / 3 500	107 (145) / 3 500	120 (163) / 3 500	132 (180) / 3 500	132 (180) / 3 500
Coppia massima (Nm) g / min.	360 / 1 500	385 / 1 500	380 / 1 500	380 / 1 500	400 / 1 500	400 / 1 500
Iniezione	Common Rail + Twin-Turbo					
Carburante	Diesel					
Norma di antiinquinamento / Catalizzatore / Filtro Anti Particolato	Euro 6Dt / ● / ●	Euro 6Dt / ● / ●	Euro VId / ● / ●	Euro VId / ● / ●	Euro 6Dt / ● / ●	Euro 6Dt / ● / ●
Intervalli servizi di manutenzione (km / anni)	40 000 / 2					
TRASMISSIONE						
Cambio	Manuale	Manuale	Manuale	Manuale	Manuale	Quickshifte
Numero di marce	6	6	6	6	6	6
Stop & Start / Energy Smart Management		●	●	●		●
FRENI						
ABS con AFU e EBV / ESC adattativo con ASR	●	●	●	●	●	●
Anteriori: disco ventilati Ø / ruote singole (mm)	302 (28)	302 (28)	302 (28)	302 (28)	302 (28)	302 (28)
Posteriori: disco Ø / ruote singole (mm)	305 (12)	305 (12)	305 (12)	305 (12)	305 (12)	305 (12)
Anteriori: disco ventilati Ø / ruote gemellate (mm)	302 (28)	302 (28)	302 (28)	302 (28)	302 (28)	302 (28)
Posteriori: disco Ø / ruote gemellate (mm)	305 (18)	305 (18)	305 (18)	305 (18)	305 (18)	305 (18)
CAPACITÀ						
Serbatoio carburante (l)	80					
Serbatoio Adblue (l)	28					

● Serie

I dati di consumo di carburante e di Adblue possono variare a seconda dell'utilizzo del veicolo, del suo equipaggiamento, dello stile di guida e del carico a bordo

Caratteristiche tecniche

TELAIO A CABINA	TRAZIONE ANTERIORE EURO 6							
	L2				L3			
MOTORIZZAZIONE	**Twin-Turbo dCi 135**	**Energy Twin-Turbo dCi 150**	**Twin-Turbo dCi 180**	**Energy Twin-Turbo dCi 180 Quickshift**	**Twin-Turbo dCi 135**	**Energy Twin-Turbo dCi 150**	**Twin-Turbo dCi 180**	**Energy Twin-Turbo dCi 180 Quickshift**
STERZO								
Ø di sterzata tra marciapiedi (mm)	13.6	13.6	13.6	13.6	15.7	15.7	15.7	15.7
Numero di giri del volante	3.76	3.76	3.76	3.76	3.76	3.76	3.76	3.76
TELAIO								
Anteriore	Pseudo Mac Pherson	Pseudo Mac Pherson	Pseudo Mac Pherson	Pseudo Mac Pherson	Pseudo Mac Pherson	Pseudo Mac Pherson	Pseudo Mac Pherson	Pseudo Mac Pherson
Posteriore	Mono-lama	Mono-lama	Mono-lama	Mono-lama	Mono-lama	Mono-lama	Mono-lama	Mono-lama
Ø barre antirollio anteriori / posteriori (mm)	26 / 22	25 / 22	25 / 22	25 / 22	25 / 22	25 / 22	25 / 22	25 / 22
PNEUMATICI								
Dimensioni pneumatici / ruote	225 / 65 R16	225 / 65 R16	225 / 65 R16	225 / 65 R16	225 / 65 R16	225 / 65 R16	225 / 65 R16	225 / 65 R16
CONSUMI								
Protocollo di certificazione	WLTP							
Completo (l / 100 km)	12.4	12.3	13	12.4	12.4	12.3	13	12.4
L'equivalente di benzina (l/100 km)	14.1	14.02	14	14.1	14.1	14.02	14	14.1
Emissioni di CO_2 dalla produzione di carburante / elettricità (g/km)	61	60	62	60.8	60.8	60.3	62	60.8
Emissioni di CO_2 (g / km)	327	323	330	326	327	323	330	326
MASSA (kg)								
A vuoto in ordine di marcia [1]	1945	1945	1949	1945	1959	1959	1949	1959
Carico utile medio [1]	1556	1556	1551	1556	1542	1541	1551	1541
Carico utile massimo [2]	1660	1660	1651	1660	1639	1443	1659	1639
Massimo ammesso a pieno carico	3500	3500	3500	3500	3500	3500	3500	3500
Totale in marcia	6000	6000	6000	6000	6000	6000	6000	6000
Massimo trainabile, rimorchio frenato [3]	2500	2500	2500	2500	2500	2500	2500	2500
Massimo trainabile, rimorchio non frenato	750	750	750	750	750	750	750	750
Massimo ammesso anteriore	1850	1850	1850	1850	1850	1850	1850	1850
Massimo ammesso posteriore	2100	2100	2100	2100	2100	2100	2100	2100
Codice Telaio	VBUM00M86 TC153C?T0	VBUM00M36 TB153C?T0	VB?M00M46 TT153??T0	VBUM00M4S TH113C?T0	VBUM00M86 TC153H?T0	VBUM00M36 TB153H?T0	VB?M00M46 TT153??T0	VBUM00M4S TH113H?T0
Numero di approvazione del tipo Telaio	3RE664	3RE662	3RF739	3RE969	3RE665	3RE663	3RF739	3RE970
Codice Telaio + Ponte con sponde	MBUM00M86 TC153C?T0	MBUM00M36 TB153C?T0	MBUM00M46 TT153C?T0	MBUM00M4S TH113C?T0	MBUM00M86 TC153H?T0	MBUM00M36 TB153H?T0	MBUM00M46 TT153H?T0	MBUM00M4S TH113H?T0
Numero di approvazione del tipo Telaio + Ponte con sponde	3RE676	3RE674	3RF745	3RF101	3RE677	3RE675	3RF747	3RF102

[1] valore medio secondo omologazione (con conducente 75 kg e serbatoio pieno al 90%); [2] per un veicolo comandato senza equipaggiamenti supplementari;
[3] nel rispetto del peso totale circolante
Ponte con sponde su telaio a Cabina trazione anteriore carico utile ridotto: Telaio a Cabina L2 – 300 kg / – Telaio a Cabina L3 – 350 kg
Ponte con sponde su telaio a Cabina trazione posteriore Carico utile ridotto: Telaio a Cabina L2 – 350 kg / – Telaio a Cabina L3 – 400 kg

TELAIO A CABINA	TRAZIONE ANTERIORE EUROVI				TRAZIONE POSTERIORE RUOTE SINGOLE EUROVI			
	L2		L3		L2		L3	
MOTORIZZAZIONE	**Energy Twin-Turbo dCi 145**	**Energy Twin-Turbo dCi 165**	**Energy Twin-Turbo dCi 145**	**Energy Twin-Turbo dCi 165**	**Energy Twin-Turbo dCi 145**	**Energy Twin-Turbo dCi 165**	**Energy Twin-Turbo dCi 145**	**Energy Twin-Turbo dCi 165**
STERZO								
Ø di sterzata tra marciapiedi (mm)	13.6	13.6	15.7	15.7	13.6	13.6	15.7	15.7
Numero di giri del volante	3.76	3.76	3.76	3.76	3.76	3.76	3.76	3.76
TELAIO								
Anteriore	Pseudo Mac Pherson	Pseudo Mac Pherson	Pseudo Mac Pherson	Pseudo Mac Pherson	Pseudo Mac Pherson	Pseudo Mac Pherson	Pseudo Mac Pherson	Pseudo Mac Pherson
Posteriore	Mono-lama	Mono-lama	Mono-lama	Mono-lama	Bi-lame	Bi-lame	Bi-lame	Bi-lame
Ø barre antirollio anteriori / posteriori (mm)	25 / 22	25 / 22	25 / 22	25 / 22	21 / 22	21 / 22	21 / 22	21 / 22
PNEUMATICI								
Dimensioni pneumatici / ruote	225 / 65 R16	225 / 65 R16	225 / 65 R16	225 / 65 R16	235 / 65 R16	235 / 65 R16	235 / 65 R16	235 / 65 R16
CONSUMI								
Protocollo di certificazione	WLTP							
Completo (l / 100 km)	n/a	n/a	12.8	13.1	n/a	13.3	12.8	13.3
L'equivalente di benzina (l/100 km)	n/a	n/a	14.59	14.93	n/a	15.16	14.59	15.16
Emissioni di CO_2 dalla produzione di carburante / elettricità (g/km)	n/a	n/a	62.7	64.2	n/a	65.2	62.7	65.2
Emissioni di CO_2 (g / km)	n/a	n/a	336	344	n/a	349	336	349
MASSA (kg)								
A vuoto in ordine di marcia [1]	1945	1945	1959	1959	2033	2033	2077	2077
Carico utile medio [1]	1556	1556	1541	1541	1467	1467	1423	1423
Carico utile massimo [2]	1660	1660	1639	1639	1547	1547	1497	1497
Massimo ammesso a pieno carico	3500	3500	3500	3500	3500	3500	3500	3500
Totale in marcia	6000	6000	6000	6000	6000	6000	6000	6000
Massimo trainabile, rimorchio frenato [3]	2500	2500	2500	2500	2500	2500	2500	2500
Massimo trainabile, rimorchio non frenato	750	750	750	750	750	750	750	750
Massimo ammesso anteriore	1850	1850	1850	1850	1850	1850	1850	1850
Massimo ammesso posteriore	2100	2100	2100	2100	2300	2300	2300	2300
Codice Telaio	VB?M00A16 DU013??T0	VB?M00A26 DV013??T0	VB?M00A16 DU013??T0	VB?M00A26 DV013??T0	VB?M00A16 DU053????	VB?M00A26 DV053????	VB?M00A16 DU053????	VB?M00A26 DV053????
Numero di approvazione del tipo Telaio	3RF720	3RF723	3RF720	3RF723	3RF788	3RF789	3RF788	3RF789
Codice Telaio + Ponte con sponde					MBUM00A16 DU013C310	MBUM00A26 DV053C?10	MBUM00A16 DU013H?T0	MBUM00A26 DV053H?10
Numero di approvazione del tipo Telaio + Ponte con sponde					n/a	3RF791	3RF799	3RF792

[1] valore medio secondo omologazione (con conducente 75 kg e serbatoio pieno al 90%); [2] per un veicolo comandato senza equipaggiamenti supplementari;
[3] nel rispetto del peso totale circolante
Ponte con sponde su telaio a Cabina trazione anteriore carico utile ridotto: Telaio a Cabina L2 – 300 kg / – Telaio a Cabina L3 – 350 kg
Ponte con sponde su telaio a Cabina trazione posteriore Carico utile ridotto: Telaio a Cabina L2 – 350 kg / – Telaio a Cabina L3 – 400 kg

Caratteristiche tecniche

TELAIO A CABINA – TRAZIONE POSTERIORE – RUOTE GEMELLATE EUROVI	L2		L3		L3		L4		L4	
MOTORIZZAZIONE	**Energy Twin-Turbo dCi 145**	**Energy Twin-Turbo dCi 165**	**Energy Twin-Turbo dCi 145**	**Energy Twin-Turbo dCi 165**	**Energy Twin-Turbo dCi 145**	**Energy Twin-Turbo dCi 165**	**Energy Twin-Turbo dCi 145**	**Energy Twin-Turbo dCi 165**	**Energy Twin-Turbo dCi 145**	**Energy Twin-Turbo dCi 165**
STERZO										
Ø di sterzata tra marciapiedi (mm)	13.6	13.6	15.7	15.7	15.7	15.7	15.7	15.7	15.7	15.7
Numero di giri del volante	3.76	3.76	3.76	3.76	3.76	3.76	3.76	3.76	3.76	3.76
TELAIO										
Anteriore	Pseudo Mac Pherson	Pseudo Mac Pherson	Pseudo Mac Pherson	Pseudo Mac Pherson	Pseudo Mac Pherson	Pseudo Mac Pherson	Pseudo Mac Pherson	Pseudo Mac Pherson	Pseudo Mac Pherson	Pseudo Mac Pherson
Posteriore	Tri-lame	Tri-lame	Tri-lame	Tri-lame	Tri-lame	Tri-lame	Tri-lame	Tri-lame	Tri-lame	Tri-lame
Ø barre antirollio anteriori / posteriori (mm)	24 / 22	24 / 22	24 / 22	24 / 22	24 / 22	24 / 22	24 / 22	24 / 22	24 / 22	24 / 22
PNEUMATICI										
Dimensioni pneumatici / ruote	195/75 R16	195/75 R16	195/75 R16	195/75 R16	195/75 R16	195/75 R16	195/75 R16	195/75 R16	195/75 R16	195/75 R16
CONSUMI										
Protocollo di certificazione	WLTP				NEDC		WLTP		NEDC	
Completo (l / 100 km)	13.6	13.9	13.6	13.9	–	–	13.6	13.9	–	–
L'equivalente di benzina (l/100 km)	15.50	15.85	15.50	15.85	–	–	15.50	15.85	–	–
Emissioni di CO_2 dalla produzione di carburante / elettricità (g/km)	66.6	68.1	66.6	68.1	–	–	66.6	68.1	–	–
Emissioni di CO_2 (g / km)	356	365	356	365	–	–	356	365	–	–
MASSA (kg)										
A vuoto in ordine di marcia [1]	2203	2203	2214	2214	2214	2214	2218	2218	2218	2218
Carico utile medio [1]	1297	1297	1287	1287	2287	2287	1282	1282	2282	2282
Carico utile massimo [2]	1367	1367	1356	1356	2356	2356	1351	1351	2351	2351
Massimo ammesso a pieno carico	3500	3500	3500	3500	4500	4500	3500	3500	4500	4500
Totale in marcia	6500	6500	6500	6500	7500	7500	6500	6500	7500	7500
Massimo trainabile, rimorchio frenato [3]	3000 (Option 3500)	3000 (Option 3500)	3000 (Option 3500)	3000 (Option 3500)	3000	3000	3000 (Option 3500)	3000 (Option 3500)	3000	3000
Massimo trainabile, rimorchio non frenato	750	750	750	750	750	750	750	750	750	750
Massimo ammesso anteriore	1850	1850	1850	1850	1850	1850	1850	1850	1850	1850
Massimo ammesso posteriore	2800	2800	2800	2800	3200	3200	2800	2800	3200	3200
Codice Telaio	VB?M00A16 DU0A3????	VB?M00A26 DV0A3????	VB?M00A16 DU0A3????	VB?M00A26 DV0A3????	VDUM9TA1D 32A64C350	VDUM9TA2D 32A64C350	VB?M00A16 DU0A3????	VB?M00A26 DV0A3????	VDUM9TA1D 32A64H350	VDUM9TA2D 32A64H350
Numero di approvazione del tipo Telaio	3RF721	3RF724	3RF721	3RF724	3RE850	3RE851	3RF721	3RF724	3RE850	3RE851
Codice Telaio + Ponte con sponde	MBUM00A16 DU0A3C?40	MBUM00A26 DV0A3C?40	MBUM00A16 DU0A3C?50	MBUM00A26 DV0A3C?40	MDUM9TA1D 32A64C350	MDUM9TA2D 32A64C350	MBUM00A16 DU0A3H?50	MBUM00A26 DV0A3H?50	MDUM9TA1D 32A64H350	MDUM9TA2D 32A64H350
Numero di approvazione del tipo Telaio + Ponte con sponde	3RF688	3RF694	3RF690	3RF696	3RF715	3RF718	3RF692	3RF698	3RF716	3RF719

[1] valore medio secondo omologazione (con conducente 75 kg e serbatoio pieno al 90 %); [2] per un veicolo comandato senza equipaggiamenti supplementari;
[3] nel rispetto del peso totale circolante
Ponte con sponde su Telaio a Cabina trazione posteriore carico utile ridotto: – Telaio a Cabina L2 – 350 kg / – Telaio a Cabina L3 – 400 kg / – Telaio a Cabina L4 – 450 kg

TELAIO A CABINA DOPPIA – TRAZIONE ANTERIORE EURO6	L2				L3			
MOTORIZZAZIONE	**Twin-Turbo dCi 135**	**Energy Twin-Turbo dCi 150**	**Twin-Turbo dCi 180**	**Energy Twin-Turbo dCi 180 Quickshift**	**Twin-Turbo dCi 135**	**Energy Twin-Turbo dCi 150**	**Twin-Turbo dCi 180**	**Energy Twin-Turbo dCi 180 Quickshift**
STERZO								
Ø di sterzata tra marciapiedi (mm)	13.6	13.6	13.6	13.6	15.7	15.7	15.7	15.7
Numero di giri del volante	3.76	3.76	3.76	3.76	3.76	3.76	3.76	3.76
TELAIO								
Anteriore	Pseudo Mac Pherson	Pseudo Mac Pherson	Pseudo Mac Pherson	Pseudo Mac Pherson	Pseudo Mac Pherson	Pseudo Mac Pherson	Pseudo Mac Pherson	Pseudo Mac Pherson
Posteriore	Mono-lama	Mono-lama	Mono-lama	Mono-lama	Mono-lama	Mono-lama	Mono-lama	Mono-lama
Ø barre antirollio anteriori / posteriori (mm)	25 / 22	25 / 22	25 / 22	25 / 22	25 / 22	25 / 22	25 / 22	25 / 22
PNEUMATICI								
Dimensioni pneumatici / ruote	225/65 R16	225/65 R16	225/65 R16	225/65 R16	225/65 R16	225/65 R16	225/65 R16	225/65 R16
CONSUMI								
Protocollo di certificazione	WLTP							
Completo (l / 100 km)	12.4	12.3	13	12.4	12.4	12.3	13	12.4
L'equivalente di benzina (l/100 km)	14.1	14.02	14	14.1	14.1	14.02	14	14.1
Emissioni di CO_2 dalla produzione di carburante / elettricità (g/km)	60	60	62	60	60	60	62	60
Emissioni di CO_2 (g / km)	327	323	330	326	327	323	330	326
MASSA (kg)								
A vuoto in ordine di marcia [1]	2125	2125	2125	2125	2136	2136	2136	2136
Carico utile medio [1]	1375	1375	1375	1375	1365	1365	1365	1365
Carico utile massimo [2]	1476	1476	1476	1476	1467	1467	1467	1467
Massimo ammesso a pieno carico	3500	3500	3500	3500	3500	3500	3500	3500
Totale in marcia	6000	6000	6000	6000	6000	6000	6000	6000
Massimo trainabile, rimorchio frenato [3]	2500	2500	2500	2500	2500	2500	2500	2500
Massimo trainabile, rimorchio non frenato	750	750	750	750	750	750	750	750
Massimo ammesso anteriore	1850	1850	1850	1850	1850	1850	1850	1850
Massimo ammesso posteriore	2100	2100	2100	2100	2100	2100	2100	2100
Codice Telaio	VBHM00M86 TC153C?T0	VBHM00M36 TB153C?T0	VB?M00M46 TT153??T0	VBHM00M4S TH113C?T0	VBHM00M86 TC153H?T0	VBHM00M36 TB153H?T0	VB?M00M46 TT153??T0	VBHM00M4S TH113H?T0
Numero di approvazione del tipo Telaio	3RE670	3RE668	3RF739	3RE973	3RE671	3RE669	3RF739	3RE974
Codice Telaio + Ponte con sponde	MBHM00M86 TC153C?T0	MBHM00M36 TB153C?T0	MBHM00M46 TT153C?T0	MBHM00M4S TH113C?T0	MBHM00M86 TC153H?T0	MBHM00M36 TB153H?T0	MBHM00M46 TT153H?T0	MBHM00M4S TH113H?T0
Numero di approvazione del tipo Telaio + Ponte con sponde	3RE682	3RE680	3RF749	3RF105	3RE683	3RE681	3RF751	3RF106

[1] valore medio secondo omologazione (con conducente 75 kg e serbatoio pieno al 90 %); [2] per un veicolo comandato senza equipaggiamenti supplementari;
[3] nel rispetto del peso totale circolante
Ponte con sponde su Telaio a Cabina trazione posteriore carico utile ridotto: Telaio a Cabina Doppia L2 – 300 kg / – Telaio a Cabina Doppia L3 – 350 kg

Caratteristiche tecniche

TELAIO A CABINA DOPPIA – TRAZIONE ANTERIORE EUROVI	L2		L3	
MOTORIZZAZIONE	**Energy Twin-Turbo dCi 145**	**Energy Twin-Turbo dCi 165**	**Energy Twin-Turbo dCi 145**	**Energy Twin-Turbo dCi 165**
STERZO				
Ø di sterzata tra marciapiedi (mm)	13.6	13.6	15.7	15.7
Numero di giri del volante	3.76	3.76	3.76	3.76
TELAIO				
Anteriore	Pseudo Mac Pherson	Pseudo Mac Pherson	Pseudo Mac Pherson	Pseudo Mac Pherson
Posteriore	Mono-lama	Mono-lama	Mono-lama	Mono-lama
Ø barre antirollio anteriori / posteriori (mm)	25 / 22	25 / 22	25 / 22	25 / 22
PNEUMATICI				
Dimensioni pneumatici / ruote	225/65 R16	225/65 R16	225/65 R16	225/65 R16
CONSUMI				
Protocollo di certificazione	WLTP			
Completo (l / 100 km)	n/a	n/a	n/a	n/a
L'equivalente di benzina (l/100 km)	n/a	n/a	n/a	n/a
Emissioni di CO_2 dalla produzione di carburante / elettricità (g/km)	n/a	n/a	n/a	n/a
Emissioni di CO_2 (g / km)	n/a	n/a	n/a	n/a
MASSA (kg)				
A vuoto in ordine di marcia [1]	2125	2125	2136	2136
Carico utile medio [1]	1375	1375	1365	1365
Carico utile massimo [2]	1476	1476	1467	1467
Massimo ammesso a pieno carico	3500	3500	3500	3500
Totale in marcia	6000	6000	6000	6000
Massimo trainabile, rimorchio frenato [3]	2500	2500	2500	2500
Massimo trainabile, rimorchio non frenato	750	750	750	750
Massimo ammesso anteriore	1850	1850	1850	1850
Massimo ammesso posteriore	2100	2100	2100	2100
Codice Telaio	VBHM00A16D U013C3T0	VBHM00A26D U013C3T0	VBHM00A16D U013H3T0	VBHM00A26D U013H3T0
Numero di approvazione del tipo Telaio	n/a	n/a	n/a	n/a

[1] valore medio secondo omologazione (con conducente 75 kg e serbatoio pieno al 90 %); [2] per un veicolo comandato senza equipaggiamenti supplementari;
[3] nel rispetto del peso totale circolante
Ponte con sponde su Telaio a Cabina Doppia trazione anteriore carico utile ridotto: Telaio a Cabina Doppia L2 – 300 kg/ – Telaio a Cabina Doppia L3 – 350 kg

TELAIO A CABINA DOPPIA – TRAZIONE POSTERIORE EUROVI	RUOTE SINGOLE				RUOTE GEMELLATE							
	L2		L3		L3				L4			
MOTORIZZAZIONE	**Energy Twin-Turbo dCi 145**	**Energy Twin-Turbo dCi 165**	**Energy Twin-Turbo dCi 145**	**Energy Twin-Turbo dCi 165**	**Energy Twin-Turbo dCi 145**	**Energy Twin-Turbo dCi 165**	**Energy Twin-Turbo dCi 145**	**Energy Twin-Turbo dCi 165**	**Energy Twin-Turbo dCi 145**	**Energy Twin-Turbo dCi 165**	**Energy Twin-Turbo dCi 145**	**Energy Twin-Turbo dCi 165**
STERZO												
Ø di sterzata tra marciapiedi (mm)	13.6	13.6	15.7	15.7	13.6	13.6	13.6	13.6	15.7	15.7	15.7	15.7
Numero di giri del volante	3.76	3.76	3.76	3.76	3.76	3.76	3.76	3.76	3.76	3.76	3.76	3.76
TELAIO												
Anteriore	Pseudo Mac Pherson	Pseudo Mac Pherson	Pseudo Mac Pherson	Pseudo Mac Pherson	Pseudo Mac Pherson	Pseudo Mac Pherson	Pseudo Mac Pherson	Pseudo Mac Pherson	Pseudo Mac Pherson	Pseudo Mac Pherson	Pseudo Mac Pherson	Pseudo Mac Pherson
Posteriore	Bi-lame	Bi-lame	Bi-lame	Bi-lame	Tri-lame	Tri-lame	Tri-lame	Tri-lame	Tri-lame	Tri-lame	Tri-lame	Tri-lame
Ø barre antirollio anteriori / posteriori (mm)	21 / 22	21 / 22	21 / 22	21 / 22	24 / 30	24 / 30	24 / 30	24 / 30	24 / 30	24 / 30	24 / 30	24 / 30
PNEUMATICI												
Dimensioni pneumatici / ruote	235/65 R16	235/65 R16	235/65 R16	235/65 R16	195/75 R16	195/75 R16	195/75 R16	195/75 R16	195/75 R16	195/75 R16	195/75 R16	195/75 R16
CONSUMI												
Protocollo di certificazione	WLTP						NEDC		WLTP		NEDC	
Completo (l / 100 km)	13.0	13.3	13.0	13.3	n/a	n/a	–	–	n/a	n/a	–	–
L'equivalente di benzina (l/100 km)	14.82	15.16	14.82	15.16	n/a	n/a	–	–	n/a	n/a	–	–
Emissioni di CO_2 dalla produzione di carburante / elettricità (g/km)	63.7	65.2	63.7	65.2	n/a	n/a	–	–	n/a	n/a	–	–
Emissioni di CO_2 (g / km)	340	349	340	349	n/a	n/a	–	–	n/a	n/a	–	–
MASSA (kg)												
A vuoto in ordine di marcia [1]	2288	2238	2252	2252	2365	2365	2365	2365	2415	2415	2415	2415
Carico utile medio [1]	1213	1263	1249	1249	1135	1135	2135	2135	1086	1086	2086	2086
Carico utile massimo [2]	1339	1339	1326	1326	1201	1201	2201	2201	1152	1152	2152	2152
Massimo ammesso a pieno carico	3500	3500	3500	3500	3500	3500	4500	4500	3500	3500	4500	4500
Totale in marcia	6000	6000	6000	6000	6500	6500	7500	7500	6500	6500	7500	7500
Massimo trainabile, rimorchio frenato [3]	2300 / 2500	2300 / 2500	2300 / 2500	2300 / 2500	3000 (3500)	3000 (3500)	3000	3000	3000 (3500)	3000 (3500)	3000	3000
Massimo trainabile, rimorchio non frenato	750	750	750	750	750	750	750	750	750	750	750	750
Massimo ammesso anteriore	1850	1850	1850	1850	1850	1850	1850	1850	1850	1850	1850	1850
Massimo ammesso posteriore	2300	2300	2300	2300	2800	2800	3200	3200	2800	2800	3200	3200
Codice Telaio	VB?M00A16 DU053????	VB?M00A26 DV053????	VB?M00A16 DU053????	VB?M00A26 DV053????	VB?M00A16 DU0A3????	VB?M00A26 DV0A3????	VDHM9TA1 D32A64C350	VDHM9TA2D 32A64C350	VB?M00A16 DU0A3????	VB?M00A26 DV0A3????	VDHM9TA1D 32A64H350	VDHM9TA2D 32A64H350
Numero di approvazione del tipo Telaio	3RF788	3RF789	3RF788	3RF789	3RF721	3RF724	3RE850	3RE851	3RF721	3RF724	3RE850	3RE851
Codice Telaio + Ponte con sponde	MBHM00A16 DU053C?10	MBHM00A26 DV053C?10	MBHM00A16 DU053H?10	MBHM00A26 DV053H?10	MBHM00A16D U0A3C?50	MBHM00A26D U0A3C?50	MDHM9TA1D 32A64C350	MDHM9TA2D 32A64C350	MBHM00A16D U0A3H?50	MBHM00A26D U0A3H?50	MDHM9TA1D 32A64H350	MDHM9TA2D 32A64H350
Numero di approvazione del tipo Telaio + Ponte con sponde	3RF804	3RF795	3RF805	3RF796	n/a	n/a	3RE862	3RE863	n/a	n/a	3RE865	3RE866

[1] valore medio secondo omologazione (con conducente 75 kg e serbatoio pieno al 90 %); [2] per un veicolo comandato senza equipaggiamenti supplementari;
[3] nel rispetto del peso totale circolante
Ponte con sponde su Telaio a Cabina Doppia trazione anteriore carico utile ridotto: Telaio a Cabina Doppia L2 – 300 kg/ – Telaio a Cabina Doppia L3 – 350 kg

Caratteristiche tecniche

CASSONE	TRAZIONE ANTERIORE EURO6			CABINA DOPPIA – TRAZIONE ANTERIORE EUROCABINA DOPPIA – TRAZIONE ANTERIORE EUROVI		TRAZIONE POSTERIORE – RUOTE GEMELLATE EUROVI				CABINA DOPPIA – TRAZIONE POSTERIORE – RUOTE GEMELLATE EUROVI	
	L2			L3		L2		L3		L3	
MOTORIZZAZIONE	**Twin-Turbo dCi 135**	**Energy Twin-Turbo dCi 150**	**Twin-Turbo dCi 180**	**Energy Twin-Turbo dCi 145**	**Energy Twin-Turbo dCi 165**	**Energy Twin-Turbo dCi 145**	**Energy Twin-Turbo dCi 165**	**Energy Twin-Turbo dCi 145**	**Energy Twin-Turbo dCi 165**	**Energy Twin-Turbo dCi 145**	**Energy Twin-Turbo dCi 165**
STERZO											
Ø di sterzata tra marciapiedi (mm)	13.6	13.6	13.6	15.7	15.7	13.6	13.6	13.6	13.6	13.6	13.6
Numero di giri del volante	3.76	3.76	3.76	3.76	3.76	3.76	3.76	3.76	3.76	3.76	3.76
TELAIO											
Anteriore	Pseudo Mac Pherson	Pseudo Mac Pherson	Pseudo Mac Pherson	Pseudo Mac Pherson	Pseudo Mac Pherson	Pseudo Mac Pherson	Pseudo Mac Pherson	Pseudo Mac Pherson	Pseudo Mac Pherson	Pseudo Mac Pherson	Pseudo Mac Pherson
Posteriore	Mono-lama	Mono-lama	Mono-lama	Mono-lama	Mono-lama	Tri-lame	Tri-lame	Tri-lame	Tri-lame	Tri-lame	Tri-lame
Ø barre antirollio anteriori / posteriori (mm)	25 / 22	25 / 22	25 / 22	25/ 22	25/ 22	24 / 30	24 / 30	24 / 30	24 / 30	24 / 30	24 / 30
PNEUMATICI											
Dimensioni pneumatici / ruote	225/65 R16	225/65 R16	225/65 R16	225/65 R16	225/65 R16	195/75 R16	195/75 R16	195/75 R16	195/75 R16	195/75 R16	195/75 R16
CONSUMI											
Protocollo di certificazione	WLTP									NEDC	
Completo (l / 100 km)	12.4	12.3	13	12.8	13.1	n/a	n/a	n/a	n/a	–	–
L'equivalente di benzina (l/100 km)	14.1	14.02	14	15	15	n/a	n/a	n/a	n/a	–	–
Emissioni di CO_2 dalla produzione di carburante / elettricità (g/km)	60.0	60.0	62	63	64	n/a	n/a	n/a	n/a	–	–
Emissioni di CO_2 (g / km)	327	323	330	336	344	n/a	n/a	n/a	n/a	–	–
MASSA (kg)											
A vuoto in ordine di marcia [1]	2495	2495	2495	2552	2552	2722	2722	2866	2866	2760	2760
Carico utile medio [1]	1005	1005	1005	948	948	778	778	635	635	740	740
Carico utile massimo [2]	1167	1167	1167	982	982	884	884	770	770	769	769
Massimo ammesso a pieno carico	3500	3500	3500	3500	3500	3500	3500	3500	3500	3500	3500
Totale in marcia	6000	6000	6000	6000	6000	6500	6500	6500	6500	6500	6500
Massimo trainabile, rimorchio frenato [3]	2500	2500	2500	2500	2500	3000 (Option 3500)	3000 (Option 3500)	3000 (Option 3500)	3000 (Option 3500)	3000 (Option 3500)	3000 (Option 3500)
Massimo trainabile, rimorchio non frenato	750	750	750	750	750	750	750	750	750	750	750
Massimo ammesso anteriore	1850	1850	1850	1850	1850	1850	1850	1850	1850	1850	1850
Massimo ammesso posteriore	2100	2100	2100	2100	2100	2800	2800	2800	2800	2800	2800
Codice Telaio	MBMM00M86 TC153C?T0	MBMM00M36 TB153C?T0	MBMM00M46 TT153C?T0	MBPM00A16 DU013H?T0	MBPM00A26 DV013H?T0	MBMM00A16D U013C.310	MBMM00A26D U013C.310	MBMM00A16D U013H.310	MBMM00A26D U013H.310	MBPM9TA1D 32063C250	MBPM9TA2D 32063C250
Numero di approvazione del tipo Telaio	3RE686	3RE685	3RF753	3RF704	3RF705	n/a	n/a	n/a	n/a	3RE748	3RE751

[1] valore medio secondo omologazione (con conducente 75 kg e serbatoio pieno al 90 %); [2] per un veicolo comandato senza equipaggiamenti supplementari;
[3] nel rispetto del peso totale circolante
* Versione in corso d'omologazione

PIANALE CABINATO – TRAZIONE ANTERIORE EURO6	L2H1	L3H1				L3H2			
MOTORIZZAZIONE	**Twin-Turbo dCi 135**	**Twin-Turbo dCi 135**	**Energy Twin-Turbo dCi 150**	**Twin-Turbo dCi 180**	**Energy Twin-Turbo dCi 180 Quickshift**	**Twin-Turbo dCi 135**	**Energy Twin-Turbo dCi 150**	**Twin-Turbo dCi 180**	**Energy Twin-Turbo dCi 180 Quickshift**
STERZO									
Ø di sterzata tra marciapiedi (mm)	13.6	15.7	15.7	15.7	15.7	15.7	15.7	15.7	15.7
Numero di giri del volante	3.76	3.76	3.76	3.76	3.76	3.76	3.76	3.76	3.76
TELAIO									
Anteriore	Pseudo Mac Pherson	Pseudo Mac Pherson	Pseudo Mac Pherson	Pseudo Mac Pherson	Pseudo Mac Pherson	Pseudo Mac Pherson	Pseudo Mac Pherson	Pseudo Mac Pherson	Pseudo Mac Pherson
Posteriore	Mono-lama	Mono-lama	Mono-lama	Mono-lama	Mono-lama	Mono-lama	Mono-lama	Mono-lama	Mono-lama
Ø barre antirollio anteriori / posteriori (mm)	25 / 22	25 / 22	25 / 22	25 / 22	25 / 22	25 / 22	25 / 22	25 / 22	25 / 22
PNEUMATICI									
Dimensioni pneumatici / ruote	225/65 R16	225/65 R16	225/65 R16	225/65 R16	225/65 R16	225/65 R16	225/65 R16	225/65 R16	225/65 R16
CONSUMI									
Protocollo di certificazione	WLTP								
Completo (l / 100 km)	12.4	12.4	12.3	13	12.4	12.4	12.3	13	12.4
L'equivalente di benzina (l/100 km)	14.1	14.1	14.02	14	14.1	14.1	14.02	14	14.1
Emissioni di CO_2 dalla produzione di carburante / elettricità (g/km)	60.0	60.0	60.0	62	60.0	60.0	60.0	62	60.0
Emissioni di CO_2 (g / km)	327.0	327.0	323	330	326	327.0	323	330	326
MASSA (kg)									
A vuoto in ordine di marcia [1]	1816	1841	1841	1841	1841	1860	1860	1860	1860
Carico utile medio [1]	1685	1659	1659	1659	1659	1640	1640	1640	1640
Carico utile massimo [2]	1767	1746	1746	1746	1746	1727	1727	1727	1727
Massimo ammesso a pieno carico	3500	3500	3500	3500	3500	3500	3500	3500	3500
Totale in marcia	6000	6000	6000	6000	6000	6000	6000	6000	6000
Massimo trainabile, rimorchio frenato [3]	2500	2500	2500	2500	2500	2500	2500	2500	2500
Massimo trainabile, rimorchio non frenato	750	750	750	750	750	750	750	750	750
Massimo ammesso anteriore	1850	1850	1850	1850	1850	1850	1850	1850	1850
Massimo ammesso posteriore	2100	2100	2100	2100	2100	2100	2100	2100	2100
Codice Telaio	VAEM00M86 TC153??T0	VAEM00M86 TC153??T0	VAEM00M36 TB153??T0	VAEM00M46 TT153??T0	VAEM00M4S TH113??T0	VAEM00M86 TC153??T0	VAEM00M36 TB153??T0	VAEM00M46 TT153??T0	VAEM00M4S TH113??T0
Numero di approvazione del tipo Telaio	3RE659	3RE659	3RE658	3RF738	3RE948	3RE659	3RE658	3RF738	3RE948

[1] valore medio secondo omologazione (con conducente 75 kg e serbatoio pieno al 90 %); [2] per un veicolo comandato senza equipaggiamenti supplementari;
[3] nel rispetto del peso totale circolante

Caratteristiche tecniche

PIANALE CABINATO – TRAZIONE ANTERIORE EUROVI	L2H1		L3H1		L3H2	
MOTORIZZAZIONE	**Energy Twin-Turbo dCi 145**	**Energy Twin-Turbo dCi 165**	**Energy Twin-Turbo dCi 145**	**Energy Twin-Turbo dCi 165**	**Energy Twin-Turbo dCi 145**	**Energy Twin-Turbo dCi 165**
STERZO						
Ø di sterzata tra marciapiedi (mm)	13.6	13.6	15.7	15.7	15.7	15.7
Numero di giri del volante	3.76	3.76	3.76	3.76	3.76	3.76
TELAIO						
Anteriore	Pseudo Mac Pherson	Pseudo Mac Pherson	Pseudo Mac Pherson	Pseudo Mac Pherson	Pseudo Mac Pherson	Pseudo Mac Pherson
Posteriore	Mono-lama	Mono-lama	Mono-lama	Mono-lama	Mono-lama	Mono-lama
Ø barre antirollio anteriori / posteriori (mm)	25 / 22	25 / 22	25 / 22	25 / 22	25 / 22	25 / 22
PNEUMATICI						
Dimensioni pneumatici / ruote	225/65 R16	225/65 R16	225/65 R16	225/65 R16	225/65 R16	225/65 R16
CONSUMI (direttiva europea 80/1268/CEE)						
Protocollo di certificazione *	WLTP					
Completo (l / 100 km)	12.8	13.1	12.8	13.1	12.8	13.1
L'equivalente di benzina (l/100 km)	14.59	14.93	14.59	14.93	14.59	14.93
Emissioni di CO_2 dalla produzione di carburante / elettricità (g/km)	63	64	63	64	63	64
Emissioni di CO_2 (g / km)	336	344	336	344	336	344
MASSA (kg)						
A vuoto in ordine di marcia [1]	1816	1816	1841	1841	1860	1860
Carico utile medio [1]	1685	1685	1659	1659	1640	1640
Carico utile massimo [2]	1767	1746	1746	1746	1727	1727
Massimo ammesso a pieno carico	3500	3500	3500	3500	3500	3500
Totale in marcia	6000	6000	6000	6000	6000	6000
Massimo trainabile, rimorchio frenato [3]	2500	2500	2500	2500	2500	2500
Massimo trainabile, rimorchio non frenato	750	750	750	750	750	750
Massimo ammesso anteriore	1850	1850	1850	1850	1850	1850
Massimo ammesso posteriore	2100	2100	2100	2100	2100	2100
Codice Telaio	VAEM00A16D U013??T0	VAEM00A26D V013??T0	VAEM00A16D U013??T0	VAEM00A26D V013??T0	VAEM00A16D U013??T0	VAEM00A26D V013??T0
Numero di approvazione del tipo	3RF613	3RF614	3RF613	3RF614	3RF613	3RF614

[1] valore medio secondo omologazione (con conducente 75 kg e serbatoio pieno al 90 %);
[2] per un veicolo comandato senza equipaggiamenti supplementari;
[3] nel rispetto del peso totale circolante

Dimensioni

	PIANALE CABINATO		
	L2H1	L3H1	L3H2
DIMENSIONI (mm)	Trazione Anteriore		
Passo	3682	4332	
Lunghezza totale	5557	6207	
Lunghezza fuori tutto con sponde posteriori aperte	5751	7021	7071
Sbalzo anteriore	869		
Sbalzo posteriore	1006		
Carreggiata anteriore	1750		
Carreggiata posteriore	1730		
Larghezza totale / con retrovisori esterni / a braccio lungo	2070 / 2470/2654		
Larghezza fuori tutto carrozzabile	2170 – 2350		
Altezza con peso a vuoto	2264 – 2270	2258 – 2264	2451 – 2457
Altezza dal suolo a pieno carico	166		
Larghezza anteriore fino ai pannelli porte	1749		
Altezza anteriore sotto il tetto a 14°	1017		
Lunghezza della Cabina	1596		
Lunghezza carrozzabile	3091 – 3313	3741 – 4583	3741 – 4632

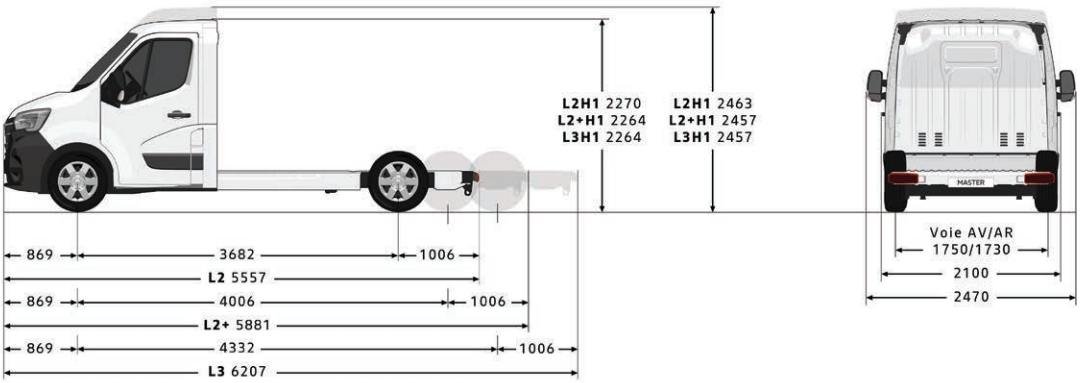

	TELAIO A CABINA						
	L2			L3			L4
	Trazione anteriore	Trazione posteriore		Trazione anteriore	Trazione posteriore		Trazione posteriore
DIMENSIONI (mm)	Ruote singole	Ruote singole	Ruote gemellate	Ruote singole	Ruote singole	Ruote gemellate	Ruote gemellate
Passo	3682			4332		3682	4332
Lunghezza totale	5670			6320		6220	6870
Lunghezza fuori tutto con sponde posteriori aperte	5924	6754	6452	7298	8206	6452	7928
Sbalzo anteriore	869						
Sbalzo posteriore	1119					1669	
Carreggiata anteriore	1750						
Carreggiata posteriore	1730		1612	1730		1612	
Larghezza totale / con retrovisori esterni / a braccio lungo	2070 / 2470 / 2654						
Larghezza fuori tutto carrozzabile	2170 – 2350						
Altezza con peso a vuoto	2259 – 2265	2279 – 2284	2278 – 2283	2252 – 2258	2270 – 2276	2278 – 2283	2267 – 2273
Altezza dal suolo a pieno carico	166						
Larghezza anteriore fino ai pannelli porte	1749						
Altezza anteriore sotto il tetto a 14°	1017						
Lunghezza della Cabina	1616						
Lunghezza carrozzabila	3184 – 3466	3184 – 4295	3184 – 3993	3834 – 4840	3834 – 5748	3734 – 3993	4384 – 5470

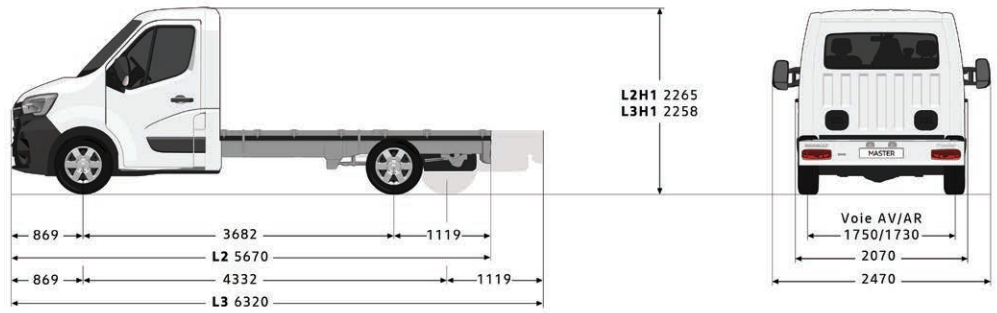

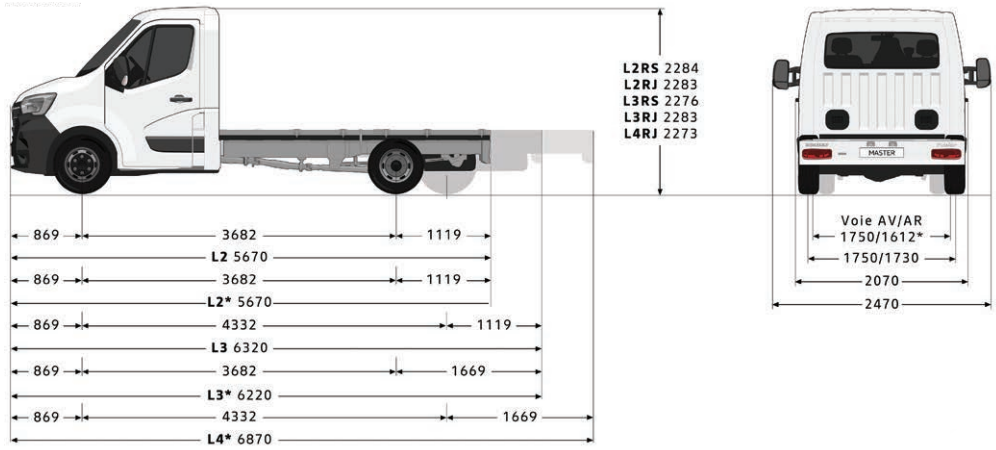

Dimensioni

DIMENSIONI (mm)	TELAIO A CABINA DOPPIA					
	L2		L3			L4
	Trazione anteriore	Trazione posteriore	Trazione anteriore	Trazione posteriore		Trazione posteriore
	Ruote singole	Ruote singole	Ruote singole	Ruote singole	Ruote gemellate	Ruote gemellate
Passo	3682		4332		3682	4332
Lunghezza totale	5670		6320		6220	6870
Lunghezza fuori tutto con sponde posteriori aperte	5643	4661	7252	8206	6193	7645
Sbalzo anteriore	869					
Sbalzo posteriore	1119				1669	
Carreggiata anteriore	1750					
Carreggiata posteriore	1730				1612	
Larghezza totale / con retrovisori esterni / a braccio lungo	2070 / 2470 / 2654					
Larghezza fuori tutto carrozzabile	2170–2350					
Altezza con peso a vuoto	2266 – 2272	2290 – 2295	2258 – 2263	2280 – 2285	2295 – 2301	2282 – 2286
Altezza dal suolo a pieno carico	169	197			167	
Larghezza anteriore fino ai pannelli porte	1749					
Altezza anteriore sotto il tetto a 14°	1017					
Lunghezza della Cabina	2366					
Lunghezza carrozzabila	2434	3232 – 3434	3084 – 4044	3084 – 4998	2985	3635 – 4436

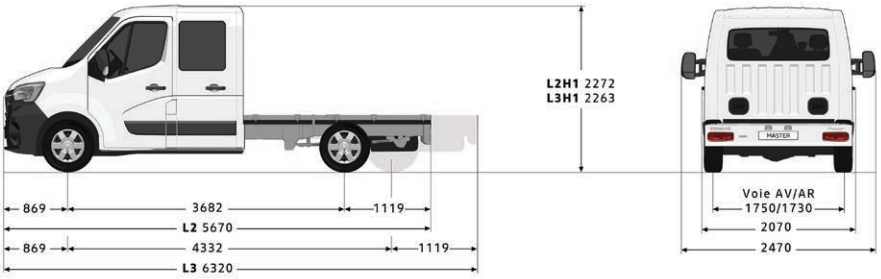

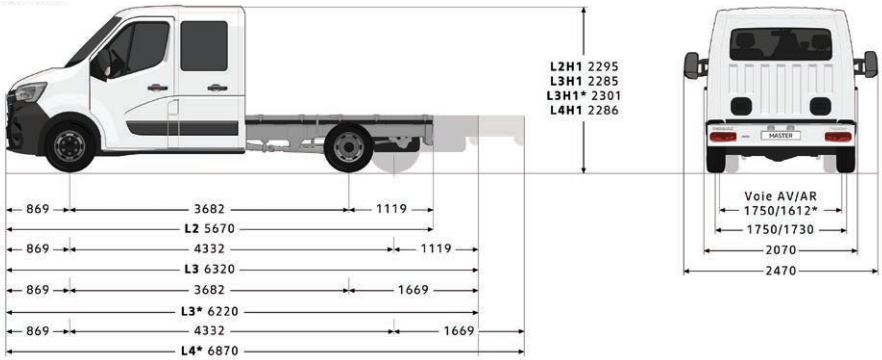

DIMENSIONI (mm)	PONTE CON SPONDE – CABINA SINGOLA						
	L2			L3			L4
	Trazione anteriore	Trazione posteriore		Trazione anteriore	Trazione posteriore		Trazione posteriore
	Ruote singole	Ruote singole	Ruote gemellate	Ruote singole	Ruote singole	Ruote gemellate	Ruote gemellate
Passo	3682			4332		3682	4332
Lunghezza totale	5776			6445		6326	6976
Sbalzo anteriore	869						
Sbalzo posteriore	1224			1244		1775	
Carreggiata anteriore	1750						
Carreggiata posteriore	1730		1612	1730		1612	
Larghezza totale / con retrovisori esterni	2100 / 2470						
Altezza con peso a vuoto	2350		2375	2350		2375	2375
Lunghezza dei ponti	3230			3900		3780	4430
Altezza di carico dei ponti	960						
Larghezza / Altezza dei ponti	2100 / 400						

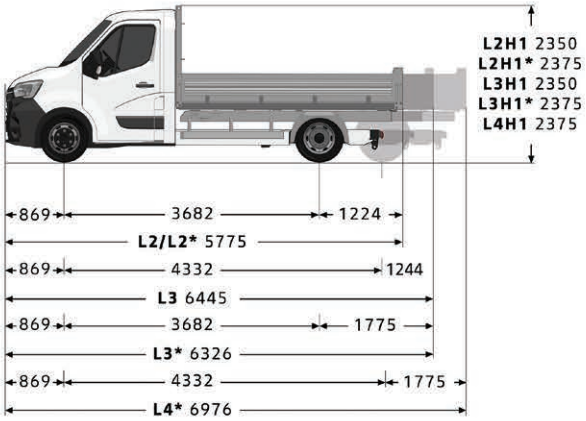

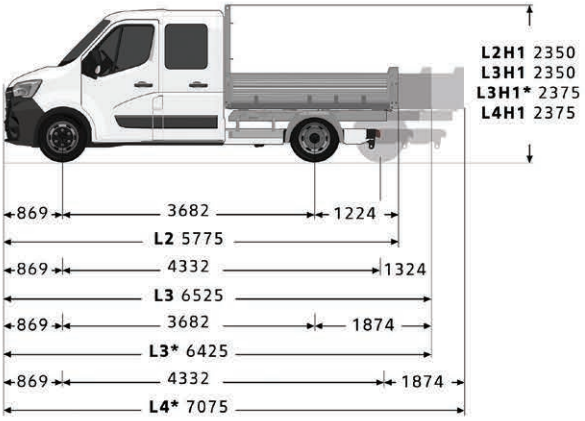

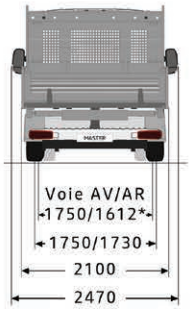

Dimensioni

DIMENSIONI (mm)	CASSONE RIBALTABILE – CABINA SINGOLA			CASSONE RIBALTABILE – CABINA DOPPIA	CASSONE RIBALTABILE – CABINA DOPPIA
	L2	L2	L3	L3	L3
	Trazione anteriore	Trazione posteriore	Trazione posteriore	Trazione anteriore	Trazione posteriore
	Ruote singole	Ruote gemellate	Ruote gemellate	Ruote singole	Ruote gemellate
Passo	3682			4332	
Lunghezza totale	5846		6416	6566	6465
Sbalzo anteriore	869				
Sbalzo posteriore	1295		1865	1364	1914
Carreggiata anteriore	1750				
Carreggiata posteriore	1730	1612			
Larghezza totale / con retrovisori esterni	2070 / 2470				
Altezza con peso a vuoto	2370	2400			
Lunghezza dei ponti	3280		3180	3280	3180
Altezza di carico dei ponti	1020	1080			
Larghezza / Altezza dei ponti	2100 / 400				

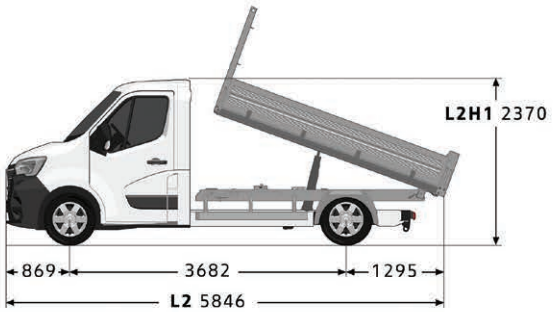

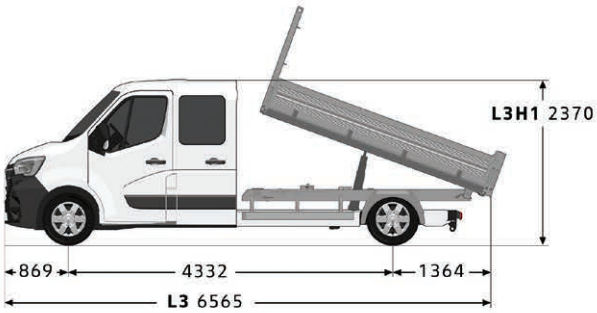

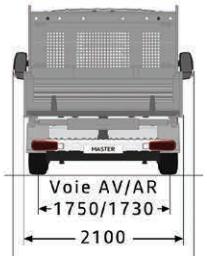

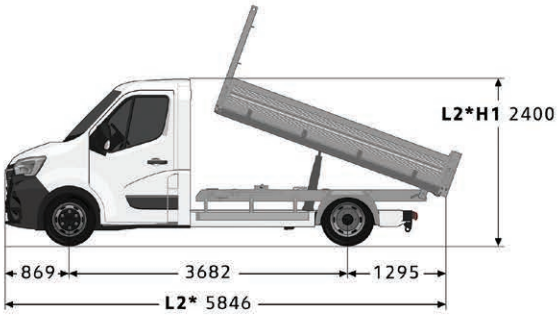

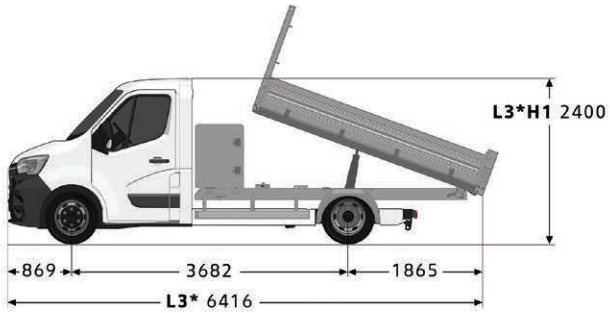

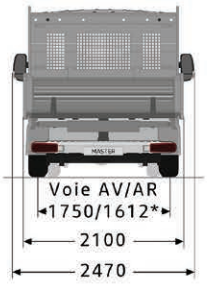

DIMENSIONI (mm)	PONTE CON SPONDE – CABINA DOPPIA					
	L2		L3			L4
	Trazione anteriore	Trazione posteriore	Trazione anteriore	Trazione posteriore		Trazione posteriore
	Ruote singole	Ruote singole	Ruote singole	Ruote singole	Ruote gemellate	Ruote gemellate
Passo	3682		4332		3682	4332
Lunghezza totale	5776		6526		6425	7075
Sbalzo anteriore	869					
Sbalzo posteriore	1224		1324		1874	
Carreggiata anteriore	1750					
Carreggiata posteriore	1730				1612	
Larghezza totale / con retrovisori esterni	2100 / 2470					
Altezza con peso a vuoto	2350				2375	
Lunghezza dei ponti	2480		3230		3130	3780
Altezza di carico dei ponti	1030					
Larghezza / Altezza dei ponti	2100 / 400					

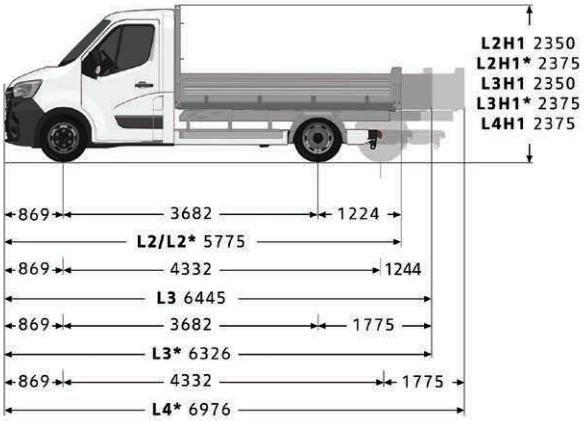

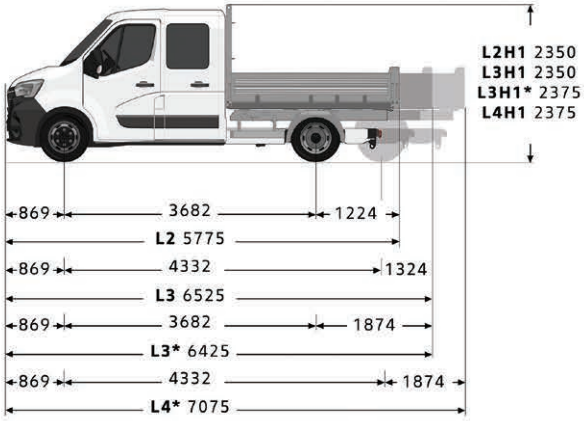

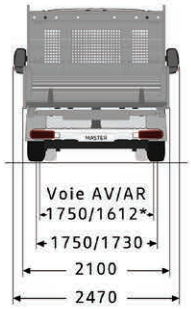

Informazioni generali

Contratto d'estensione della garanzia (Renault Assistance inclusa)	L2	L3	L4
4 anni o 100 000 km	**649.95** / 700.–	**649.95** / 700.–	**649.95** / 700.–
4 anni o 150 000 km	**1 207.06** / 1 300.–	**1 207.06** / 1 300.–	**1 207.06** / 1 300.–
5 anni o 100 000 km	**1 021.36** / 1 100.–	**1 021.36** / 1 100.–	**1 021.36** / 1 100.–
5 anni o 150 000 km	**1 485.61** / 1 600.–	**1 485.61** / 1 600.–	**1 485.61** / 1 600.–
6 anni o 100 000 km	**1 485.61** / 1 600.–	**1 485.61** / 1 600.–	**1 485.61** / 1 600.–
6 anni o 150 000 km	**1 857.01** / 2 000.–	**1 857.01** / 2 000.–	**1 857.01** / 2 000.–

Prezzi validi fino alla fine del primo anno a partire dall'immatricolazione.

GARANZIA

- 12 anni di garanzia anticorrosione
- 3 anni di garanzia sulla vernice
- 3 anni di garanzia del costruttore o 100 000 km (vale il primo dei due termini raggiunto)
- 1 anno di garanzia sugli accessori
- 3 anni di garanzia sugli accessori combinati con l'acquisto di un nuovo veicolo

CONTRATTO D'ESTENSIONE DI GARANZIA RENAULT

Il contratto d'estensione di garanzia Renault vi semplifica la vita e vi permette di viaggiare senza preoccupazioni. L'estensione di garanzia consente di prolungare di massimo 3 anni supplementari la garanzia del costruttore fino ad un massimo di 150 000 km. Optando per questo contratto, tutte le riparazioni (ricambi e manodopera) di pezzi meccanici, elettrici ed elettronici saranno coperte [1]. Inoltre è inclusa l'assicurazione Renault Assistance.

[1] Conformemente alle condizioni contrattuali

CONTRATTI DI MANUTENZIONE RENAULT

Il contratto di manutenzione SMALL Renault contempla ogni tipo di intervento di manutenzione conformemente al piano riguardante la manutenzione. Il contratto di manutenzione MEDIUM Renault copre invece le prestazioni previste dal contratto di manutenzione SMALL Renault e, in più, l'estensione della garanzia. Con il contratto di manutenzione LARGE scegliete il pacchetto completo. Esso include tutte le prestazioni del contratto di manutenzione MEDIUM Renault, comprese inoltre quelle per tutte le parti soggette a usura [2]. Per entrambi i tipi di contratto è possibile adeguare esattamente scadenza e chilometraggio alle proprie esigenze individuali.

[2] Conformemente alle condizioni contrattuali

RENAULT ASSISTANCE

044 834 12 00

RENAULT CREDIT

www.rci-finance.ch

Cliccate, scegliete, sognate su www.renault.ch o componete il numero gratuito 0800 80 80 77.

Renault Suisse SA si riserva il diritto di modificare i prezzi così come l'equipaggiamento in qualsiasi momento senza preavviso.

MASTER in poche parole

- Twin-Tubo Motori potenti ed economici da 135 a 180 CV
- Controllo elettronico della stabilità ESC con Extended Grip, assistenza alla partenza in salita, sistema di stabilizzazione del rimorchio, sistema antipattinamento
- Ampia scelta di varianti della carrozzeria: Furgone, Telaio a Cabina Singola o Doppia, Pianale Cabinato
- Molteplici varianti: trazione anteriore, posteriore o 4x4, 4 lunghezze, 3 altezze sotto il padiglione, massa massima autorizzata da 2,8 a 4,5 t, carico rimorchiabile fino a 3,5 t
- Massima funzionalità in cabina grazie ai numerosi e pratici vani e scomparti

77 11 539 866