RENAULT KANGOO VAN

Preise und Ausstattungen

Nr. 15.0/ab Mai 2025

Versionen & Motorisierungen

CODE: KF1			ADVANCE	EXTRA
KANGOO VAN				
STANDARD L1				
1.3 TCe 100 PF	6-Gang-Schaltgetriebe	CHE01		**24 700.–**/26 701.– FG1E2MA 6W S
1.3 TCe 130 PF	6-Gang-Schaltgetriebe	CHE01		**25 900.–**/27 998.– FG1E2MB 6W S
1.3 TCe 130 PF EDC	EDC automatisiertes 7-Gang-Doppelkupplungsgetriebe (Efficient Dual Clutch)	CHE01		**27 900.–**/30 160.– FG1E2MB 6WAS
1.5 Blue dCi 95	6-Gang-Schaltgetriebe	CHE01		**27 300.–**/29 511.– FG1E2AB 6W S
1.5 Blue dCi 115 EDC	EDC automatisiertes 7-Gang-Doppelkupplungsgetriebe (Efficient Dual Clutch)	CHE01		**30 200.–**/32 646.– FG1E2AC 6WAS
OPEN SESAME BY RENAULT L1				
1.3 TCe 130 PF	6-Gang-Schaltgetriebe	CHE01		**27 600.–**/29 836.– F1E2MB 6W SG
1.3 TCe 130 PF EDC	EDC automatisiertes 7-Gang-Doppelkupplungsgetriebe (Efficient Dual Clutch)	CHE01		**29 600.–**/31 998.– F1E2MB 6WASG
STANDARD L2 2 PLÄTZE				
1.3 TCe 130 PF	6-Gang-Schaltgetriebe	CHE01		**27 900.–**/30 160.– FG2E2MB 6W S
1.3 TCe 130 PF EDC	EDC automatisiertes 7-Gang-Doppelkupplungsgetriebe (Efficient Dual Clutch)	CHE01		**29 900.–**/32 322.– FG2E2MB 6WAS
1.5 Blue dCi 95	6-Gang-Schaltgetriebe	CHE01		**29 300.–**/31 673.– FG2E2AB 6W S
1.5 Blue dCi 115 EDC	EDC automatisiertes 7-Gang-Doppelkupplungsgetriebe (Efficient Dual Clutch)	CHE01		**32 200.–**/34 808.– FG2E2AC 6WAS
STANDARD L2 5 PLÄTZE				
1.3 TCe 130 PF	6-Gang-Schaltgetriebe	CHE01	**29 200.–**/31 565.– FG2E1MBM6W S	
1.3 TCe 130 PF EDC	EDC automatisiertes 7-Gang-Doppelkupplungsgetriebe (Efficient Dual Clutch)	CHE01	**31 200.–**/33 727.– FG2E1MBM6WAS	

Empfohlene Verkaufspreise in CHF. Preise exklusive 8.1% MWST / inklusive 8.1% MWST

* Geschwindigkeitsbegrenzung 110 Km/h zur Verbrauchsoptimierung

** Nur ab Lager verfügbar

Serienausstattungen

ADVANCE

Aussendesign:
- Stahlfelgen 16' und Radzierblenden medium Carten (Nur auf L2)
- Aussenspiegel in Schwarz
- Türaussengriffe schwarz
- Heckflügeltüren verblecht, 180°
- Schiebetür links mit öffnendem Fenster
- Schiebetür rechts verblecht mit B-Säule
- Hinteres Seitenblech
- Ohne Seitenschutz
- 90° Fronttüröffnung (Beifahrer)

Innendesign:
- Innenharmonie Schwarz
- Sitzbezug Inti
- Dashboard mit 3.5-Zoll-TFT-Monitor
- Multifunktionslenkrad aus geschäumtem Kunststoff
- Klassische seitliche Innenverkleidung maxi
- 12V-Anschluss in Laderaum

Sicherheit und Fahrassistenzsysteme:
- LED-Tagfahrlicht
- Halogenscheinwerfer mit LED-Lichtsignatur / Voll-LED-Leuchten
- Fahrerairbag und Beifahrerairbag
- Automatisches Einschalten der Scheinwerfer und Scheibenwischer
- Elektronisches Stabilitätsprogramm (ESC) mit Untersteuerungskontrolle und Antriebsschlupfregelung (ASR) mit Berganfahrhilfe (HSA)
- Reifenreparatur-Kit
- E-Call Notrufsystem
- Fahrer + Passagiere SBR (optisch und akustisch), ausser dem abnehmbaren einfachen Sitz
- Tempomat mit Bremsfunktion
- Reifendruckkontrollsystem indirekt
- Seitenairbag Fahrer + Windowairbag
- Spurhalteassistent
- Einparkhilfe hinten
- Müdigkeits- und Aufmerksamkeitswarner
- Intelligenter Geschwindigkeitsassistent
- Automatische Notfallbremsfunktion
- Automatische Parkbremse

Komfort:
- Elektrische Fensterheber vorne mit Schnellsenkfunktion auf Fahrerseite
- Beifahrersitz nicht umklappbar
- Aussenspiegel elektrisch einstell- und beheizbar mit Temperatursensor, asphärisch auf der Fahrerseite
- Elektrische Türverriegelung mit Fernbedienung
- 3-Knopf-Schlüssel mit Fernbedienung
- Trennwand, verblecht
- Handschuhfach offen
- Ablagefach im Dach vorne
- Bodenbelag Gummi in der Fahrerkabine
- Kabinenbeleuchtung Glühbirne
- Manuelle Klimaanlage
- LED Beleuchtung Laderaum

Multimedia:
- EASY LINK 8''-Display mit DAB+-Radio (USB, AUX, Bluetooth, Apple Carplay& Android Auto)

EXTRA (zusätzlich zu Advance)

Aussendesign:
- Seitenwand links verblecht

Nur auf OPEN SESAME BY RENAULT
- Schiebetür rechts verblecht ohne B-Säule
- Extra breite seitliche Öffnung

Innendesign:
- Dashboard mit 7-Zoll-TFT-Farbmonitor
- Klassische seitliche Innenverkleidung
- 6 Befestigungsösen (Laderaumboden)

Sicherheit und Fahrassistenzsysteme:
- Fahrer + Beifahrer SBR (optisch und akustisch), ausser dem abnehmbaren einfachen Sitz
- Rückfahrkamera
- Ohne Automatische Parkbremse
- Automatische Parkbremse (nur für L2)

Nur auf OPEN SESAME BY RENAULT
- Beifahrer-Airbag
- Beifahrer deaktivierbar
- Seitenairbag Fahrer + Windowairbag

Komfort:
- Fahrersitz in der Höhe verstellbar
- Schublade «Easy Life»
- Beifahrersitz umklappbar

Nur auf OPEN SESAME BY RENAULT
- Drehbares komplettes Lastschutzgitter + Beifahrersitz umklappbar

Ausstattung

		STANDARD		OPEN SESAME BY RENAULT
		ADVANCE	EXTRA	EXTRA
PCU94	**Pack Windows 1** (nur mit CLCVIT) (nur mit RVIMA oder RVIAT)			
	Heckscheibenwischer	**350.–**/378.–	**350.–**/378.–	**350.–**/378.–
	Beheizbare Heckscheibe			
	Heckflügeltüren verglast			
PCK22	**Pack Windows 2** (nicht mit L2) (nur mit CLCVIT) (nur mit RVIMA oder RVIAT)			
	Heckscheibenwischer		**350.–**/378.–	**350.–**/378.–
	Beheizbare Heckscheibe			
	Heckklappe verglast			
PK91S5 THABT1	**Pack Modulight** (nur mit RVIMA oder RVIAT)			
	Drehbares komplettes Lastschutzgitter		**650.–**/703.–	
	Heckscheibenwischer			
	Beheizbare Heckscheibe			
	Heckflügeltüren verglast			
PCV76	**Pack Seat Plus** (nur mit ISOFIX) (nicht mit BQBUR1, BQFIXR)			
	Sitzheizung Vordersitze	**500.–**/541.–	**500.–**/541.–	
	Fahrersitz mit verstellbarer Lendenstütze			
	Höhenverstellbarer Beifahrersitz			
PCV0Y	**Pack Seat Driver**			
	Fahrersitz mit verstellbarer Lendenstütze		**400.–**/432.–	**400.–**/432.–
	Hohe Zentralkonsole mit Armlehne			
	Fahrersitz beheizbar			
PCVF2	**PACK DRIVE ADVANCE** (nur mit Automatikgetriebe) (nur mit PCVFL)			
	Renault-Chipkarte Keyless-Drive Hands-free	**700.–**/757.–		
	Aussentürgriffe in Wagenfarbe			
	Adaptiver Tempomat			
	Lenkrad in Lederoptik			
PCVG6	**PACK DRIVE EXTRA** (nur mit Automatikgetriebe) (nur mit PCVEG und FPASS) (nicht mit CLCPIV)			
	3-Knopf-Schlüssel mit Fernbedienung und Möglichkeit nur die Fahrertür zu entriegeln		**650.–**/703.–	
	Aussentürgriffe in Wagenfarbe			
	Adaptiver Tempomat			
	Lenkrad in Lederoptik			
PCVGA	**PACK DRIVE OPEN SESAME** (nur mit Automatikgetriebe) (nur mit PCVEG)			
	Renault-Chipkarte Keyless-Drive Hands-free			**1100.–**/1189.–
	Aussentürgriffe in Wagenfarbe			
	Adaptiver Tempomat			
	Lenkrad in Lederoptik			
	Automatische Parkbremse			
PCV68	**Pack Comfort**			
	3-Knopf-Schlüssel mit Fernbedienung und Möglichkeit nur die Fahrertür zu entriegeln		**250.–**/270.–	
	Aussentürgriffe in Wagenfarbe			
PCV80	**Pack Technic**			
	Hohe Zentralkonsole mit Armlehne	**200.–**/216.–	**200.–**/216.–	**200.–**/216.–
	Kabellose Handy-Ladestation			
PCVFL	**Pack Safety Advance** (nicht mit PCK22)			
	EASY LINK 8''-Display mit DAB+-Radio und Navigation (USB, AUX, Bluetooth, Apple Carplay& Android Auto)	**1900.–**/2054.–		
	Einparkhilfe hinten vorne und seitlich			
	Rückfahrkamera			
	Toter Winkel-Warner mit Intervention			
	LED Blinker			
	Seitenspiegel in Wagenfarbe			
	Querverkehrswarner			
	Dashboard mit 7-Zoll-TFT-Farbmonitor			
PCVEG	**Pack Safety Extra** (nicht mit PCK22)			
	EASY LINK 8''-Display mit DAB+-Radio und Navigation (USB, AUX, Bluetooth, Apple Carplay& Android Auto)		**1600.–**/1730.–	**1600.–**/1730.–
	Einparkhilfe hinten vorne und seitlich			
	Toter Winkel-Warner mit Intervention			
	LED Blinker			
	Seitenspiegel in Wagenfarbe			
	Querverkehrswarner			
PCVBJ	**Pack Vision**			
	Rückfahrkamera	**500.–**/541.–		
	Dashboard mit 7-Zoll-TFT-Farbmonitor			

Ausstattung

		STANDARD		OPEN SESAME BY RENAULT
		ADVANCE	EXTRA	EXTRA
	Multimedia			
NA41A	EASY LINK 8''-Display mit DAB+-Radio und Navigation (USB, AUX, Bluetooth, Apple Carplay& Android Auto) (nur mit ITP15)	**500.–**/541.–	**500.–**/541.–	**500.–**/541.–
REACTI	Kabellose Handy-Ladestation (nur mit CSRAC1)	**150.–**/162.–	PACK TECHNIC	PACK TECHNIC
SACTL2	Smartphone Halterung + 2 USB Anschlüsse	**100.–**/108.–	**100.–**/108.–	**100.–**/108.–
	Sicherheit und Fahrassistenzsysteme			
PRAHL	Adaptives Fernlicht		**300.–**/324.–	**300.–**/324.–
FFGL2	Nebelscheinwerfer LED	**300.–**/324.–	**300.–**/324.–	**300.–**/324.–
LEDH2	Voll-LED Scheinwerfer	**500.–**/541.–	**500.–**/541.–	**500.–**/541.–
ESPGRL	Extended Grip (nur mit PNEUTT)	**200.–**/216.–	**200.–**/216.–	**200.–**/216.–
RVIMA	Innenspiegel	**100.–**/108.–	**100.–**/108.–	**100.–**/108.–
RVIAT	Automatisch abblendender Innenspiegel	**150.–**/162.–	**150.–**/162.–	**150.–**/162.–
RETVIS	Wide View Mirror	**100.–**/108.–	**100.–**/108.–	**100.–**/108.–
FPASS	Automatische Parkbremse (Serie auf L2)	●	**600.–**/649.–	**600.–**/649.–
ITP15	Einparkhilfe hinten vorne und seitlich (nicht mit PCK22)		**600.–**/649.–	**600.–**/649.–
BSD02	Toter Winkel-Warner mit Intervention (nicht mit PCK22) (nur mit NA41A)		**500.–**/541.–	**500.–**/541.–
SUPCPE	Doppelzentralverriegelung	**200.–**/216.–	**200.–**/216.–	**200.–**/216.–
RSEC01	Reserverad	**200.–**/216.–	**200.–**/216.–	**200.–**/216.–
PNEUTT	Ganz-Jahres-Reifen	**300.–**/324.–	**300.–**/324.–	**300.–**/324.–
	Komfort			
CA03	Zweizonen-Klimaautomatik	**500.–**/541.–	**500.–**/541.–	**500.–**/541.–
SGACHC	Fahrersitz beheizbar (nur mit COLOMB) (nicht mit BQFIXR)		**300.–**/324.–	**300.–**/324.–
COLOMB	Fahrersitz mit verstellbarer Lendenstütze (nur mit SGACHC)		**100.–**/108.–	**100.–**/108.–
COREHA	Fahrersitz längs- und höhenverstellbar	**100.–**/108.–	●	●
ISOFIX	Beifahrersitz mit ISOFIX-Verankerung (nur mit PCV76)	**0.–**/0.–	**0.–**/0.–	
DRAP05 BQFIXR	Fixe Beifahrersitzbank 2 Plätze (nicht mit CHGAU, CSRAC1)		**500.–**/541.–	
DRAP05 BQBUR1	Fixe Beifahrersitzbank 2 Plätze mobiles Büro (nicht mit CHGAU, CSRAC1)		**700.–**/757.–	
CSRAC1	Mittelarmkonsole	**100.–**/108.–	**100.–**/108.–	**100.–**/108.–
VLCUIR	Lenkrad in Lederoptik	**100.–**/108.–	**100.–**/108.–	**100.–**/108.–
SOP03C	Renault-Chipkarte Keyless-Drive Hands-free (nur mit PGPRT2, CLCPIV)	**300.–**/324.–	**300.–**/324.–	**300.–**/324.–

Aussendesign

	Lackierung			
	Matt-Lackierung: Blanc Minéral (QNG)	**0.–**/0.–	**0.–**/0.–	**0.–**/0.–
	Matt-Lackierung: Gris Urban (KPW)	**250.–**/269.–	**250.–**/269.–	**250.–**/269.–
	Metallic-Lackierung: Noir Etoile (GNE), Gris Cassiopée (KNG), Gris Highland (KQA)	**750.–**/811.–	**750.–**/811.–	**750.–**/811.–
	Personalisierung			
PGPRT2	Türgriff in Autolackierung (nur mit SOP03C)	**0.–**/0.–	**0.–**/0.–	**0.–**/0.–
RET04	Aussenspiegel elektrisch einklappbar (nicht mit BSD02)		**200.–**/216.–	**200.–**/216.–
ATREM	Anhängerkupplung mit Anhänger Stabilisator	**750.–**/811.–	**750.–**/811.–	**750.–**/811.–
CLCPIV THABT1	Drehbares komplettes Lastschutzgitter		**400.–**/432.–	●
CSVITF	Verglaste Seitenwände hinten links + hinten rechts (nur mit L2, PCU94)	**300.–**/324.–	**300.–**/324.–	
CLCVIT	Trennwand verblecht mit Fenster		**150.–**/162.–	
PLDCVO	Schiebetür rechts mit öffnendem Fenster	●	**150.–**/162.–	
PLGCVO	Schiebetür links mit öffnendem Fenster (nicht mit PLGCT)	●	**750.–**/811.–	
PLGCT	Schiebetür links verblecht (nicht mit PNLDT)		**600.–**/649.–	
PNLDT	Seitenwand zentral verblecht ohne Schiebetür rechts (nur mit L1) (nicht mit CSVITF)		**0.–**/0.–	
CHGAUG	Erhöhte Nutzlast (nicht mit L2 Benzin, CLCPIV)		**400.–**/432.–	**400.–**/432.–
CABADP	Angepasster Kabelbaum	**100.–**/108.–	**100.–**/108.–	**100.–**/108.–
BOIADP	Multiplex-Adaptergehäuse (mur mit CABDP)	**200.–**/216.–	**200.–**/216.–	**200.–**/216.–
PREM03	Obligatorisch für den Umbau (Bitte überprüfen Sie die Kriterien, die auf https://helpmechoose.renault.com/fr eingegeben werden sollen) (nur verfügbar auf Energy TCe 100 und Blue dCi 95/115)	**300.–**/324.–	**300.–**/324.–	**300.–**/324.–
PREM05	Obligatorisch für den Umbau (Bitte überprüfen Sie die Kriterien, die auf https://helpmechoose.renault.com/fr eingegeben werden sollen) (nur verfügbar auf Energy TCe 100 und Blue dCi 95/115)	**300.–**/324.–	**300.–**/324.–	**300.–**/324.–
ALUTSE	Alternator für die intensive Nutzung		**200.–**/216.–	

Innendesign

	Innenausstattung			
CORHLR TISIM1	Kunstleder Carbone und Fahrersitz mit verstellbarer Lendenstütze + in der Höhe verstellbar (nur mit ABLAVI PASRAB)		**350.–**/378.–	**350.–**/378.–
PCV86	Easy Inside Rack (interdit PK91S5, PCK22, BQBUR1, BQFIXR)		**600.–**/649.–	
PTANCC	Verzurrösen an den Laderaumwänden	**200.–**/216.–	**200.–**/216.–	**200.–**/216.–
PLCPCA TACHCA	Kunststoffboden im Frachtbereich	**100.–**/108.–	**100.–**/108.–	**100.–**/108.–
PLCBO1	Holzboden		**400.–**/432.–	**400.–**/432.–
HLIN02	Klassische seitliche Innenverkleidung maxi	●	**100.–**/108.–	**100.–**/108.–
HLIN03	Klassische seitliche Innenverkleidung Holz (nicht mit CSVITF)		**500.–**/541.–	**500.–**/541.–
HLIN04	Komplette Verkleidung aus Polypropylen (nur mit PLCBO1) (nicht mit CSVITF)		**600.–**/649.–	**600.–**/649.–
PATL1	Rotationsregal Sortimo Basis (nicht mit PLCBO1, PLCPCA, HLIN02, HLIN03, HLIN04)			**2450.–**/2648.–
PATL2	Rotationsregal Sortimo Advanced (nicht mit PLCBO1, PLCPCA, HLIN02, HLIN03, HLIN04)			**3250.–**/3513.–
PATL3	Rotationsregal Sortimo Premium (nicht mit PLCBO1, PLCPCA, HLIN02, HLIN03, HLIN04)			**4050.–**/4378.–

(● Serie) (O Optionen)

Technische Daten

	Standard L1/L2 2 Plätze				
Motorisierungen	**1.3 TCe 100 PF**	**1.3 TCe 130 PF**	**1.3 TCe 130 PF EDC**	**1.5 Blue dCi 95**	**1.5 Blue dCi 115 EDC**
Motor					
Hubraum (cm³)	1333	1333	1333	1461	1461
Anzahl Zylinder/Ventile	4/16	4/16	4/16	4/8	4/8
Maximale Leistung kW (PS)	75/100	96/130	96/130	70/95	85/115
bei U/min.	4500	4500	4500	4000	3750
Maximales Drehmoment Nm	200	240	240	260	270
bei U/min	1500	1600	1600	1750	1750
Einspritzung	Direkt			Common rail	
Treibstoff	Benzin	Benzin	Benzin	Diesel	
Abgasnorm/Katalysator/Partikelfilter	Euro6e	Euro6e	Euro6e	Euro6e	Euro6e
Wartungsintervall	30 000 km/ 2 Jahre	30 000 km/ 2 Jahre	30 000 km/ 2 Jahre	30 000 km/ 2 Jahre	30 000 km/ 2 Jahre
Stop & Start/Energy Smart Management	●	●	●	●	●
Getriebe					
Gänge	Manuell	Manuell	EDC7	Manuell	EDC7
Anzahl Gänge	6	6	7	6	7
Füllmengen					
Treibstofftank (l)	54	54	54	54	54
Adbluetank (l)	–	–	–	18.6	18.6
Der Verbrauch von Kraftstoff und AdBlue kann unter Realbedingungen durch die Fahrzeugausstattung und Nutzlast sowie dem Fahrzeuggebrauch und Fahrstil, von den angegebenen Werten abweichen.					
Anzahl Plätze	2	2	2	2	2
Lenkung					
Servolenkung	●	●	●	●	●
Ø Wendekreis zwischen Trottoirs (m)	11.31	L1: 11,31 L2: 12,51	L1: 11,31 L2: 12,51	L1: 11,31 L2: 12,51	L1: 11,31 L2: 12,51
Bremsanlage					
Vorne: Scheiben Ø (mm)	280 x 24	280 x 24	280 x 24	280 x 24	280 x 24
Hinten: Trommel Ø (")	9" Scheiben 292x16 (FPASS)	9" Scheiben 292x16 (FPASS)	9" Scheiben 292x16 (FPASS)	9" Scheiben 292x16 (FPASS)	9" Scheiben 292x16 (FPASS)
Bereifung					
Dimensionen Pneus / Reifen L1	195/65R15	195/65R15	195/65R15	195/65R15	195/65R15
Dimensionen Pneus / Reifen L2	–	205/60R16 96H	205/60R16 96H	205/60R16 96H	205/60R16 96H
Fahrleistungen					
Höchstgeschwindigkeit (km/h)	168	183	183	164	175
0 – 100 km/h (s)	14.47	11.81	11.81	14.03	12.1
Verbrauchswerte*					
Homologationsprotokoll	WLTP				
Gemischt (l/100 km) Vlow – Vhigh	5.7 – 8.8	6.7 – 7.5	6.7 – 7.5	5.2 – 6.0	5.5 – 7.3
Benzinäquivalent (l/100 km) Vlow – Vhigh	–	–	–	5.9 – 6.8	6.3 – 8.3
CO_2-Emissionen aus der Treibstoff- und/oder Strombereitstellung (g/km) Vlow – Vhigh	29.0 – 44.7	34.0 – 38.1	34.0 – 38.1	26.4 – 30.5	27.9 – 37.1
CO_2-Emission (g/km)	147 – 172	151 – 171	152 – 170	136 – 158	144 – 167

Gewichte (kg)	**L1**	**L1**	**L2**	**L1**	**L2**	**L1**	**L2**	**L1**	**L2**
Leergewicht fahrbereit [1]	1532	1532	1598	1532	1598	1588	1687	1619	1710
Leergewicht fahrbereit [2]	1532	1532	1598	1532	1598	1588	1687	1620	1710
Durchschnittliche Nutzlast [1]	428	428	672	468	672	422.5	633	421	630
Durchschnittliche Nutzlast [2]	648	648	–	688	–	642.5	863	630	840
Maximale Nutzlast [3]	581	581	891	585	891	547	784	530	781
Maximale Nutzlast [2], [3]	801	801	-	805	–	767	963	734	963
Maximal zulässiges Gesamtgewicht	1960	1976	2270	2000	2270	2010	2320	2040	2340
Maximal zulässiges Gesamtgewicht [2]	2180	2185	–	2220	–	2230	2550	2250	2550
Gesamtzuggewicht	3476	3476	3770	3500	3770	3510	3820	3540	3840
Gesamtzuggewicht [2]	3685	3685	–	3720	–	3730	4050	3750	4050
Zulässige Anhängelast gebremst [4]	1500	1500	1500	1500	1500	1500	1500	1500	1500
Zulässige Anhängelast gebremst [2], [4]	1500	1500	–	1500	-	1500	1500	1500	1500
Zulässige Anhängelast ungebremst	685	685	685	705	685	730	730	745	730
Zulässige Anhängelast ungebremst [2]	685	685	–	705	–	730	730	745	730
Dachlast	100	100	100	100	100	100	100	100	100
Typengenehmingung	3RH459	3RH461	3RH464	3RH462	3RH463	3RH467	3RH507	3RH470	3RH483
Code L1	RFKRFFMA6A8? ???0B0	RFKRFFMB6A9? ???0B0		RFKRFFMBBAS4 ???0B0		RFKRFHAB6BV ????0B0		RFKRFHACBC4 ????0B0	
Code L2		RFKRFFMB6BH4 ???0B0		RFKRFFMBBAS4 ???0B0		RFKRFHAB6BX ????0B0		RFKRFHACBCG ????0B0	

● Serie

[1] Mittelwert gemäss Typengenehmigung (inkl. Fahrer 75 kg und 90% Treibstofffüllung)

[2] mit erhöhter Nutzlast

[3] für Fahrzeuge ohne zusätzliche Ausstattung

[4] unter Einhaltung des Gesamtzuggewichts

** Seit September 2017 sind alle Neufahrzeuge nach dem WLTP – Worldwide Harmonized Light Vehicles New Test Procedure zugelassen, einem realistischeren Verfahren zur Messung des Kraftstoffverbrauchs und der CO_2-Emissionen. Ab dem 1. Januar 2020 werden alle Verbrauchswerte gemäss der WLTP-Zertifizierungsnorm angegeben. Weitere Informationen finden Sie unter www.renault.ch

	Standard L2 5 Plätze	
Motoriesierungen	**1.3 TCe 130 PF**	**1.3 TCe 130 PF EDC**
Motor		
Hubraum (cm³)	1333	1333
Anzahl Zylinder/Ventile	4/16	4/16
Maximale Leistung kW (PS)	96/130	96/130
bei U/min.	4500	4500
Maximales Drehmoment Nm	240	240
bei U/min	1600	1600
Einspritzung	Direkt	
Treibstoff	Benzin	Benzin
Abgasnorm/Katalysator/Partikelfilter	Euro6e	Euro6e
Wartungsintervall	30 000 km/ 2 Jahre	30 000 km/ 2 Jahre
Stop & Start/Energy Smart Management	●	●
Getriebe		
Gänge	Manuell	EDC7
Anzahl Gänge	6	7
Füllmengen		
Treibstofftank (l)	54	54
Adbluetank (l)	–	–
Der Verbrauch von Kraftstoff und AdBlue kann unter Realbedingungen durch die Fahrzeugausstattung und Nutzlast sowie dem Fahrzeuggebrauch und Fahrstil, von den angegebenen Werten abweichen.		
Anzahl Plätze	5	5
Lenkung		
Servolenkung	●	●
Ø Wendekreis zwischen Trottoirs (m)	12.51	12.51
Bremsanlage		
Vorne: Scheiben Ø (mm)	280 x 24	280 x 24
Hinten: Trommel Ø (")	9" Scheiben 292x16 (FPASS)	9" Scheiben 292x16 (FPASS)
Bereifung		
Dimensionen Pneus / Reifen L1	–	–
Dimensionen Pneus / Reifen L2	205/60R16 96H	205/60R16 96H
Fahrleistungen		
Höchstgeschwindigkeit (km/h)	183	110
0 – 100 km/h (s)	11.81	14.03
Verbrauchswerte*		
Homologationsprotokoll	WLTP	
Gemischt (l/100 km) Vlow – Vhigh	5.5 – 8.6	5.6 – 9.1
Benzinäquivalent (l/100 km) Vlow – Vhigh	–	–
CO_2-Emissionen aus der Treibstoff- und/oder Strombereitstellung (g/km) Vlow – Vhigh	0.0	28.4 – 46.2
CO_2-Emission (g/km)	146 – 171	147 – 171
Gewichte (kg)	**L2**	**L2**
Leergewicht fahrbereit 1)	1638	1661
Leergewicht fahrbereit 2)	1638	1661
Durchschnittliche Nutzlast 1)	632	609
Durchschnittliche Nutzlast 2)	–	–
Maximale Nutzlast 3)	771	768
Maximale Nutzlast 2), 3)	–	–
Maximal zulässiges Gesamtgewicht	2270	2270
Maximal zulässiges Gesamtgewicht 2)	–	–
Gesamtzuggewicht	3810	3830
Gesamtzuggewicht 2)	–	–
Zulässige Anhängelast gebremst 4)	1500**	1500**
Zulässige Anhängelast gebremst 2), 4)	–	–
Zulässige Anhängelast ungebremst	685**	685**
Zulässige Anhängelast ungebremst 2)	–	–
Dachlast	100	100
Typengenehmingung	3RH463	3RH464
Code L1		
Code L1	RFKRFFMBBAS 4???0B0	RFKRFFMB6BH 4???0B0

● Serie

* Seit September 2017 sind alle Neufahrzeuge nach dem WLTP - Worldwide Harmonized Light Vehicles New Test Procedure zugelassen, einem realistischeren Verfahren zur Messung des Kraftstoffverbrauchs und der CO_2-Emissionen. Ab dem 1. Januar 2020 werden alle Verbrauchswerte gemäss der WLTP-Zertifizierungsnorm angegeben. Weitere Informationen finden Sie unter www.renault.ch

** Anhängelast ist nur mit der Option ATREM verfügbar, die nachträgliche Ausrüstung einer Anhängerkupplung ist nicht möglich

1) Mittelwert gemäss Typengenehmigung (inkl. Fahrer 75 kg und 90% Treibstofffüllung)
2) mit erhöhter Nutzlast
3) für Fahrzeuge ohne zusätzliche Ausstattung
4) unter Einhaltung des Gesamtzuggewichts

Abmessungen

Massangaben (mm)	**Kangoo Van Standard L1**	**Kangoo Van Open Sesame by Renault L1**	**Kangoo Van Standard L2**
Minimales/maximales Ladevolumen (dm³)	3300/3900	3300/3900	4300/4900
Radstand	2716	2716	3100
Gesamtlänge	4486	4486	4910
Überhang vorne	960	960	960
Überhang hinten	810	810	850
Spurweite vorne	1584	1584	1584
Spurweite hinten	1596	1596	1597
Gesamtbreite/mit Aussenspiegel	1919/2159	1919/2159	1860/2159
Gesamthöhe unbeladen	1864	1864	1854
Gesamthöhe mit Türen	1115	1115	1115
Seitliche Öffnung (*mit «Open Sesame by Renault»)	612	1446*	828
Höhe der Ladekante unbeladen	635	585	592
Bodenfreiheit unbeladen/beladen	169	169	182
Breite innen vorne	1524	1524	1524
Höhe innen hinten	1065	1065	1065
Innenbreite zwischen den Radkäste-Auskleidungen (mini/maxi/Holz)	1248	1248	1248
Höhe des Laderaums	1215	1215	1229
Nutzbare Länge des Laderaums	3100	3100	3524
Nutzbare Länge des Laderaums an der Decke (Easy Inside Rack)	2088	2088	2500

Kangoo Van L1

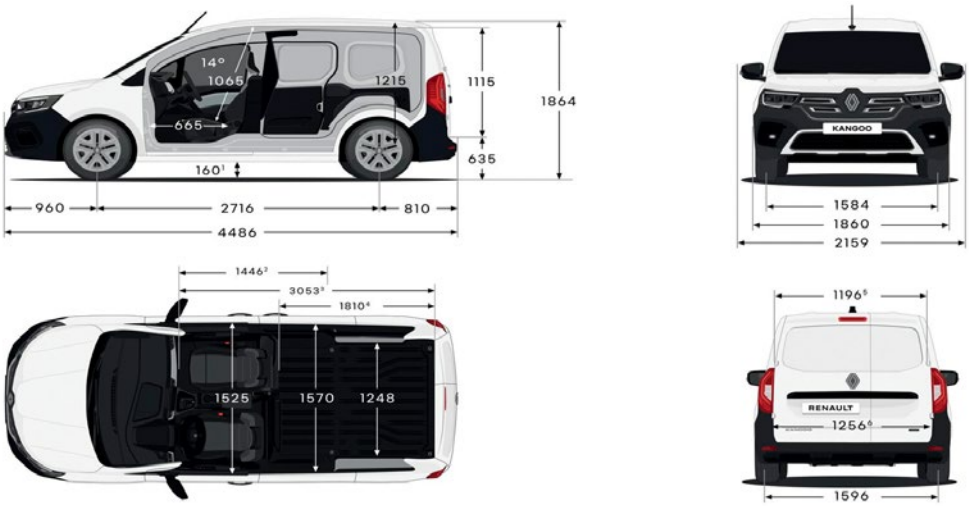

Kangoo Van L2

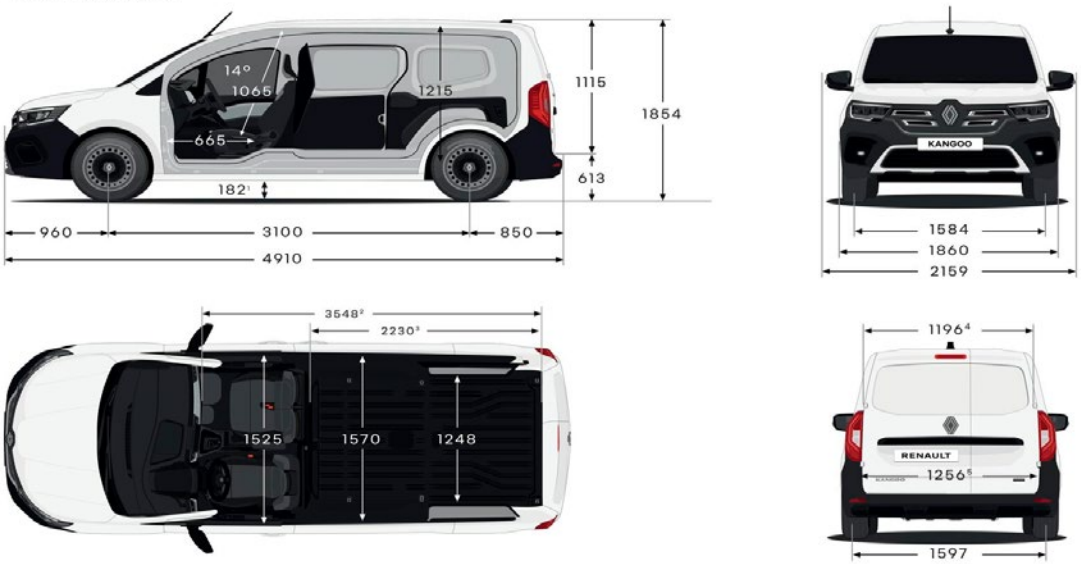

Garantie

- 12 Jahre Durchrostungsgarantie
- 3 Jahre Lackgarantie
- 3 Jahre Neuwagen-Garantie oder 100 000 km (was zuerst eintritt)
- 1 Jahr Garantie auf das Zubehör
- 3 Jahre Garantie auf das Zubehör in Verbindung mit einem Neuwagenkauf

Zubehör & Merchandising

Alle Angebote und Informationen können Sie über die unten stehenden Links abrufen, oder den QR-Code scannen.

Zubehör

Winterkomplettradsatz

Merchandising

Renault Servicepakete

Massgeschneidert nach Ihren Bedürfnissen.
Wir bieten Ihnen attraktive Servicepakete an, welche auf Ihr Fahrzeug zugeschnitten sind.
Wählen Sie zwischen einer Garantieverlängerung oder einem Wartungsvertrag.
Mehr Infos finden Sie unter: **www.renault.ch/servicepakete**

Wartungspakete	
Der Renault Wartungsvertrag SMALL, MEDIUM oder LARGE lässt Sie Ihre Wartungskosten ganz genau kalkulieren. Diese Kosten können Sie auch problemlos in Ihre monatliche Leasingrate integrieren.	
Garantieverlängerungen	
Die Renault Garantieverlängerung verlängert die Hersteller-Garantie Ihres Fahrzeugs um bis zu drei weitere Jahre oder flexible Laufleistungen bis maximal 150 000 km. Hier finden Sie die bevorzugten Varianten. Ihr Renault Partner berät Sie gern.	
4 Jahre/100 000 km	**700.–**
4 Jahre/150 000 km	**1500.–**
5 Jahre/100 000 km	**1100.–**
5 Jahre/150 000 km	**1800.–**
6 Jahre/100 000 km	**1600.–**
6 Jahre/150 000 km	**2000.–**

Empfohlene Verkaufspreise inklusive 8.1% MWST.

Anklicken, auswählen, träumen auf www.renault.ch oder Gratisnummer 0800 80 80 77 wählen.

Renault Suisse SA behält sich das Recht vor, die Preise sowie die Ausstattungen jederzeit und ohne Voranzeige zu ändern.