NOUVEAU TRAFIC E-TECH 100% ELECTRIC

prix et équipements

N° 2.1/ à partir de janvier 2024

versions & motorisations

CODE: T2E		ADVANCE FOURGON L2
TRAFIC FOURGON CHARGE UTILE AUGMENTÉE / H1		
EV52 22kW	CHE01	**46 900.–**/ 50 699.– FG E1 212 JE

prix de vente nets recommandés en CHF. Prix sans TVA 8,1% / avec TVA 8,1%

CODE: T2E		ADVANCE FOURGON DOUBLE CABINE L2	ADVANCE PLANCHER CABINE L2
TRAFIC FOURGON CHARGE UTILE AUGMENTÉE / H1			
EV52 22kW	CHE01	**50 700.–**/ 54 807.– DC E1 212 JE	**46 300.–**/ 50 050.– PC E1 212 JE

prix de vente nets recommandés en CHF. Prix sans TVA 8,1% / avec TVA 8,1%

équipements de série

ADVANCE

design extérieur:
- jantes tôle 16''
- enjoliveurs mini
- boucliers avant, arrière et protections latérales gris
- portes arrière tôlées 180°
- porte coulissante droite tôlée
- panneau latéral gauche tôlé

design intérieur:
- sellerie tissu Kompo Noir
- harmonie Carbone foncé
- banquette passager avant 2 places
- Tableau de bord numérique avec écran couleur 4.2''
- cloison complète tôlée
- points d'ancrage : 14 sur L1, 16 sur L2
- loquet de verrouillage de la porte gauche pendant que la droite reste ouverte (seulement sur fourgon Advance, non disponible sur H2)

sécurité et aides à la conduite:
- contrôle dynamique de trajectoire (ESC) avec Extended Grip, aide au démarrage en côte et fonction antipatinage (ASR)
- système antiblocage des roues (ABS) avec assistance au freinage d'urgence et répartiteur électronique de freinage
- airbag conducteur
- condamnation centralisée des portes avec télécommande
- ceintures de sécurité à 3 points avec prétensionneurs
- rétroviseurs extérieurs électriques dégivrants
- projecteurs Full-LED
- feux de jour à LED
- ALS (Auto Light System)
- kit de regonflage
- alerte de non-port de ceinture rang 1 et rangs arrière
- régulateur – limiteur de vitesse
- simulateur de bruit pour piétons

confort:
- carte Renault Keyless-Drive Hands-free
- lève-vitres avant électriques et impulsionnels (côté conducteur)
- siège conducteur «confort» avec réglage lombaire et accoudoir
- éclairage plafonnier (conducteur et passager)
- climatisation manuelle
- crochets porte-manteau sur la cloison dans l'espace de chargement

multimédia:
- radio Connect R&Go DAB+
- câble de charge standard pour la Wall-Box et chargeur publique Type 2 Mode 3

DOUBLE CABINE ADVANCE (en supplément de FOURGON ADVANCE)

design extérieur:
- porte coulissante latérale droite vitre ouvrante
- panneau latéral central gauche vitre ouvrante

design intérieur:
- habillages à mi-hauteur en zone arrière
- garniture de pavillon
- cloison de 2ème rang vitrée
- points d'ancrage : 4 sur L1, 6 sur L2

confort:
- banquette arrière 2ème rangée 3 places
- sans crochets porte-manteau sur la cloison dans l'espace de chargement

PLANCHER CABINE ADVANCE (en supplément de FOURGON ADVANCE)

design extérieur:
- remplissage du carburant intégré à la cabine

design intérieur:
- sans cloison
- virole de raccordement de carrosserie avec pontets de fixation

confort:
- clé noire 3 boutons, rabattable

équipements

CODE	(● série)	ADVANCE FOURGON	ADVANCE FOURGON DOUBLE CABINE	ADVANCE PLANCHER CABINE
PCV0G	**pack modularity**			
	cloison complète tôlée avec vitre et trappe de chargement sous banquette passager	**500.–**/541.–		
	banquette «Bureau mobile» avec dossier rabattable, porte-bordereau, rangement laptop et rangement sous banquette passager avant 2 places (54L)			
	enjoliveurs maxi			
PCK54	**pack load**			
	plancher bois dans l'espace de chargement avec revêtement PVC (12 mm)	**500.–**/541.–		
	habillages à mi-hauteur en zone arrière			
PCK60	**pack city 1** (implique RVIAT si Radio Connect R&Go DAB+)			
	aide au parking arrière avant et latérale	**800.–**/865.–	**800.–**/865.–	
	caméra de recul			
PCJ74	**pack city 2**			
	aide au parking arrière avant et latérale	**1300.–**/1405.–	**1300.–**/1405.–	
	caméra de recul			
	connected Services			
	EASY LINK écran 8'' avec Radio DAB+ (USB, AUX, Bluetooth, Apple Carplay& Android Auto)			
PCK0G	**pack city 3**			
	aide au parking arrière avant et latérale	**1500.–**/1622.–	**1500.–**/1622.–	
	caméra de recul			
	EASY LINK écran 8'' avec Radio DAB+ et Navigation (USB, AUX, Bluetooth, Apple Carplay& Android Auto)			
	connected Services			
PKVT4	**pack windows 1** (implique RVIMA ou RVIAT et CLCVIT ou CLCVTP)			
	portes arrière vitrées 180°	**200.–**/216.–	**200.–**/216.–	
	essuie-lunette arrière			
	lunette arrière chauffante			
PKVTF (Fourgon) PK82 (Fourgon Double Cabine)	**pack windows 2** (implique RVIMA ou RVIAT et CLCVIT ou CLCVTP)			
	hayon vitré	**200.–**/216.–	**200.–**/216.–	
	essuie-lunette arrière			
	lunette arrière chauffante			
	sans loquet de verrouillage de la porte gauche			
PCV96	**pack easy life** (implique DRAP03 HARM06)			
	volant simili cuir	**800.–**/865.–	**800.–**/865.–	**800.–**/865.–
	eclairage intérieur LED (Cabine)			
	eléments planche de bord chrome			
	boite à gants «Easy Life»			
	rangement planche de bord			
PKNFT	**pack airbags**			
	«Window»-airbags et airbags latéral conducteur et passager	**400.–**/432.–	**400.–**/432.–	**400.–**/432.–
	airbag passager			
PCV88	**pack safety** (implique RVIMA ou RVIAT)			
	rétroviseurs extérieurs électriques, rabattables et dégivrants	**1300.–**/1405.–	**1300.–**/1405.–	
	avertisseur d'angle mort			
	aide au parking arrière avant et latérale			
	caméra de recul			
PCK0Q	**pack radio**			
	EASY LINK écran 8'' avec Radio DAB+ (USB, AUX, Bluetooth, Apple Carplay& Android Auto)	**800.–**/865.–	**800.–**/865.–	**800.–**/865.–
	connected Services			
PCK78	**pack navi**			
	EASY LINK écran 8'' avec Radio DAB+ et Navigation (USB, AUX, Bluetooth, Apple Carplay& Android Auto)	**950.–**/1027.–	**950.–**/1027.–	**950.–**/1027.–
	connected services			
	replication smartphone via wifi			
	sécurité et aides a la conduite			
AIRBA2	airbag passager	**150.–**/162.–	**150.–**/162.–	**150.–**/162.–
ALAR01	alarme anti-intrusion	**800.–**/865.–	**800.–**/865.–	
PCV98	projecteurs antibrouillard + Capteur de pluie / lumière	**200.–**/216.–	**200.–**/216.–	**200.–**/216.–
RVIMA	rétroviseur intérieur	**100.–**/108.–	**100.–**/108.–	**100.–**/108.–
RVIAT	rétroviseur intérieur électrochrome	**150.–**/162.–	**150.–**/162.–	**150.–**/162.–
RETVIS	«Wideview mirror» sur pare-soleil passager	**100.–**/108.–	**100.–**/108.–	**100.–**/108.–
RET04	rétroviseurs extérieurs électriques, rabattables et dégivrants	**200.–**/216.–	**200.–**/216.–	**200.–**/216.–
ITPK1	aide au parking arrière	**400.–**/432.–	**400.–**/432.–	
ITP15	aide au parking arrière avant et latérale (implique MET03)	**600.–**/649.–	**600.–**/649.–	
RRCAM	caméra de recul (implique ITPK1 ou ITP15) (implique NA41A ou RA412, implique RVIAT si Radio Connect R&Go DAB+)	**400.–**/432.–	**400.–**/432.–	
DANGMO	avertisseur d'angle mort (implique ITP15, RET04)	**300.–**/324.–	**300.–**/324.–	
PREALA	prédisposition alarme	**100.–**/108.–	**100.–**/108.–	**100.–**/108.–
RSNORT	roue de secours de taille normale	**200.–**/216.–	**200.–**/216.–	**200.–**/216.–
PNRSI	panier de roue de secours antivol (implique RSNORT)	**100.–**/108.–	**100.–**/108.–	**100.–**/108.–
PNEUTT	pneus tout temps	**300.–**/324.–	**300.–**/324.–	**300.–**/324.–

CODE	(● série)	ADVANCE FOURGON	ADVANCE FOURGON DOUBLE CABINE	ADVANCE PLANCHER CABINE
	confort			
VLMOU1	volant simili cuir	**150.–**/162.–	**150.–**/162.–	**150.–**/162.–
CLESUP	3ème clé	**200.–**/216.–	**200.–**/216.–	**200.–**/216.–
SUPCPE	supercondamnation	**200.–**/216.–	**200.–**/216.–	**200.–**/216.–
ECLHB2	eclairage intérieur LED (cabine)	**100.–**/108.–	**100.–**/108.–	**100.–**/108.–

design extérieur

CODE	(● série)	ADVANCE FOURGON	ADVANCE FOURGON DOUBLE CABINE	ADVANCE PLANCHER CABINE
	teinte			
	opaque: Blanc Glacier (369)	**0.–**/0.–	**0.–**/0.–	**0.–**/0.–
	opaque: Gris Urban (KPW), Bleu Cumulus (RQU)	**250.–**/270.–	**250.–**/270.–	
	métallisée: Noir Midnight (D68), Gris Highland (KQA), Rouge Carmin (NPF), Gris Comète (KNA)	**950.–**/1 027.–	**950.–**/1 027.–	
	personnalisation			
PCL20	jantes alu 17" (interdit PNEUTT)	**1000.–**/1 081.–	**1000.–**/1 081.–	**1000.–**/1 081.–
RDIF07	enjoliveurs maxi	**200.–**/216.–	**200.–**/216.–	**200.–**/216.–
ACCTC4	pack Look avant et arrière (Colonne de feux arrière, cache rails et boucliers ton caisse)	**200.–**/216.–	**200.–**/216.–	**200.–**/216.–
ACCTC9	pack look intégral (colonne de feux arrière, cache rails, boucliers, protections latérales et rétroviseurs ton caisse)(implique PCV98 et ITPK1 ou ITP15)	**600.–**/649.–	**600.–**/649.–	
ATREM	attelage remorque Renault.tech	**600.–**/649.–	**600.–**/649.–	
CABADP	câblage adaptation	**100.–**/108.–	**100.–**/108.–	**100.–**/108.–
BOIADP	boitier adaptation	**500.–**/541.–	**500.–**/541.–	**500.–**/541.–
BATREF	batterie L4 800A au lieu L3 720A	**100.–**/108.–	**100.–**/108.–	**100.–**/108.–
	vitres et portes			
PARP27	portes arrière tôlées 255° (seulement sur L2)	**400.–**/432.–	**400.–**/432.–	
PARV27	portes arrière vitrées 255° sans essuie-lunette (implique RVIMA ou RVIAT et CLCVIT ou CLCVTP) (seulement sur L2)	**600.–**/649.–	**600.–**/649.–	
PLDCVF	porte coulissante latérale droite vitre fixe	**150.–**/162.–	**150.–**/162.–	
PLDCVO	porte latérale droite coulissante vitre ouvrante (seulement avec PNLGVO ou PLGCVO)	**200.–**/216.–		
PNLDT	sans porte latérale coulissante droite, avec panneau latérale droit tôlé	**0.–**/0.–		
PLGCT	porte coulissante latérale gauche tôlée (pas avec PLDCVF)	**700.–**/757.–		
PLGCVF	porte coulissante latérale gauche vitre fixe (implique PLDCVF et HAYVIT ou PARV18/PARV27)	**850.–**/919.–	**850.–**/919.–	
PLGCVO	porte coulissante gauche vitre ouvrante (seulement avec PLDCVO)	**900.–**/973.–	**900.–**/973.–	
PNLGVF	panneau latéral central gauche vitre fixe (implique PLDCVF et HAYVIT ou PARV18/PARV27)	**150.–**/162.–	**150.–**/162.–	
PNLGVO	panneau latéral gauche avec vitre ouvrante (seulement avec PLDCVO)	**200.–**/216.–		
CSVITF	panneau latéral arrière vitré (droit+gauche) (implique PNLGVF ou PLGCVF et PLDCVF)	**300.–**/324.–		

design intérieur

CODE	(● série)	ADVANCE FOURGON	ADVANCE FOURGON DOUBLE CABINE	ADVANCE PLANCHER CABINE
	présentation intérieure			
DRAP03 HARM06	sellerie tissu Java Noir (implique PCV96 ou RGPDB1)	**150.–**/162.–	**150.–**/162.–	**150.–**/162.–
CLCTTP	cloison complète tôlée et trappe de chargement sous banquette passager (implique BQBUR1)	**100.–**/108.–		
CLCVTP	cloison complète tôlée avec vitre et trappe de chargement sous banquette passager (implique BQBUR1)	**300.–**/324.–		
CLCVIT	cloison complète tôlée avec vitre	**150.–**/162.–		
PARHAC	siège conducteur avant et siège passager avant «confort» avec réglage en hauteur, longitudinal, inclinaison dossier, lombaire et accoudoir (Suppression de la banquette passager 2 places)	**100.–**/108.–	**100.–**/108.–	**100.–**/108.–
BQBUR1	banquette «bureau mobile» avec dossier rabattable, porte-bordereau, rangement laptop et rangement sous banquette passager avant 2 places (54L)	**300.–**/324.–		
PRCONF	banquette confort de 2ème rangée (accoudoirs, prise 12 volts, assises relevables sièges de 2ème rang gauche et central avec bac de rangement amovible sous assise, système ISOFIX sur les places latérale 2ème rang, 3 appuie-têtes réglables aux places de 2ème rang)		**1000.–**/1 081.–	
SGACHA	sièges avant chauffants (implique PKNFT)	**400.–**/432.–	**400.–**/432.–	**400.–**/432.–
BTAGA3	boite à gants «Easy Life» (non verrouillable)	**150.–**/162.–	**150.–**/162.–	**150.–**/162.–
PRIACC	prise accessoire 12V dans la zone de chargement	**50.–**/54.–	**50.–**/54.–	
ITILA	eclairage LED de la zone de chargement	**300.–**/324.–	**300.–**/324.–	
HLIN01	habillages à mi-hauteur en zone arrière	**200.–**/216.–		
PLBOI2	plancher bois dans l'espace de chargement avec revêtement PVC (12 mm)	**600.–**/649.–	**600.–**/649.–	
HACAEC	habillages polypro complets côtés de caisse (implique PLBOIS ou PLBOI2) (pas avec PNLGVF ou PNLGVO ou CSVITF)	**1000.–**/1 081.–	**1000.–**/1 081.–	

caractéristiques techniques

	EV52 22kW
nombre de places	2-3
moteur	
type moteur	moteur électrique
carburant	100% électrique
puissance maximale kW (ch) à t/ min	90 (122) 245
batterie	
energie embarquée (kWh)	52
technologie	lithium-Ion
tension (V)	240 - 403
poids de la batterie	315
autonomie et recharge	
autonomie moyenne réelle (km)*	297
prise domestique 2,0 kW (0–100%)	n/a
temps de charge Wallbox 3,7 kW (0– 100%)	n/a
temps de charge Wallbox 11 kW (0–100%)	5h40
temps de charge borne 22 kW(0–80%)	2h30
temps de charge borne rapide DC 50 kW (0–80%)	
direction	
assistée	électrique
Ø de braquage entre trottoirs (m)	n/a
freinage	
avant Ø (mm)	n/a
arrière Ø (mm)	n/a
pneumatique	
pneumatiques de série	215/65 R16 - 215/60 R17
performance	
vitesse maxi (km / h)	110
0 - 100 km / h (s)	13.6

* en cours d'homologation

motorisations

	FOURGON L2H1	FOURGON DOUBLE CABINE L2H1	PLANCHER CABINE L2H1
consommations**			
cycle complet (kWh / 100 km) Vlow - Vhigh	n/a	n/a	n/a
equivalent essence (l / 100 km) Vlow - Vhigh	n/a	n/a	n/a
emissions CO_2 (g / km) WLTP	0	0	0
émissions de CO_2 liées à la fourniture de carburant et/ou d'électricité (g / km) Vlow - Vhigh	n/a	n/a	n/a
poids (kg)			
a vide en ordre de marche [1]	1885 - 2170	2010 - 2234	1623 - 1776
charge utile maximale [2]	1187	1016	1447
maxi admissible à pleine charge	3070	3070	3070
total roulant	3990	3990	3990
remorque maximale freinée [3]	920	920	920
remorque maximale non freinée	700	750	570
charge de toit	200	200	200
code*	–	–	–
reception par type*	3RH213	3RH213	3RH214

[1] valeur moyenne selon fiche d'homologation (avec conducteur 75 kg et réservoir plein à 90%);
[2] pour une véhicule commandé sans équipements supplémentaires;
[3] sous respect du poids total roulant

* en cours d'homologation
** depuis septembre 2017, tous les véhicules neufs sont homologués selon le protocole WLTP – Worldwide Harmonized Light Vehicles New Test Procedure, une méthode plus réaliste pour mesurer la consommation de carburant et les émissions de CO_2. À partir du 1er janvier 2020, toutes les valeurs de consommation seront exprimées selon la norme d'homologation WLTP. Pour plus d'informations, veuillez consulter le site www.renault.ch

dimensions

mesures (mm)	**FOURGON**	**FOURGON DOUBLE CABINE**
	L2H1	**L2H1**
volume utile (m³)	7.75	4.3
longueur hors tout	5'480	5'480
largeur hors tout / avec rétroviseurs	1'956/2'283	1'956/2'283
hauteur à vide	1'967	1'967
empattement	3'498	3'498
porte-à-faux avant	1'014	1'014
porte-à-faux arrière	968	968
largeur x hauteur de la trappe de cloison	510 x 222	225 x 1220
longueur utile au plancher	2'937	2'314 à 2'423
longueur utile au plancher (incluant la zone sous banquette)	3'350	–
longueur utile au plancher (incluant la cave à pied)	4'150	–
longueur utile à 400 mm du plancher	2'937	1'819
longueur utile à 1 m du plancher	2'650	1'740
largeur intérieure maxi	1'662	1'662
largeur entre les passages de roues	1'268	1'268
hauteur utile	1'387	1'387
largeur entrée porte latérale coulissante à 600 mm du plancher	907	907
largeur entrée porte latérale coulissante à 100 mm du plancher	1'030	1'030
hauteur entrée porte latérale coulissante	1'284	1'284
largeur entrée à 70 mm du plancher	1'391	1'391
hauteur entrée	1'320	1'320
seuil de chargement	552	552
garde au sol	160	160

mesures (mm)	**PLANCHER CABINE**
	L2H1
empattement	3'498
porte-à-faux avant	1'014
porte-à-faux arrière	817
longueur hors tout	5'397
largeur hors tout / avec rétroviseurs	1'956/2'283
hauteur hors tout à vide	1'953
garde au sol mini	160
dimensions carrossables (mm)	
longueur hors tout maxi carrossable	5'495
longueur utile carrossable maxi	3'100
porte-à-faux arrière maxi carrossable	1'217
largeur utile carrossable maxi	2'150
hauteur hors tout carrossable	2'700

FOURGON DOUBLE CABINE

L2H1

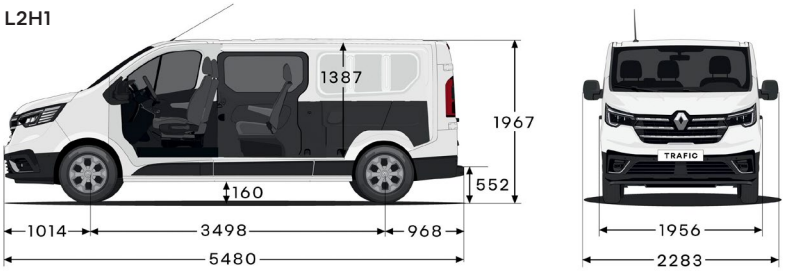

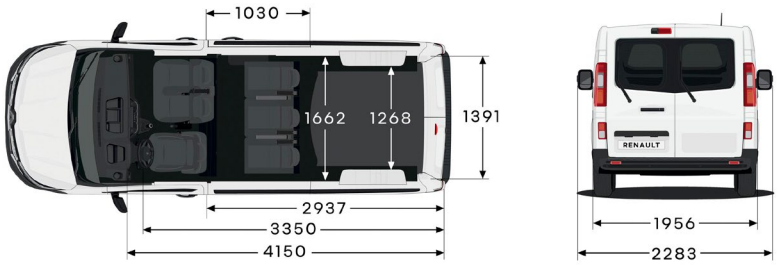

PLANCHER CABINE

L2H1

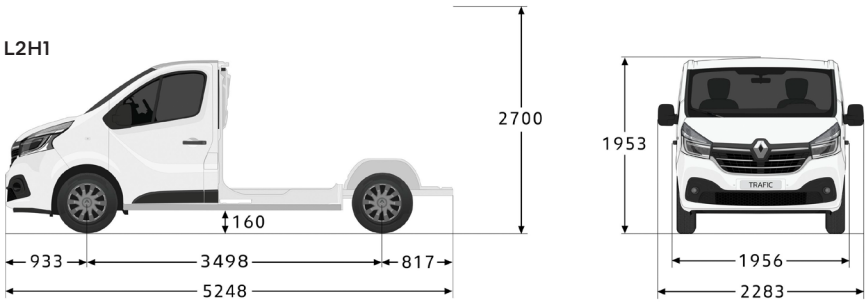

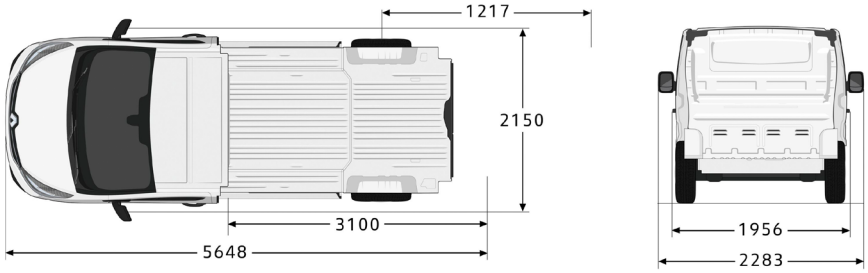

garantie

3 ans de garantie constructeur ou 100'000 km (au premier des 2 termes atteint)
3 ans de garantie groupe motopropulseur électrique ou 100'000 km (au premier des 2 termes atteint)
8 ans de garantie chaîne batterie ou 160'000 km (au premier des 2 termes atteint)
3 ans de garantie sur la peinture
12 ans de garantie anticorrosion
3 ans assistance ou 100'000 km (au premier des 2 termes atteint)
1 année de garantie sur les accessoires
3 ans de garantie sur les accessoires lors d'un achat combiné avec un nouveau véhicule

top accessoires

roues complètes d'hiver	
16 pouces, jantes acier	**1500.–**

retrouvez toutes nos offres sur https://renault-roues-dhiver-completes.ch

confort et protection	
surtapis (2 pièces)	**à partir de 49.–**
bavettes	**à partir de 99.–***
housses de sièges	**à partir de 222.–***
amenagement zone de chargement	
plancher antidérapant	**à partir de 492.–***
periphériques	**à partir de 369.–***
passages de roue	**209.–***
kit casier bois	**à partir de 732.–***
transport	
attelage (13 broches)	**à partir de 789.–***
barres de toit (4 unités)	**à partir de 596.–**
galerie de toit	**à partir de 1279.–***
e-tech	
borne de recharge domestique KEBA a-series 22 kW (installation non comprise)	**788.–**
câble de recharge sur wallbox T2-T2 32A 6,5m	**299.–**
câble de recharge sur prise domestique T2-J monophasé 8A	**399.–**

retrouvez toutes nos offres sur https://fr.renault.ch/trafic-accessoires.html
prix de vente recommandés. prix avec TVA 8,1 %.
*prix de vente recommandés, montage inclus. prix avec TVA 8,1 %.

Renault packs services

conçue pour répondre à vos besoins.
nous vous offrons des packs de services attrayants et adaptés à votre véhicule.
choisissez entre une extension de garantie ou un contrat de maintenance.
vous trouverez de plus amples Informations sous: **www.renault.ch/packs-services**

packs de maintenance	
le contrat d'entretien Renault SMALL, MEDIUM ou LARGE vous permet de calculer très précisément vos coûts d'entretien. vous pouvez aussi facilement intégrer ces coûts dans votre mensualité de crédit-bail	
les extensions de garantie	
l'extension de garantie Renault prolonge la garantie constructeur de votre véhicule jusqu'à trois ans supplémentaires, avec un kilométrage flexible maximum de 150'000 km. vous trouverez ci-dessous les variantes les plus courantes. votre partenaire Renault se fera un plaisir de vous conseiller.	
4 ans / 100'000 km	**800.–**
4 ans / 150'000 km	**1500.–**
5 ans / 100'000 km	**1300.–**
5 ans / 150'000 km	**1800.–**
6 ans / 100'000 km	**1750.–**
6 ans / 150'000 km	**2300.–**

prix de vente recommandés. prix avec TVA 8,1 %.

cliquez, choisissez, rêvez sur www.renault.ch ou composez le numéro gratuit 0800 80 80 77.

Renault Suisse SA se réserve le droit de modifier les prix ainsi que les équipements à n'importe quel moment et sans préavis.