NUOVO TRAFIC E-TECH 100% ELECTRIC

prezzi ed equipaggiamenti

N° 2.1/ da gennaio 2024

versione & motorizzazioni

CODICE: T2E		ADVANCE FURGONE L2
TRAFIC FURGONE AUMENTO DEL CARICO UTILE / H1		
EV52 22kW	CHE01	**46 900.–**/ 50 699.– FG E1 212 JE

prezzi di vendita raccomandati in CHF. Prezzi senza IVA 8,1% / IVA 8,1% inclusa

CODICE: T2E		ADVANCE FURGONE DOPPIA CABINA L2	ADVANCE PIANALE CABINATO L2
TRAFIC FURGONE AUMENTO DEL CARICO UTILE / H1			
EV52 22kW	CHE01	**50 700.–**/ 54 807.– DC E1 212 JE	**46 300.–**/ 50 050.– PC E1 212 JE

prezzi di vendita raccomandati in CHF. Prezzi senza IVA 8,1% / IVA 8,1% inclusa

equipaggiamenti di serie

ADVANCE

design esterno:
· cerchi in acciaio 16"
· coprimozzi mini
· paraurti anteriore, posteriore e protezioni laterali grigie
· porte posteriori 180° lastrate
· porta scorrevole destra lastrata
· pannello sinistra lastrata

design interno:
· sedili in tessuto Kompo Noir
· armonia carbone foncé
· divano anteriori 2 posti
· cruscotto digitale con monitor a colori 4.2"
· parete intera di separazione lastrata
· anelli di ancoraggio: 14 su L1, 16 su L2
· apparecchiatura di bloccaggio della porta anteriore sinistra mentre la destra rimane aperta (solo su furgone Advance, no per H2)

sicurezza e assistenza alla guida:
· controllo elettronico della stabilità (ESC) con Extended Grip, aiuto alla partenza in salita e funzione antipattinamento (ASR)
· sistema antibloccaggio ABS con ripartizione elettronica della forza frenante + assistenza alla frenata d'emergenza
· airbag conducente
· chiusura centralizzata delle porte con telecomando
· cinture di sicurezza a 3 punti con pretensionatore
· retrovisori esterni elettrici e termici
· fari Full-LED
· luci di marcia diurna LED
· ALS (Auto Light System)
· kit di gonfiaggio
· seatbelt reminder per la 1a fila e passeggeri anteriori
· regolatore limitatore di velocità
· simulatore di rumore per i pedoni

comfort:
· carta Renault Keyless-Drive Hands-free
· alzacristalli elettrici anteriori a impulso
· sedile conducente «conforto» a regolazioni poggiabraccia e appoggialombo
· illuminazione cabina (conducente e passeggero)
· climatizzazione manuale
· ganci appendiabiti situati sulla paratia, all'interno dello spazio di carico

multimedia:
· radio Connect R&Go DAB+
· cavo di ricarica standard per Wall-Box e caricatori pubblici Type 2 Mode 3

DOPPIA CABINA ADVANCE (in aggiunta a FURGONE ADVANCE)

design esterno:
· porta scorrevole sinistra vetro apribile
· pannello centrale sinistro vetro mobile

design interno:
· rivestimento in plastica dei pannelli fino a mezza altezza
· abito da soffitto
· parete intera di separazione 2ª fila lastrata con finestra
· anelli di ancoraggio: 4 su L1, 6 su L2

comfort:
· divano posteriore nella 2a fila con 3 posti
· senza ganci appendiabiti situati sulla paratia, all'interno dello spazio di carico

PIANALE CABINATO ADVANCE (in aggiunta a FURGONE ADVANCE)

design esterno:
· bocchettone serbatoio carburante integrato alla cabina

design interno:
· senza parete interna di separazione
· virola di raccordo su carrozzeria

comfort:
· chiave 3 bottoni pieghevole

equipaggiamento

CODICE	(● serie)	ADVANCE FURGONE	ADVANCE FURGONE DOPPIA CABINA	ADVANCE PIANALE CABINATO
PCV0G	**pack modularity**			
	paratia divisoria in lamiera con vetro e botola di carico sotto il divano passeggero	**500.–**/541.–		
	divano «Ufficio mobile» con schienale ribaltabile, mensola distinta, scomparto laptop e vano sotto il divano passeggerolaptop e vano sotto il divano passeggero			
	coprimozzi maxi			
PCK54	**pack load**			
	pavimento in legno nel vano di carico senza rivestimento PVC nero (12 mm)	**500.–**/541.–		
	rivestimento in plastica dei pannelli fino a mezza altezza			
PCK60	**pack city 1** (solo con RVIAT con Radio Connect R&Go DAB+)			
	sensori parcheggio posteriori, anteriori e laterali	**800.–**/865.–	**800.–**/865.–	
	telecamera di retromarcia			
PCJ74	**pack city 2**			
	sensori parcheggio posteriori, anteriori e laterali	**1300.–**/1405.–	**1300.–**/1405.–	
	telecamera di retromarcia			
	connected Services			
	EASY LINK schermo 8'' con Radio DAB+ (USB, AUX, Bluetooth, Apple Carplay& Android Auto)			
PCK0G	**pack city 3**			
	sensori parcheggio posteriori, anteriori e laterali	**1500.–**/1622.–	**1500.–**/1622.–	
	telecamera di retromarcia			
	EASY LINK schermo 8'' con Radio DAB+ e navigazione (USB, AUX, Bluetooth, Apple Carplay& Android Auto)			
	connected Services			
PKVT4	**pack windows 1** (solo con RVIMA o RVIAT e CLCVIT o CLCVTP)			
	porte posteriori 180° vetrate	**200.–**/216.–	**200.–**/216.–	
	tergilunotto			
	lunotto riscaldabile			
PKVTF (Furgone) PK82 (Furgone Doppia Cabina)	**pack windows 2** (solo con RVIMA o RVIAT e CLCVIT o CLCVTP)			
	portellone vetrato	**200.–**/216.–	**200.–**/216.–	
	tergilunotto			
	lunotto riscaldabile			
	senza apparecchiatura di bloccaggio della porta anteriore sinistra			
PCV96	**pack easy life** (solo con DRAP03 HARM06)			
	volante in similpelle	**800.–**/865.–	**800.–**/865.–	**800.–**/865.–
	punti luce interni LED (Cabina)			
	elementi del cruscotto cromati			
	cassetto «Easy Life»			
	vano nella plancia			
PKNFT	**pack airbags**			
	«Window»-airbags e airbag laterale conducente e passeggero	**400.–**/432.–	**400.–**/432.–	**400.–**/432.–
	airbag passeggero			
PCV88	**pack safety** (solo con RVIMA o RVIAT)			
	retrovisori esterni elettrici, termici e ripiegabili	**1300.–**/1405.–	**1300.–**/1405.–	
	avvisatore angolo morto			
	sensori parcheggio posteriori, anteriori e laterali			
	telecamera di retromarcia			
PCK0Q	**pack radio**			
	EASY LINK schermo 8'' con Radio DAB+ (USB, AUX, Bluetooth, Apple Carplay& Android Auto)	**800.–**/865.–	**800.–**/865.–	**800.–**/865.–
	connected Services			
PCK78	**pack navi**			
	EASY LINK schermo 8'' con Radio DAB+ e navigazione (USB, AUX, Bluetooth, Apple Carplay& Android Auto)	**950.–**/1027.–	**950.–**/1027.–	**950.–**/1027.–
	connected Services			
	replication smartphone via wifi			
	sicurezza e assistenza alla guida			
AIRBA2	airbag passeggero	**150.–**/162.–	**150.–**/162.–	**150.–**/162.–
ALAR01	allarme anti intrusione	**800.–**/865.–	**800.–**/865.–	
PCV98	fendinebbia anteriori + Sensore pioggia / luce	**200.–**/216.–	**200.–**/216.–	**200.–**/216.–
RVIMA	retrovisore interno	**100.–**/108.–	**100.–**/108.–	**100.–**/108.–
RVIAT	specchio interno con oscuramento automatico	**150.–**/162.–	**150.–**/162.–	**150.–**/162.–
RETVIS	parasole passeggero con «Wideview mirror»	**100.–**/108.–	**100.–**/108.–	**100.–**/108.–
RET04	retrovisori esterni elettrici, termici e ripiegabili	**200.–**/216.–	**200.–**/216.–	**200.–**/216.–
ITPK1	sensori parcheggio posteriori	**400.–**/432.–	**400.–**/432.–	
ITP15	sensori parcheggio posteriori, anteriori e laterali (implica MET03)	**600.–**/649.–	**600.–**/649.–	
RRCAM	telecamera di retromarcia (implica ITPK1 o ITP15) (implica NA41A o RA412, implica RVIAT con Radio Connect R&Go DAB+)	**400.–**/432.–	**400.–**/432.–	
DANGMO	avvisatore angolo morto (implica ITP15, RET04)	**300.–**/324.–	**300.–**/324.–	
PREALA	predisposizione antifurto	**100.–**/108.–	**100.–**/108.–	**100.–**/108.–
RSNORT	ruota di scorta full-size	**200.–**/216.–	**200.–**/216.–	**200.–**/216.–
PNRSI	ruota di scorta con antifurto (implica RSNORT)	**100.–**/108.–	**100.–**/108.–	**100.–**/108.–
PNEUTT	pneumatici 4 stagioni	**300.–**/324.–	**300.–**/324.–	**300.–**/324.–

CODICE	(● serie)	ADVANCE FURGONE	ADVANCE FURGONE DOPPIA CABINA	ADVANCE PIANALE CABINATO
	comfort			
VLMOU1	volante in similpelle	**150.–**/162.–	**150.–**/162.–	**150.–**/162.–
CLESUP	terza chiave	**200.–**/216.–	**200.–**/216.–	**200.–**/216.–
SUPCPE	doppia chiusura centralizzata	**200.–**/216.–	**200.–**/216.–	**200.–**/216.–
ECLHB2	punti luce interni LED (cabina)	**100.–**/108.–	**100.–**/108.–	**100.–**/108.–

design esterno

CODICE	(● serie)	ADVANCE FURGONE	ADVANCE FURGONE DOPPIA CABINA	ADVANCE PIANALE CABINATO
	vernice			
	opaca: Blanc Glacier (369)	**0.–**/0.–	**0.–**/0.–	**0.–**/0.–
	opaca: Gris Urban (KPW), Bleu Cumulus (RQU)	**250.–**/270.–	**250.–**/270.–	
	metallizzata speciale: Noir Midnight (D68), Gris Highland (KQA), Rouge Carmin (NPF), Gris Comète (KNA)	**950.–**/1 027.–	**950.–**/1 027.–	
	personalizzazione			
PCL20	cerchi in lega 17" (impedisce PNEUTT)	**1000.–**/1 081.–	**1000.–**/1 081.–	**1000.–**/1 081.–
RDIF07	coprimozzi maxi	**200.–**/216.–	**200.–**/216.–	**200.–**/216.–
ACCTC4	pack Look anteriore e posteriore (Listelli di protezione laterali e posteriori in colore carrozzeria)	**200.–**/216.–	**200.–**/216.–	**200.–**/216.–
ACCTC9	pack Look integrale (montanti posteriori, copribarre, paraurti, protezione laterale et retrovisori in colore carrozzeria)(implica PCV98 e ITPK1 o ITP15)	**600.–**/649.–	**600.–**/649.–	
ATREM	gancio di traino Renault.tech	**600.–**/649.–	**600.–**/649.–	
CABADP	cablaggio modificato	**100.–**/108.–	**100.–**/108.–	**100.–**/108.–
BOIADP	custodia adattatore multiplex	**500.–**/541.–	**500.–**/541.–	**500.–**/541.–
BATREF	batteria L4 800A al posto della L3 720A	**100.–**/108.–	**100.–**/108.–	**100.–**/108.–
	vetri portiere			
PARP27	porte posteriori 255° lastrate (solo su L2)	**400.–**/432.–	**400.–**/432.–	
PARV27	porte posteriori 255° vetrate senza tergilunotto (implica RVIMA o RVIAT e CLCVIT o CLCVTP) (solo su L2)	**600.–**/649.–	**600.–**/649.–	
PLDCVF	porta scorrevole laterale destra vetro fisso	**150.–**/162.–	**150.–**/162.–	
PLDCVO	porta scorrevole destra con finestra scorrevole (solo con PNLGVO o PLGCVO)	**200.–**/216.–		
PNLDT	senza porta laterale scorrevole destra, con pannello laterale destro lastrato	**0.–**/0.–		
PLGCT	porta scorrevole laterale sinistra lastrata (non con PLDCVF)	**700.–**/757.–		
PLGCVF	porta scorrevole laterale sinistra vetro fisso (implica PLDCVF e HAYVIT o PARV18/PARV27)	**850.–**/919.–	**850.–**/919.–	
PLGCVO	porta scorrevole sinistra vetro apribile (solo con PLDCVO)	**900.–**/973.–	**900.–**/973.–	
PNLGVF	pannello centrale sinistro vetro fisso (implica PLDCVF e HAYVIT o PARV18/PARV27)	**150.–**/162.–	**150.–**/162.–	
PNLGVO	pannello centrale sinistro vetro mobile (solo con PLDCVO)	**200.–**/216.–		
CSVITF	side vetro posteriore del pannello (destro + sinistro) (implica PNLGVF o PLGCVF e PLDCVF)	**300.–**/324.–		

design interno

CODICE	(● serie)	ADVANCE FURGONE	ADVANCE FURGONE DOPPIA CABINA	ADVANCE PIANALE CABINATO
	aspetto interno			
DRAP03 HARM06	sedili in tessuto Java Noir (solo con PCV96 o RGPDB1)	**150.–**/162.–	**150.–**/162.–	**150.–**/162.–
CLCTTP	parete intera di separazione lastrata e trabocchetto di carico sotto il divano passeggero (solo con BQBUR1)	**100.–**/108.–		
CLCVTP	paratia divisoria in lamiera con vetro e botola di carico sotto il divano passeggero (solo con BQBUR1)	**300.–**/324.–		
CLCVIT	parete intera di separazione lastrata con finestra	**150.–**/162.–		
PARHAC	sedile conducente e sedile passeggero «comfort» con regolazione altezza, longitudine, poggiabraccia, supporto lombare e schienale (senza divano passeggeri 2 posti)	**100.–**/108.–	**100.–**/108.–	**100.–**/108.–
BQBUR1	divano «ufficio mobile» con schienale ribaltabile, mensola distinta, scomparto laptop e vano sotto il divano passeggerolaptop e vano sotto il divano passeggero	**300.–**/324.–		
PRCONF	divano conforto posteriore nella 2ª fila (braccioli, presa 12 V, seduta sollevabile di 2/3 e vano portaoggetti rimovibile sotto la seduta, ISOFIX sui posti laterali, poggiatesta regolabile in altezza)		**1000.–**/1 081.–	
SGACHA	sedili anteriori riscaldabili (implica PKNFT)	**400.–**/432.–	**400.–**/432.–	**400.–**/432.–
BTAGA3	cassetto «Easy Life» (non chiudibile)	**150.–**/162.–	**150.–**/162.–	**150.–**/162.–
PRIACC	presa 12V nel vano di carico	**50.–**/54.–	**50.–**/54.–	
ITILA	illuminazione a LED della zona di carico	**300.–**/324.–	**300.–**/324.–	
HLIN01	rivestimento in plastica dei pannelli fino a mezza altezza	**200.–**/216.–		
PLBOI2	pavimento in legno nel vano di carico senza rivestimento PVC nero (12 mm)	**600.–**/649.–	**600.–**/649.–	
HACAEC	rivestimento in polypro completo (implica PLBOIS o PLBOI2) (non con PNLGVF o PNLGVO o CSVITF)	**1000.–**/1 081.–	**1000.–**/1 081.–	

caratteristiche tecniche

	EV52 22kW
numero posti	2-3
motore	
tipo motore	motore electtrico
carburante	100% elettrico
potenza massima kW (CV) a g/min.	90 (122) 245
batteria	
capacità della batteria (kWh)	52
tecnologia	lithium-Ion
tensione totale (volt)	240 - 403
peso della batteria (kg)	315
durata di ricarica	
autonomia media realizzabile (km)*	297
presa elettrica domestica 2,0 kW (0–100%)	n/a
tempo di ricarica punto di ricarica 3.7 kW (0–100%)	n/a
tempo di ricarica punto di ricarica 11 kW (0–100%)	5h40
tempo di ricarica punto di ricarica 22 kW (0–80%)	2h30
tempo di ricarica punto di ricarica DC 50 kW (0–80%)	
direzione	
servosterzo elettrico	elettrico
Ø di sterzata tra marciapiedi (m)	n/a
freni	
anteriori a disco ventilati Ø (mm)	n/a
posteriori: Ø (mm)	n/a
pneumatici	
pneumatici di serie	215/65 R16 - 215/60 R17
prestazioni	
velocità massima (km/h)	110
0 – 100 km/h (s)	13.6

*omologazione in corso

motorizzazione

	FURGONE L2H1	FURGONE DOPPIA CABINA L2H1	PIANALE CABINATO L2H1
consumi**			
completo (kWh/100 km) Vlow - Vhigh	n/a	n/a	n/a
equivalente benzina (l/100 km) Vlow - Vhigh	n/a	n/a	n/a
emissioni CO2 (g/km) WLTP	0	0	0
emissioni di CO2 derivanti dalla messa a disposizione di carburanti e/o di elettricità (g/km) Vlow - Vhigh	n/a	n/a	n/a
massa (kg)			
a vuoto in ordine di marcia [1]	1885 - 2170	2010 - 2234	1623 - 1776
carico utile massimo [2]	1187	1016	1447
massimo ammesso a pieno carico	3070	3070	3070
totale in marcia	3990	3990	3990
massimo trainabile, rimorchio frenato [3]	920	920	920
massimo trainabile, rimorchio non frenato	700	750	570
carico sul tetto	200	200	200
codice *	–	–	–
numero di approvazione del tipo*	3RH213	3RH213	3RH214

[1] valore medio secondo omologazione (con conducente 75 kg e serbatoio pieno al 90%);
[2] per un veicolo comandato senza equipaggiamenti supplementari;
[3] nel rispetto del totale circolante

*omologazione in corso
** da settembre 2017, tutti i nuovi veicoli sono stati approvati secondo il nuovo protocollo WLTP - Worldwide Harmonized Light Vehicles New Test Procedure, un metodo più realistico per misurare il consumo di carburante e le emissioni di CO_2. A partire dal 1° gennaio 2020, tutti i livelli di consumo saranno segnalati in conformità con lo standard di certificazione WLTP. Ulteriori informazioni sono disponibili sul sito www.renault.ch

dimensioni

dimensioni (mm)	**FURGONE**	**FURGONE DOPPIA CABINA**
	L2H1	**L2H1**
volume utile (m^3)	7.75	4.3
lunghezza totale	5'480	5'480
larghezza / con retrovisori	1'956/2'283	1'956/2'283
altezza a vuoto	1'967	1'967
passo	3'498	3'498
sbalzo anteriore	1'014	1'014
sbalzo posteriore	968	968
larghezza x altezza della botola nella paratia	510 x 222	225 x 1220
lunghezza utile al pianale	2'937	2'314 a 2'423
lunghezza utile al pianale (inclusa zona sotto il divano)	3'350	–
lunghezza utile al pianale (incluso pozzetto piedi)	4'150	–
lunghezza utile a 400 mm dal pianale	2'937	1'819
lunghezza utile a 1 m dal pianale	2'650	1'740
larghezza interna massima	1'662	1'662
larghezza tra i passaruota	1'268	1'268
altezza utile	1'387	1'387
larghezza ingresso porta laterale scorrevole a 600 mm dal pianale	907	907
larghezza ingresso porta laterale scorrevole a 100 mm dal pianale	1'030	1'030
altezza ingresso porta laterale scorrevole	1'284	1'284
larghezza ingresso a 70 mm dal pianale	1'391	1'391
altezza ingresso	1'320	1'320
soglia di carico	552	552
altezza dal suolo	160	160

dimensioni (mm)	**PIANALE CABINATO**
	L2H1
passo	3'498
sbalzo anteriore	1'014
sbalzo posteriore	817
lunghezza totale	5'397
larghezza / con retrovisori	1'956/2'283
altezza totale a vuoto	1'953
altezza minima libera dal suolo	160
dimensioni carrozzabili (mm)	
lunghezza totale massima carrozzabile	5'495
larghezza massima utile carrozzabile	3'100
sbalzo posteriore massimo carrozzabile	1'217
larghezza massima utile carrozzabile	2'150
altezza totale carrozzabile	2'700

FURGONE DOPPIA CABINA

L2H1

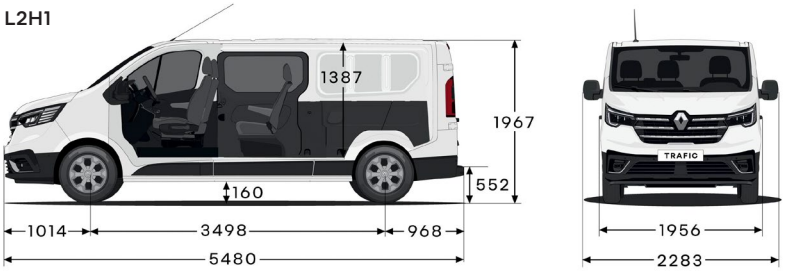

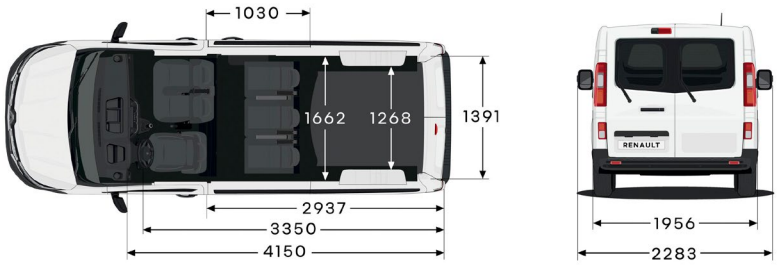

PIANALE CABINATO

L2H1

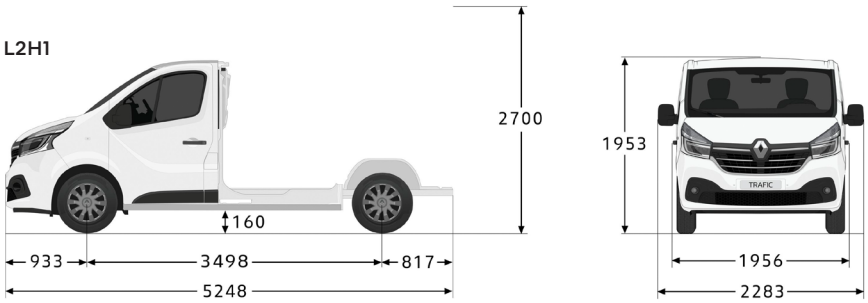

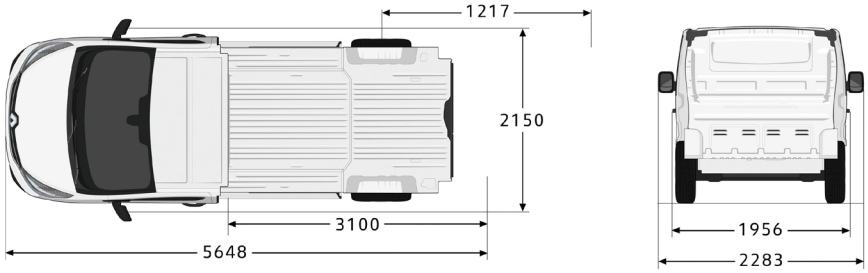

garanzia

3 anni di garanzia del costruttore o 100'000 km (vale il primo dei due termini raggiunto)
3 anni di garanzia gruppo motopropulsore elettrico o 100'000 km (vale il primo dei due termini raggiunto)
8 anni di garanzia sulla batteria o 160'000 km (vale il primo dei due termini raggiunto)
3 anni di garanzia sulla vernice
12 anni di garanzia anticorrosione
3 anni assistenza o 100'000 km (vale il primo dei due termini raggiunto)
1 anno di garanzia sugli accessori
3 anni di garanzia sugli accessori combinati con l'acquisto di un nuovo veicolo

accessori principali

set ruote invernali complete	
16 pollici, cerchi in acciaio	**1500.–**

ulteriori offerte e informazioni sono disponibili sul sito https://renault-ruote-complete-invernali.ch

comfort e protezione	
tappetini (2 pezzi)	**da 49.–**
paraspruzzi	**da 99.–***
foderine protezione sedili	**da 222.–***
attrezzatura del vano di carico	
pianale in legno antiscivolo	**da 492.–***
lato	**da 369.–***
passaruota	**209.–***
scaffalatura in legno	**da 732.–***
trasporto	
gancio di traino (13 spinotti)	**da 789.–***
barre da tetto (4 pezzi)	**da 596.–**
galleria	**da 1279.–***
e-tech	
stazione di ricarica a casa KEBA a-series 22 kW (installazione escl.)	**788.–**
cavo di ricarica su Wall-Box T2-T2 32 A 6,5 m	**299.–**
cavo di ricarica su presa domestica T2-J monofase 8 A	**399.–**

ulteriori offerte e informazioni sono disponibili sul sito https://it.renault.ch/trafic-accessori.html
prezzi di vendita raccomandati. prezzi IVA 8,1 % inclusa.
*prezzi di vendita raccomandati, montaggio incluso. prezzi IVA 8,1 % inclusa.

Renault pacchetti servizio

scegliete quello che fa per voi.
vi offriamo interessanti pacchetti di servizi su misura per il vostro veicolo.
scegliete tra un'estensione della garanzia o un contratto di manutenzione.
potete trovare maggiori informazioni sotto: **www.renault.ch/pacchetti-servizio**

pacchetto di manutenzione	

il contratto di manutenzione Renault SMALL, MEDIUM o LARGE vi permette di calcolare i vostri costi di manutenzione in modo molto preciso.
potete anche integrare facilmente questi costi nella vostra rata mensile di leasing

estensioni di garanzia	

l'estensione di garanzia Renault prolunga la garanzia costruttore del suo veicolo per altri tre anni, o un chilometragio flessibile fino a un massimo di 150'000 km.
qui trovera le varianti preferite. il suo partner Renault sarà lieto die consigliarlo.

4 anni / 100'000 km	**800.–**
4 anni / 150'000 km	**1500.–**
5 anni / 100'000 km	**1300.–**
5 anni / 150'000 km	**1800.–**
6 anni / 100'000 km	**1750.–**
6 anni / 150'000 km	**2300.–**

prezzi di vendita raccomandati. prezzi IVA 8,1 % inclusa.

cliccate, scegliete, sognate su www.renault.ch o componete il numero gratuito 0800 80 80 77.

Renault Suisse SA si riserva il diritto di modificare i prezzi così come l'equipaggiamento in qualsiasi momento senza preavviso.