R19 3-Türer

TYP: B/C53 / X53, 1994-1995

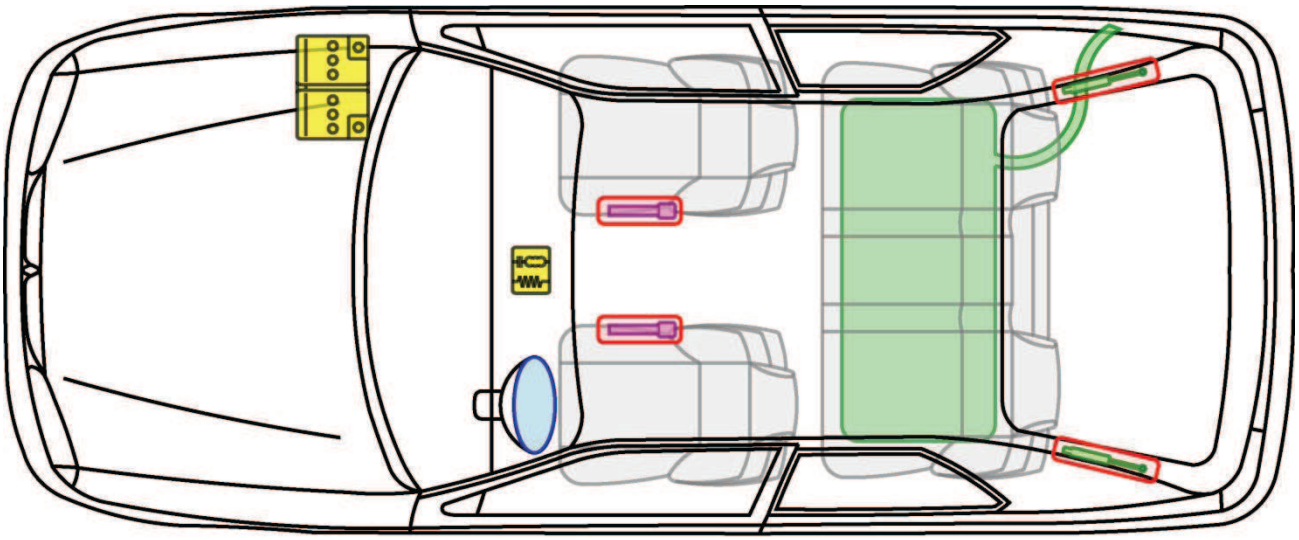

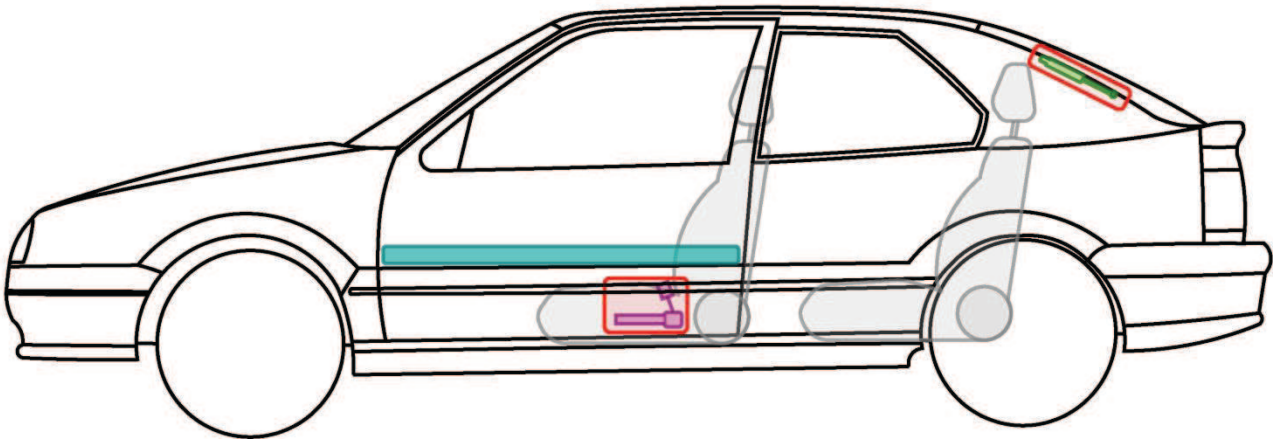

Legende

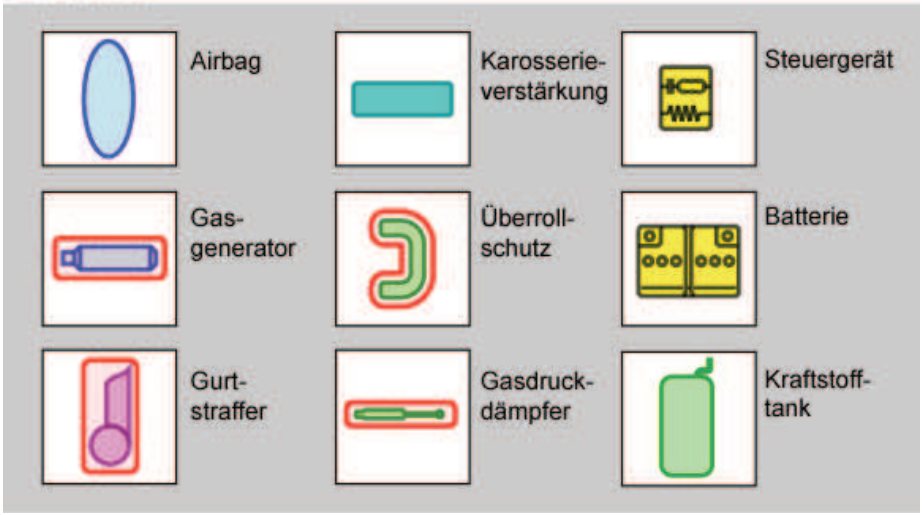

R19 4-Türer

TYP: L53/X53, 1994-1995

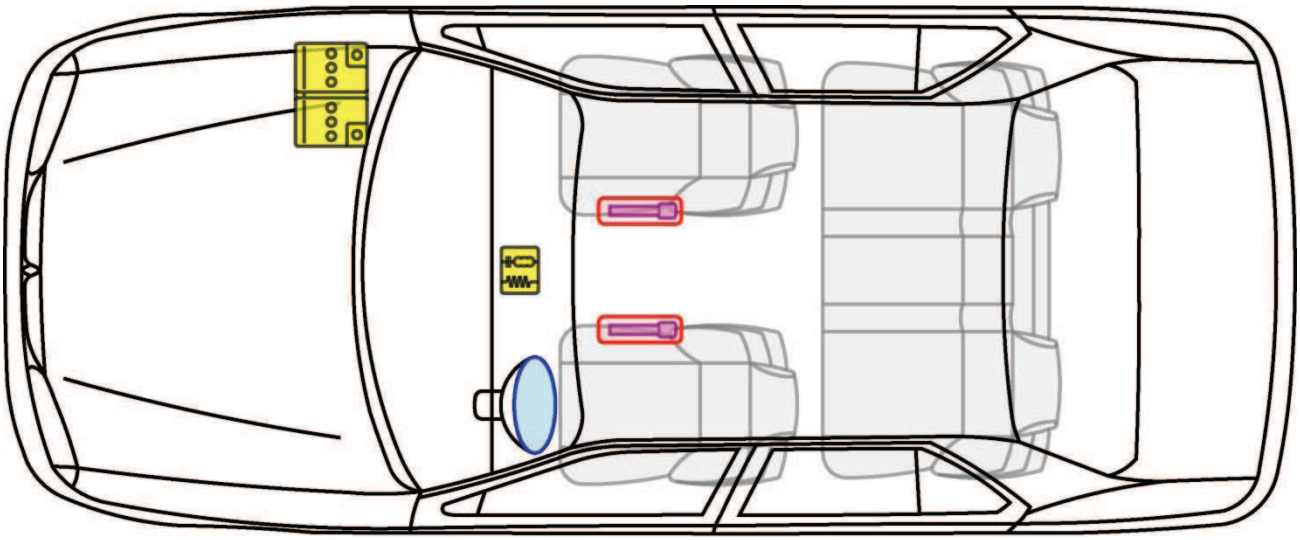

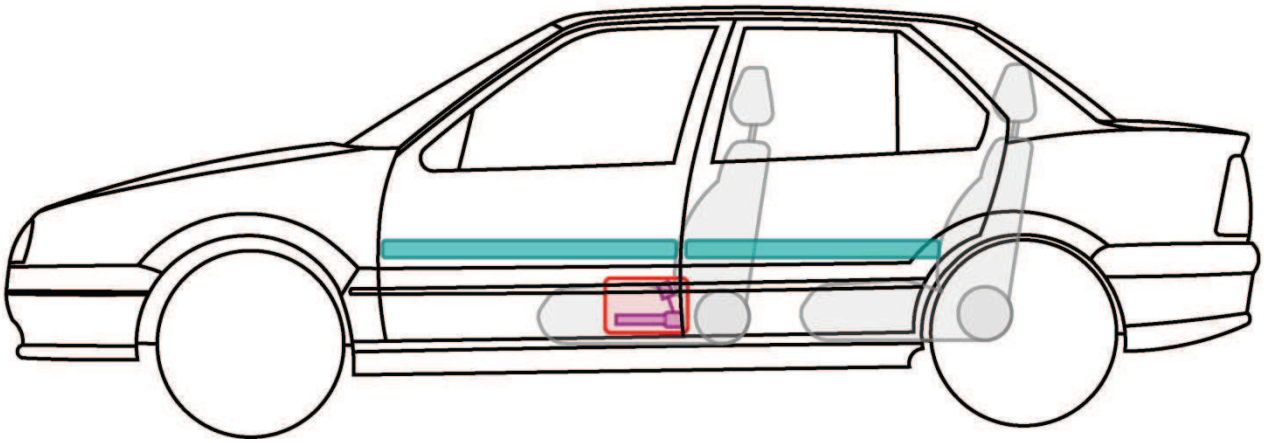

Legende

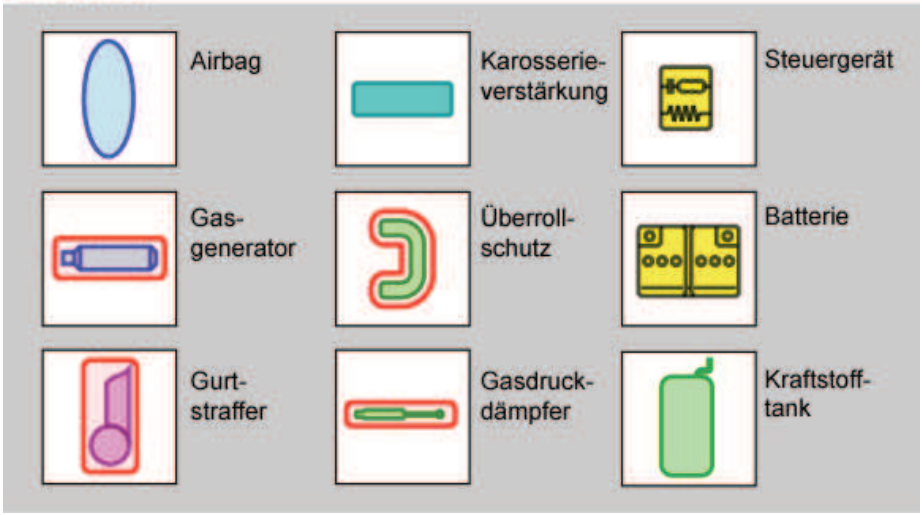

R19 5-Türer

TYP: B/C53 / X53, 1994-1996

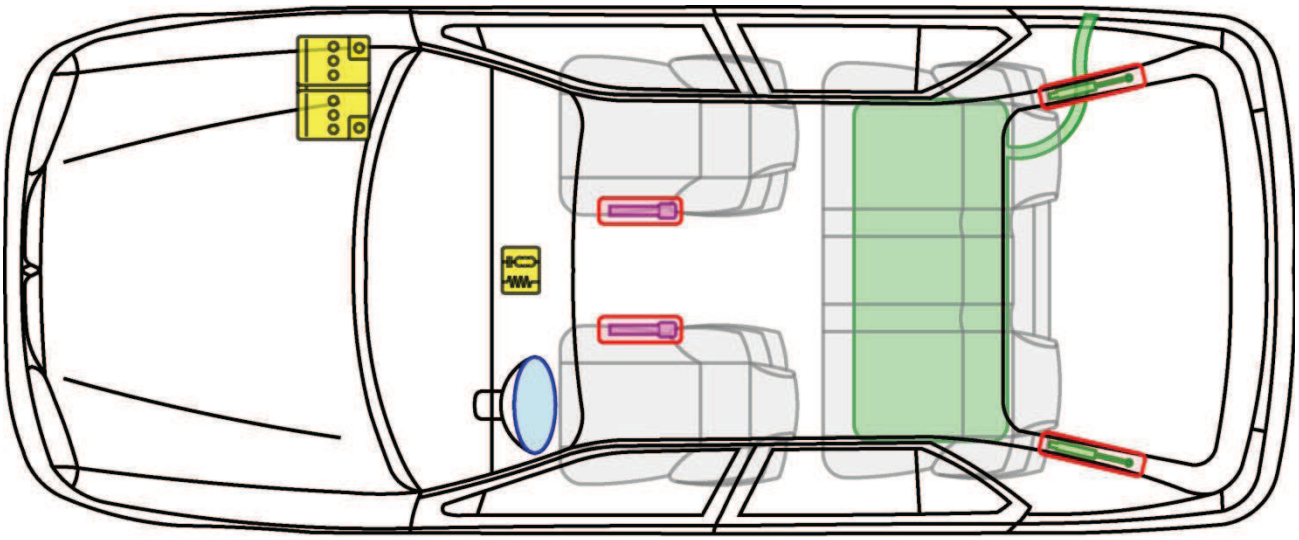

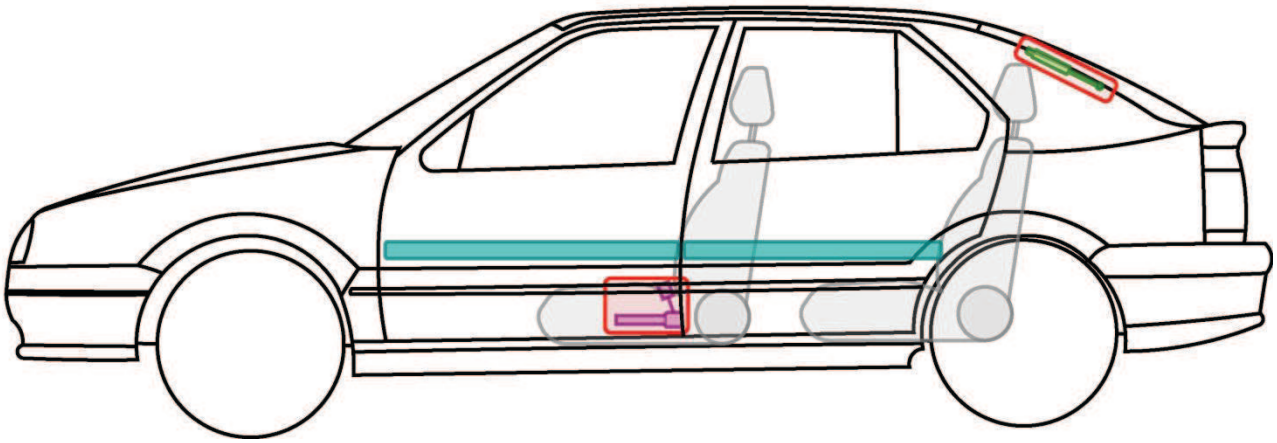

Legende

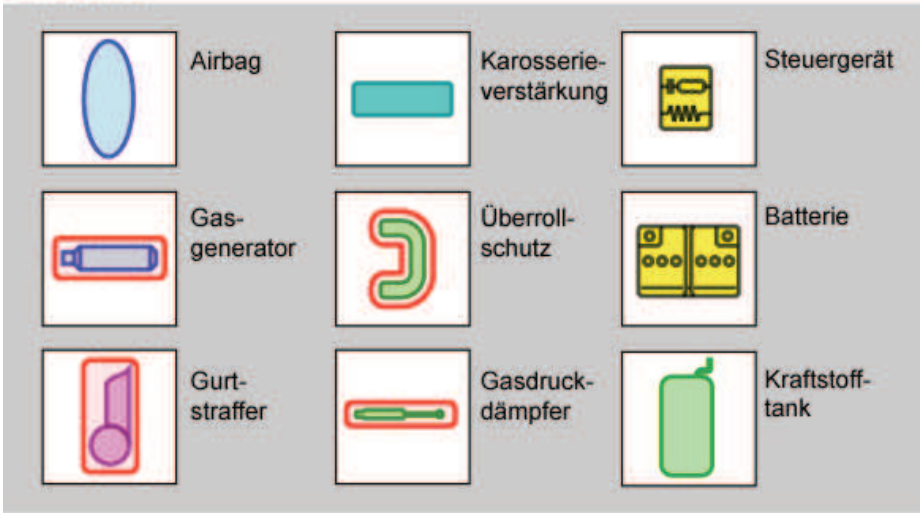

R19 CABRIOLET

TYP: D53, 1995-1996

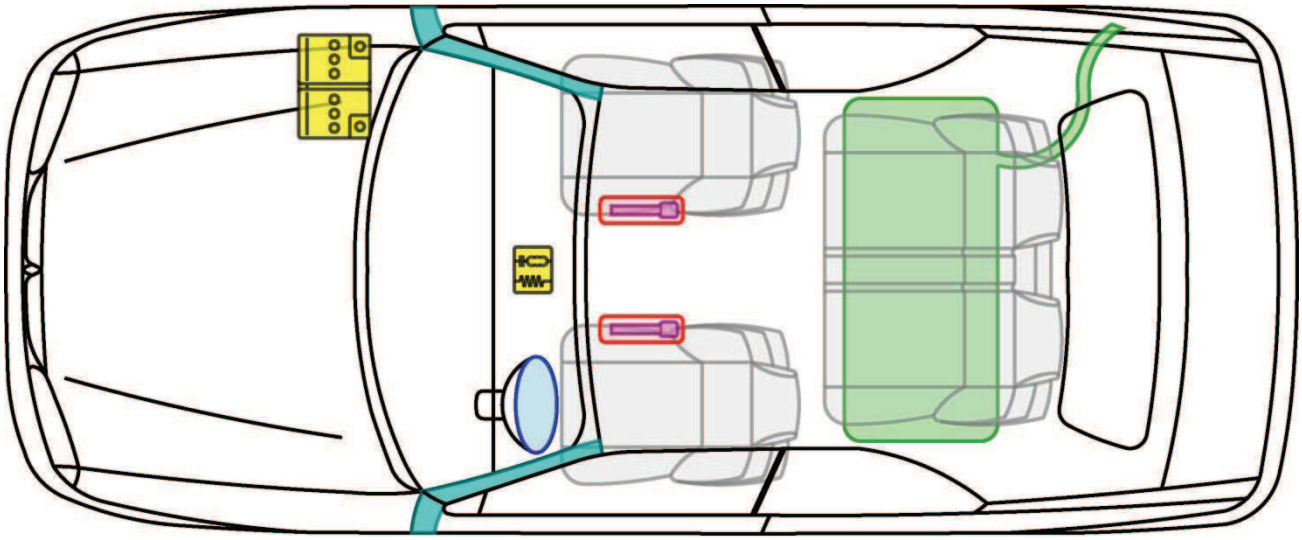

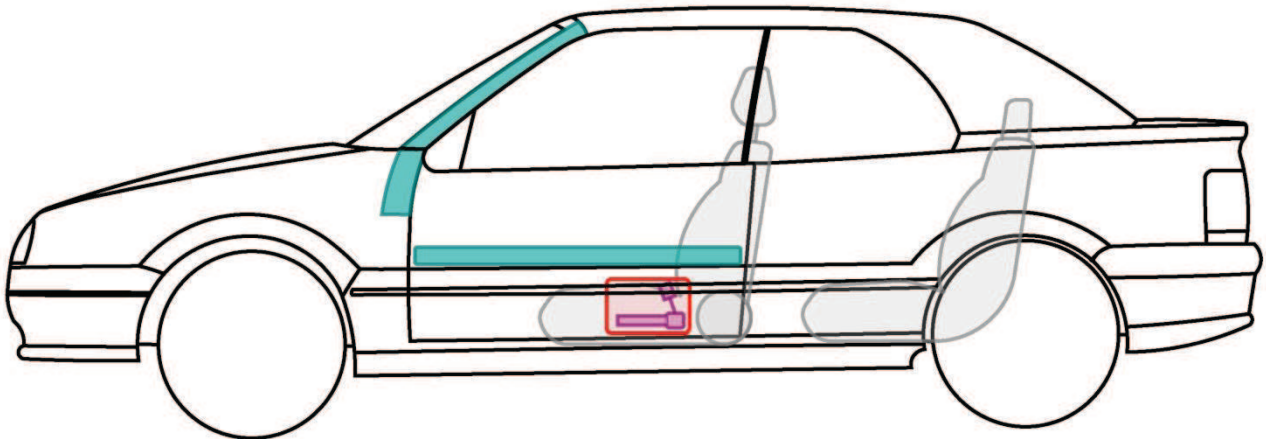
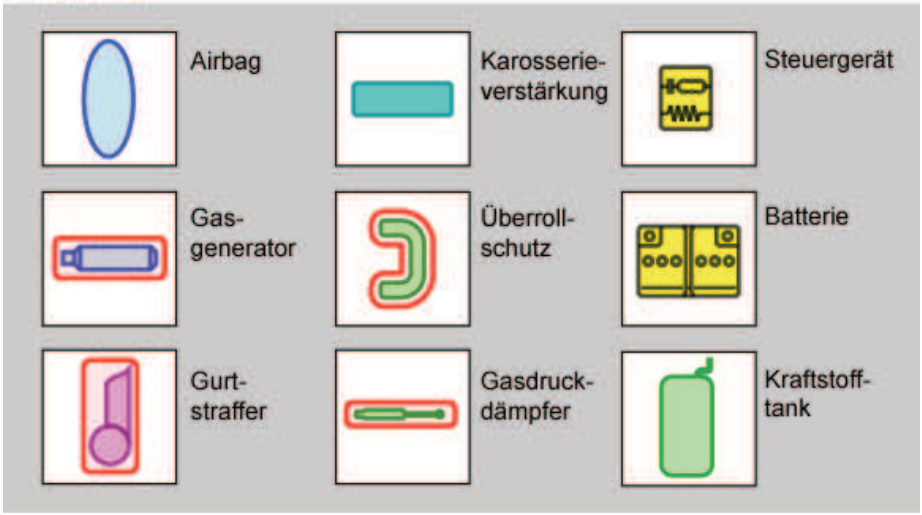
Legende