RENAULT
Passion for life

Renault ESPACE

Prijslijst januari 2021

Alles verandert met de Renault ESPACE INITIALE PARIS. Schitterende lijnen in een krachtig en vloeiend ontwerp. De typische kenmerken van een crossover geven elegantie aan deze unieke auto. Elk detail ademt emotie en passie voor design: de hoge taillelijn, gespierde schouders, ingetogen hoogte, de imposante voorkant in de nieuwe designtaal van Renault, lichtsignatuur met LED MATRIX VISION koplampen, wielen en chroom benadrukken de kracht van de lijnvoering. Het interieur ademt luxe en comfort. Een voorproefje van alle emoties die u gaat ervaren tijdens het rijden.

Belangrijkste standaarduitrusting ESPACE

INITIALE PARIS

Techniek en veiligheid
- **Renault Multi-Sense® 4Control**
  Voor een uitgebreide persoonlijk instelbare rijbeleving met vierwielbesturing en Electronic Damper Control
- 10,2'' TFT Cluster voor bestuurder met te personaliseren 'virtual cockpit'
- Head-up display
- Active Emergency Braking System met voetgangers- en fietserdetectie
- Safe Distance Warning
- Blind Spot Warning
- Lane Departure Warning met Lane Keep Assist
- Traffic Sign Recognition
- Grootlichtassistent
- Vermoeidheidsdetectiesysteem
- Adaptieve airbags voor bestuurder en passagier vóór
- (uitschakelbare passagiersairbag)
- Zijairbags vóór
- Gordijnairbags vóór en achter
- Elektronische Stabiliteits Controle (ESC) met tractiecontrole (ASR)
- Advanced Traction Control
- Hill-start assist
- Adaptive Cruise Control
- LED MATRIX VISION koplampen en LED-dagrijverlichting
- LED-achterlichten
- Bandenreparatieset
- Bandenspanningcontrolesysteem
- Alarmvoorbereiding

Comfort
- Elektronisch geregelde airconditioning met 2 klimaatzones (3 zones i.c.m. 7 zitplaatsen) en luchtkwaliteitsensor
- Regen- en lichtsensor
- Frameless automatisch dimmende binnenspiegel
- Panoramische voorruit
- Warmtewerende voorruit
- Rear Cross Traffic Alert
- Easy Park Assist (automatisch inparkeersysteem)
- Parkeersensoren vóór, zij en achter met optische en sonische weergave en flank protection
- Achteruitrijcamera
- Stuurwiel met nappa leder bekleed en bediening Adaptive Cruise Control
- Stuurwiel in hoogte en diepte verstelbaar
- Elektrisch bedienbare zijruiten vóór en achter met sneltoets en anti- inklembeveiliging achter
- Elektrisch verstelbare, verwarmbare en inklapbare buitenspiegels met geheugen en herkenning achteruitversnelling
- Oprolbare zonneschermen zijruiten achterportieren
- Elektrische handrem met autohold functie
- Renault Handsfree Card voor openen, sluiten en starten zonder sleutel
- Handsfree achterklep

Multimedia
- **EASY LINK multimedia- en navigatiesysteem Bose® met 9,3'' touchscreen inclusief:**
- BOSE SURROUND® premium audio systeem met Centerpoint 2®-technologie
- met 12 speakers en subwoofer
- Ondersteuning Apple CarPlay™ en Android Auto™
- R Plug & Radio DAB+, stuurkolombediening
- mogelijkheid tot internet en aanschaffen van (online) applicaties
- Tom Tom® LIVE navigatie met kaart Europa
- Mogelijkheid tot zoeken POI met Google Search
- Draadloze oplader voor smartphone
- Bluetooth® handsfree telefoonbediening en audiostreaming (A2DP)[1]
- 12V, 2 USB- en 3.5mm jack-aansluiting in middenconsole
- 12V, 2 USB-aansluitingen aan achterzijde middenconsole voor 2e zitrij
- 12V aansluiting 3e zitrij (alleen i.c.m. 7 zitplaatsen)

Exterieur
- Grille en sierlijst onder koplampen in chroom
- Omlijsting zijruiten in chroom
- Sierstrip op flanken in chroom
- Buitenspiegelkappen in hoogglans zwart met geïntegreerd LED knipperlicht
- Privacy glass zijruiten achter en achterruit
- Lichtmetalen wielen 19'' Initiale Paris
- Metaallak
- Instaplijsten vóór 'Initiale Paris'

Interieur
- Dashboard in 'Noir Titane' met sierstiksels in 'Bronze'
- Bekleding nappaleder Riviera 'Noir Titane Initiale Paris'
- Zwevende middenconsole in 'Noir Piano'
- **10-voudig elektrisch verstelbare voorstoelen inclusief:**
  Elektrische massage-functie en handmatig verstelbare zitlengte met elektrische stoelverwarming en stoelventilatie
  Met geheugen en easy access voor bestuurdersstoel
  Comfort hoofdsteunen (voor bestuurdersstoel, passagiersstoel en de 3 zitplaatsen op 2e zitrij)
- Vloermatten 1e en 2e zitrij 'Initiale Paris'
- 'Magic Drawer' 12l opberglade in dashboard
- One-touch folding achterstoelen

INITIALE PARIS vanaf € 72.990

[1] De werking van de bluetoothondersteuning kan verschillen, afhankelijk van het type en merk telefoon dat u gebruikt.

Versieprijzen ESPACE

MOTOR	UITVOERING	kW / pk	ENERGIELABEL[1]	CO_2[2]	NETTO CATALOGUSPRIJS €	BTW €	BPM € [3]	FISCALE WAARDE €	CONSUMENTEN-ADVIESPRIJS[4] €	BIJTELLING VANAF[5] €
BENZINE										
Blue dCi 190 EDC	Initiale Paris 5 zitplaatsen	139 / 190	E	175	42.110,89	8.843,29	20.925,82	71.880,00	**72.990,00**	488,90
	Initiale Paris 7 zitplaatsen	139 / 190	E	177	43.159,50	9.063,50	21.957,00	74.180,00	**75.290,00**	504,55

[1] Het energielabel is berekend op basis van de CO_2-uitstoot gebaseerd op de WLTP-testmethode.
[2] Gemiddelde CO_2-uitstoot g/km (gemeten volgens EG-richtlijn 715/2007). De vermelde waarden voor brandstofverbruik en CO_2-uitstoot zijn gebaseerd op de WLTP - testmethode.
[3] In het BPM-bedrag zijn eventuele correcties vanwege de CO_2-uitstoot verwerkt.
[4] Consumentenadviesprijs is prijs inclusief: kosten rijklaar maken (uitgebreide routeservice gedurende de garantieperiode, lifehammer, transportkosten, € 10,- brandstof, nulbeurt, deconserveren, poetsen, kentekenplaten, kentekenhouder, handlings- en administratiekosten, uitleg veiligheidssystemen, uitleg multimedia- en navigatiesysteem (t.w.v. €1026.60), registratiekosten (t.w.v. € 53,40, deels btw-vrij) en recyclingsbijdrage (t.w.v. € 30,00, incl. 21% btw).
[5] Netto bijtelling per maand gebaseerd op de fiscale waarde van het voertuig exclusief opties en op een belastingschijf van 37,10%.

AUTOMATISCHE EDC-VERSNELLINGSBAK
Met de automatische EDC-versnellingsbak kiest u voor het comfort en het reactievermogen van een automaat, maar ook voor beperkt brandstofverbruik en een lage CO_2-uitstoot. Het comfort bestaat vooral uit het soepel en zonder schokken schakelen dankzij de dubbele koppeling.
De EDC is dynamisch en reageert nagenoeg meteen op alle handelingen van de bestuurder en de auto. De automatische EDC-versnellingsbak schakelt bijzonder vloeiend en heeft zes of zeven versnellingen die automatisch en sequentieel bediend kunnen worden. Deze versnellingsbak is net zo zuinig als een klassieke handgeschakelde versnellingsbak.

Opties ESPACE

	INITIALE PARIS	CONSUMENTENADVIESPRIJS			
		NETTO €	BTW €	BPM[1] €	INCL. BTW en BPM €
COMFORT					
Pack Winter					
in combinatie met Espace Initiale Paris 5 zitplaatsen	○	293,39	61,61	515,59	**870,59**
in combinatie met Espace Initiale Paris 7 zitplaatsen	○	293,39	61,61	0,00	**355,00**
• Elektrisch verwarmbare voorruit • Elektrisch verwarmbare voorstoelen en buitenste zitplaatsen op 2e zitrij • Stuurwielverwarming • Koplampsproeiers					
Highway & Traffic Jam Compagnion	○	739,67	155,33	0,00	**895,00**
Elektrisch bedienbaar panoramisch glazen schuif- en kanteldak	○	904,96	190,04	515,59	**1.610,59**
EXTERIEUR					
Speciale metaallak 'Blanc Nacré'	○	161,16	33,84	0,00	**195,00**
Lichtmetalen wielen 20" 'Initiale Paris'	○	822,31	172,69	515,59	**1.510,59**
INTERIEUR					
Bekleding nappaleder 'Gris Sable'	○	0,00	0,00	0,00	**0,00**

● = standaard, ○ = optie, - = niet leverbaar

[1] In het BPM-bedrag zijn de eventuele correcties vanwege de CO_2-uitstoot verwerkt

Uitrustingspecificaties ESPACE

	INITIALE PARIS
TECHNIEK EN VEILIGHEID	
Antiblokkeersysteem (ABS) met elektronische remkrachtverdeling (EBV) en noodstopbekrachtiging	●
Active Emergency Braking System met voetgangers- en fietserdetectie	●
Automatische activering van de alarmlichten bij een noodstop	●
Safe Distance Warning	●
Elektronische Stabiliteits Controle (ESC) met tractiecontrole (ASR)	●
Advanced Traction Control	●
Hill-start assist	●
Adaptieve airbags voor bestuurder en passagier vóór (uitschakelbare passagiersairbag)	●
Zijairbags vóór	●
Gordijnairbags vóór en achter	●
Veiligheidsgordels in hoogte verstelbaar met gordelspanner en spankrachtbegrenzer zitplaatsen bestuurder en passagier vóór	●
Veiligheidsgordels zitplaatsen 2e zitrij, buitenste zitplaatsen met spankrachtbegrenzer	●
Veiligheidsgordels zitplaatsen 3e zitrij	●
3 i-Size ready zitplaatsen 2e zitrij, met ISOFIX-bevestigingssysteem voor kinderzitjes	●
Actieve hoofdsteun zitplaatsen bestuurder en passagier vóór in hoogte en hoek verstelbaar	●
Hoofdsteunen zitplaatsen 2e en 3e zitrij in hoogte verstelbaar	●
Vermoeidheidsdetectiesysteem	●
Alarmvoorbereiding	●
LED MATRIX VISION koplampen en LED-dagrijverlichting	●
LED-achterlichten	●
Koplampsproeiers	P
Adaptive Cruise Control	●
Highway & Traffic Jam compagnion	○
10,2'' TFT Cluster voor bestuurder met te personaliseren 'virtual cockpit'	●
Head-up display	●
Lane Departure Warning met Lane Keep Assist	●
Traffic Sign Recognition	●
Grootlichtassistent	●
Blind Spot Warning	●
4CONTROL vierwielbesturing	●
Electronic Damper Control	●
Renault Multi-Sense® 4CONTROL Voor een uitgebreide persoonlijk instelbare rijbeleving met vierwielbesturing en Electronic Damper Control Stemt verscheidene systemen in de Espace feilloos op elkaar af en creëert zo een optimale rijervaring. Het systeem controleert en coördineert onder meer het 4CONTROL®-onderstel, de Electronic Damper Control, de besturing, de motor, de automatische EDC-versnellingsbak, het instrumentenpaneel, het motorgeluid en de ambianceverlichting.	●
Bandenspanningcontrolesysteem	●
Bandenreparatieset	●

● = standaard, ○ = als optie leverbaar, P = als pack leverbaar, - = niet leverbaar

Uitrustingspecificaties ESPACE

	INITIALE PARIS
COMFORT	
Elektronisch geregelde airconditioning met 2 klimaatzones en luchtkwaliteitsensor voor verise met 5 zitplaatsen	●
Elektronisch geregelde airconditioning met 3 klimaatzones (2 vóór en 1 achter) en luchtkwaliteitsensor voor versie met 7 zitplaatsen	●
Regen- en lichtsensor	●
Frameless automatisch dimmende binnenspiegel	●
Panoramische voorruit	●
Warmtewerende voorruit	●
Rear Cross Traffic Alert	●
Easy Park Assist (automatisch inparkeersysteem)	●
Parkeersensoren vóór, zij en achter met optische en sonische weergave en flank protection	●
Achteruitrijcamera	●
Elektrische handrem met autohold functie	●
Stuurwiel met nappaleder bekleed met bediening Adaptive Cruise Control	●
Stuurwiel in hoogte en diepte verstelbaar	●
Stuurwielverwarming	P
Elektrisch bedienbare zijruiten vóór en achter met sneltoets en anti-klemfunctie achter	●
Elektrisch verstelbare, verwarmbare en inklapbare buitenspiegels met geïntegreerd knipperlicht, geheugen en herkenning achteruitversnelling	●
Oprolbaar zonnescherm zijruiten achter	●
Elektrisch verwarmbare voorruit	P
Elektrisch bedienbaar panoramisch glazen schuif- en kanteldak	○
Renault Handsfree Card voor openen, sluiten en starten zonder sleutel	●
Handsfree achterklep	●
Richtingaanwijzer met 'snelwegfunctie'	●
Follow-me-home verlichting	●
Zonneklep met verlichte make-up spiegel voor bestuurder en passagier vóór	●
Binnenverlichting vóór, 2e en 3e zitrij met vertraagde uitschakeling inclusief kaartleeslampjes	●
MULTIMEDIA EN NAVIGATIE	
Renault EASY LINK multimedia- en navigatiesysteem met 9,3'' portrait touchscreen en voice control inclusief: • BOSE SURROUND® premium audio systeem met Centerpoint 2®-technologie met 12 speakers en subwoofer • Ondersteuning Apple CarPlay™ en Android Auto™ • R Plug & Radio DAB+, stuurkolombediening • Mogelijkheid tot internet en aanschaffen van (online) applicaties • Tom Tom® LIVE navigatie met kaart Europa • Mogelijkheid tot zoeken POI met Google Search • Draadloze oplader voor smartphone • Bluetooth® handsfree telefoonbediening en audiostreaming (A2DP)[1] • 12V, 2 USB- en 3.5mm jack-aansluiting in middenconsole • 12V, 2 USB-aansluitingen aan achterzijde middenconsole voor 2e zitrij • 12V aansluiting 3e zitrij (alleen i.c.m. 7 zitplaatsen)	●

● = standaard, ○ = als optie leverbaar, P = als pack leverbaar, - = niet leverbaar

[1] De werking van de bluetoothondersteuning kan verschillen, afhankelijk van het type en merk telefoon die u gebruikt

[2] Indien optie '2 extra achterstoelen op de 3e zitrij' zijn de achterstoelen uitgevoerd in premium TEP leder

Uitrustingspecificaties ESPACE

	INITIALE PARIS
EXTERIEUR	
Metaalkleur met vernislaag	●
Speciale metaallak met vernislaag 'Blanc Nacré'	○
Lichtmetalen wielen 19'' Initiale Paris	●
Lichtmetalen wielen 20'' Initiale Paris	○
Voor- en achterbumper in carrosseriekleur	●
Portierhandgrepen in carrosseriekleur	●
Buitenspiegelkappen in hoogglans zwart met geïntegreerd LED knipperlicht	●
Grille en sierlijst onder koplampen in chroom	●
Koplampaccenten in chroom	●
Omlijsting zijruiten in chroom	●
Sierstrip op flanken in chroom	●
Elementen in achterbumper in chroom	●
Handgreep achterklep in chroom	●
Diffuser achter in 'gris'	●
Privacy glass zijruiten achter en achterruit	●
INTERIEUR	
Bekleding nappaleder Riviera 'Noir Titane Initiale Paris'	●
Bekleding nappaleder 'Gris Sable Initiale Paris'	○
Zwevende middenconsole in 'Noir Piano'	●
10-voudig elektrisch verstelbare voorstoelen inclusief: • Elektrische massage-functie en handmatig verstelbare zitlengte • Met geheugen en easy access voor bestuurdersstoel • Met elektrische stoelverwarming en stoelventilatie	●
Elektrisch verwarmbare voorstoelen en buitenste zitplaatsen op de 2e zitrij	P
Individuele achterstoelen, verschuifbaar, neerklapbaar in de vloer	●
One-touch folding achterstoelen	●
2 extra achterstoelen op de 3e zitrij, wegklapbaar in de bodem (alleen op versie met 7 zitplaatsen)	●
Comfort hoofdsteunen (voor bestuurdersstoel, passagiersstoel en de 3 zitplaatsen op 2e zitrij)	●
Vloermatten 1e + 2e zitrij 'Initiale Paris'	●
Instaplijsten vóór 'Initiale Paris'	●
'Magic Drawer' 12l opberglade in dashboard	●
Middenarmsteun vóór met opbergvak	●
Afschermbare opbergmogelijkheid in middenconsole	●

● = standaard, ○ = als optie leverbaar, P = als pack leverbaar, - = niet leverbaar

[1] De werking van de bluetoothondersteuning kan verschillen, afhankelijk van het type en merk telefoon die u gebruikt

[2] Indien optie '2 extra achterstoelen op de 3e zitrij' zijn de achterstoelen uitgevoerd in premium TEP leder

1,5 km
50
km/h
1500 m
Av du Gal Leclerc
Confort
km/h
50
50
6.4
L / 100
780 km
7234 km
R
N
D
AUTO

Technische gegevens ESPACE

	Blue dCi 190 EDC	Blue dCi 190 EDC
ZITPLAATSEN		
Aantal zitplaatsen	5 zitplaatsen	7 zitplaatsen
MOTOR		
Cilinderinhoud (cm^3)	1 997	1 997
Brandstof	Diesel	Diesel
Aantal cilinders / kleppen	4 / 16	4 / 16
Max. vermogen kW (pk)	139 (190)	139 (190)
bij toerental (t/min)	3 500	3 500
Max. koppel N.m. (bij t/min)	400 / 1 750	400 / 1 750
Inspuitsysteem	Direct ingespoten Common Rail + Turbo	Direct ingespoten Common Rail + Turbo
Emissienorm	Euro 6 Dfull	Euro 6 Dfull
Roetfilter	Ja	Ja
EFFICIENCY		
Stop & Start Systeem[1]	Ja	
Energy Smart Management[2]	Ja	
VERSNELLINGSBAK		
Type versnellingsbak	Automatische EDC-versnellingsbak	
Aantal versnellingen	6	
REMSYSTEEM		
ABS met noodstopbekrachtiging	Standaard	
Vóór: geventileerde schijven - Ø (mm)	320 / 28	
Achter: schijven - Ø (mm)	290 / 11	
WIELOPHANGING		
Voortrein	Type Mac-Pherson met driehoekige onderste draagarm met stabilisatorstang	
Achtertrein	Flexibele achteras met voorgeprogrammeerde geometrie en stabilisatorstang	
STUURINRICHTING		
Stuurbekrachtiging	Elektrisch variabel	
Draaicirkel tussen stoepranden / muren (m)	12,4	
BANDEN		
Standaard bandenmaat Initiale Paris	235/55 R19	
Optionele bandenmaat Initiale Paris	255/45 R20	
INHOUD		
Brandstoftank (l)	62	
AdBlue® tank (l)	21,4	

[1] Het STOP & START systeem laat de motor automatisch stoppen en starten bij stilstand/vertrekken doormiddel van de bediening met het koppelingspedaal. (Uitschakelbaar)
[2] Terugwinning van energie tijdens het remmen en opslag in accu, gevolg is minder belasting voor de dynamo en brandstofverbruik.

Technische gegevens ESPACE

	Blue dCi 190 EDC	Blue dCi 190 EDC
PRESTATIES		
Topsnelheid op het circuit (km/u)	207	
0-100 km/h (s)	10,6	
BRANDSTOFVERBRUIK IN L/100 KM[3] (VOLGENS EG RICHTLIJN 715/2007 TIJDENS WLTP TESTCYLCUS)		
Gecombineerd verbruik	6,7	6,8
Verbruik bij lage snelheid	8,3	8,4
Verbruik bij gemiddelde snelheid	6,6	6,7
Verbruik bij hoge snelheid	5,9	6
Verbruik bij extra hoge snelheid	6,8	6,9
CO_2 (g/km)	175	177
GEWICHT (KG)[4] (VOLGENS EG RICHTLIJN 715/2007)		
Leeg rijklaargewicht	1860	1906
Massa ledig	1760	1806
Max. toelaatbaar gewicht	2568	2568
Max. toelaatbaar treingewicht	4568	4568
Max. toelaatbaar aanhangergewicht (geremd)[5]	2000	2000
Max. toelaatbaar aanhangergewicht (ongeremd)	750	750
Max. toelaatbare kogeldruk	80	80

[3] De CO_2- en relatieve verbruikscijfers worden officieel gemeten volgens EG-richtlijn 715/2007. Deze testmethode geeft u de mogelijkheid auto's op zuinigheid met elkaar te vergelijken en heeft niet als doel het daadwerkelijke verbruik nauwkeurig weer te geven.
Het verbruik van uw auto zal in de praktijk veelal afwijken van de in het kader van de Europese test gemeten waarden en is afhankelijk van zaken als de belading, weersomstandigheden en uw rijgedrag. De vermelde waarden voor brandstofverbruik en CO_2-uitstoot zijn gebaseerd op de WLTP-testmethode en vervolgens teruggerekend naar NEDC 2.0.
[4] Afhankelijk van extra uitrusting van de auto, kunnen gewicht en brandstofverbruik varieren.
[5] Dit maximale gewicht is alleen toegestaan als bovengenoemd treingewicht (beladen auto + beladen aanhanger) niet wordt overschreden.

ESPACE

Afmetingen ESPACE

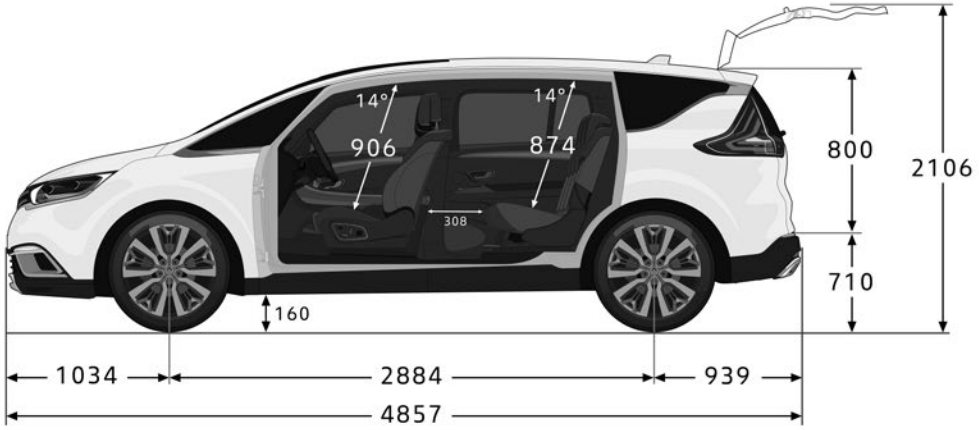

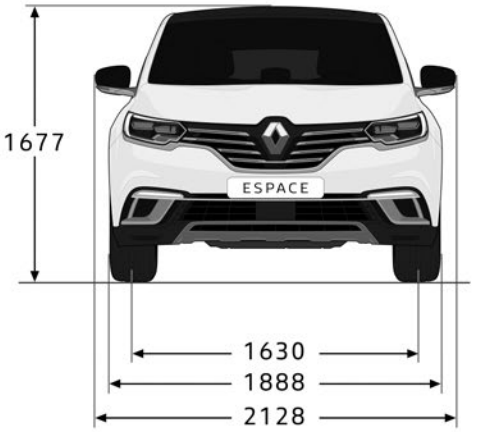

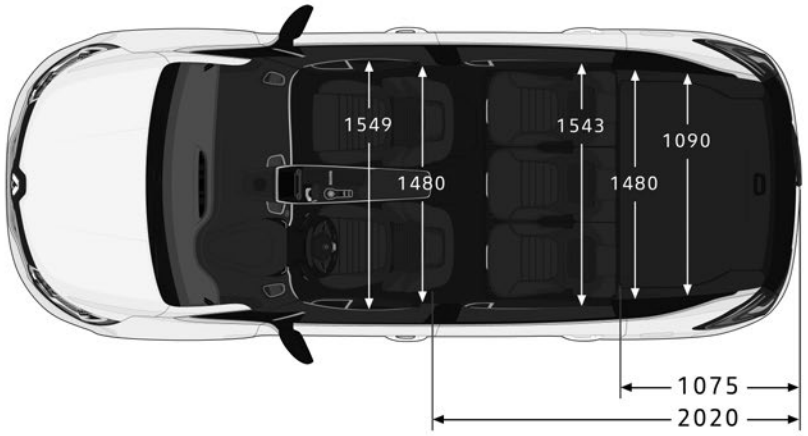

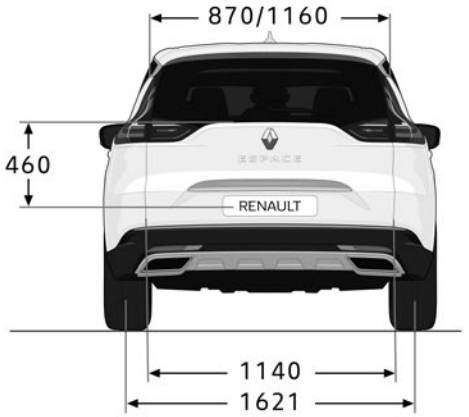

VOLUME BAGAGERUIMTE (in dm³ volgens ISO-norm 3832)	
Volume bagageruimte in 5-persoons-opstelling / neergeklapte 3e zitrij (in liter volgens ISO norm)	680 / 614
Volume bagageruimte in 7-persoons-opstelling (in liter volgens ISO norm)	247
Bagageruimte tot plafond en met neergeklapte achterbankleuningen	2 101 / 2 035

AFMETINGEN (mm)		
A	Wielbasis	2 884
B	Totale lengte	4 857
C	Overhang voor	1 034
D	Overhang achter	939
E	Spoorbreedte voor (Afhankelijk van inch-maat lichtmetalen wielen)	1 624 - 1 634
F	Spoorbreedte achter (Afhankelijk van inch-maat lichtmetalen wielen)	1 615 - 1 625
G	Totale breedte zonder / met / ingeklapte zijspiegels	1 888 / 2 128 / 1 914
H	Totale hoogte	1 677
J	Laadhoogte	710
M	Breedte interieur op ellebooghoogte vóór	1 549
M1	Breedte interieur op ellebooghoogte 2e zitrij	1 543
M2	Breedte interieur op ellebooghoogte 3e zitrij	1 296
N	Breedte interieur op schouderhoogte vóór	1 494
N1	Breedte interieur op schouderhoogte 2e zitrij	1 480
N2	Breedte interieur op schouderhoogte 3e zitrij	1 221
P	Lengte tussen zitvlak en punt H voor zonder / met panoramisch schuifdak (14º)	906 / 876
P1	Lengte tussen zitvlak en punt H 2e zitrij zonder / met panoramisch schuifdak (14º)	874 / 840
P2	Lengte tussen zitvlak en punt H 3e zitrij (14º)	826
Y	Breedte toegang tot bagageruimte bovenaan/maximaal	870 / 1 160
Y1	Breedte toegang tot bagageruimte onderaan	1 140
Y2	Maximale breedte tussen wielkasten	1 090
Z	Hoogte opening bagageruimte	800
Z1	Lengte met neergeklapte achterbank	2 020
Z2	Lengte achter 2e zitrij min. / max.	1 075
Z3	Lengte achter 3e zitrij	460

Algemeen

BPM PERSONENAUTO'S

Het BPM-bedrag wordt berekend op basis van de CO_2-uitstoot van het voertuig:

	JULI 2020	
	BENZINE & DIESEL	**€ PER GRAM**
Vrijgesteld	0	0
1e schijf	1-86 g/km	1
2e schijf	87-111 g/km	60
3e schijf	112-155 g/km	132
4e schijf	156-172 g/km	216
5e schijf	>172 g/km	432

Tevens is voor personenauto's met een dieselmotor een extra dieseltoeslag verschuldigd van € 83,59 per gram vanaf 77 gram uitstoot.

Naast het BPM-bedrag op basis van de CO_2-uitstoot moet voor elke personenauto met een CO_2-uitstoot > 0 gram een vast BPM-bedrag van € 372 worden betaald.

Het eventueel uit de gewijzigde BPM-wetgeving voortvloeiende bedrag is verwerkt in de consumentenprijzen van deze prijslijst. In de praktijk kan het voorkomen, dat een in deze prijslijst genoemde energie-efficientieklasse, CO_2 - uitstoot en/of fijnstofuitstoot niet overeenkomt met de definitieve door het RDW gehanteerde waarde waardoor het vastgestelde BPM-bedrag op het moment van tenaamstelling van het kenteken kan afwijken van het in deze prijslijst genoemde bedrag. Dit kan ontstaan door wijzigingen in de specificaties van het product of door de aanpassing van de berekeningsmethode van de overheid. Renault Nederland en haar verkooporganisatie zijn in dat (eventuele) geval niet aansprakelijk voor afwijkingen in de prijsstelling. Mogelijke verschillen zijn te allen tijde voor rekening van de koper. Tevens verwijzen wij u naar de relevante algemene leveringsvoorwaarden van de BOVAG.

Voor elektrische personenauto's geldt een volledige vrijstelling van BPM. Dit houdt in dat bij aanschaf van een elektrische personenauto de bovengenoemde belastingen niet van toepassing zijn.

GARANTIE*

Renault geeft op de Espace, vanaf de datum van aflevering, 3 jaar fabrieksgarantie met een maximum van 150.000 km. In de eerste 2 jaar geldt geen maximum kilometrage. Voor het 4e jaar geldt standaard op alle eerst in Nederland geleverde Espaces een Renault GarantiePlus verzekering waarvoor afwijkende voorwaarden gelden. De totale garantietermijn komt hierdoor op 4 jaar, de eerste 2 jaar zonder km-beperking en in het 3e en 4e jaar tot een maximum van 150.000 km. De Renault dealer geeft 12 maanden garantie op alle reparaties die hij uitgevoerd en gefactureerd heeft. Renault geeft op al haar personen-auto's 12 jaar plaatwerkgarantie en 3 jaar lakgarantie.

Renault Route Service[1]. Renault Route Service is 24 uur per dag, 7 dagen per week vanuit vrijwel geheel Europa bereikbaar om u te helpen als uw auto strandt met pech. De Renault-dealer zorgt voor vlotte reparatie en Renault Route Service zorgt bij pech voor onderdak of vervangend vervoer. Als extra service heeft u in Nederland gedurende de fabrieksgarantie ook recht op hulp bij pech door eigen schuld zoals het tanken van de verkeerde brandstof of een lege accu door het laten branden van uw verlichting. In Nederland belt u het gratis telefoonnummer 0800-0303.

Renault GarantiePlus verzekering[2]. Kiest u voor extra rust en zekerheid, dan kiest u voor de Renault GarantiePlus verzekering. Met de Renault GarantiePlus verzekering verlengt u uw standaard garantie van 24 of 36 maanden met een aanvullende garantieperiode tot 6 jaar met een maximale kilometerstand van 200.000 km. U kunt gedurende de looptijd van uw GarantiePlus verzekering tevens kosteloos gebruik maken van Renault Route Service die bij pech voor onderdak zorgt of vervangend vervoer. En met de GarantiePlus Pas, die u bij deze verzekering ontvangt, kunt u vrijwel overal in Europa bij elke Renault-dealer terecht.

My Renault[3]. Word lid van My Renault en krijg toegang tot het online My Renault portal. Dit portal is afgestemd op uw leven. Zo staan onderhoudsbeurten en belangrijke controles overzichtelijk op de persoonlijke tijdslijn. Het portal is praktisch en zit vol met tips en interessante artikelen over de wereld van uw Renault. Daarnaast kunt u zolang u My Renault lid bent profiteren van vele aanbiedingen en kunt u gratis gebruik maken van Renault Route Service in Nederland.

* Voor nadere informatie verwijzen wij u graag naar uw Renault-dealer
[1] Vraag uw dealer naar de voorwaarden van Renault Route Service of kijk op Renault.nl
[2] De voorwaarden van de garantiebepalingen vindt u op renault.nl
[3] Vraag uw dealer naar de voorwaarden van My Renault of kijk op myrenault.nl

FINANCIERING - RENAULT FINANCIAL SERVICES

Renault Financial Services. Renault Financial Services is de huisleverancier van Renault op het gebied van leasing en financiering. Bij de Renault dealer kunt u terecht voor deskundig advies en het beheer van uw wagenpark, maar ook om uw auto te financieren. Voor zowel nieuwe auto's als voor occassions heeft Renault Financial Services altijd een passende oplossing voor u.

LEASING - RENAULT BUSINESS FINANCE

Financial Lease is een object gebonden financiering. Dat wil zeggen dat de aangeschafte auto als onderpand dient. Bij Financial Lease staat de auto op uw balans en bent u dus economisch eigenaar van de auto gedurende de looptijd van het lease contract. Deze financieringsvorm kent een vaste looptijd die volledig is af te stemmen op de gebruiksduur van de auto. De auto kan voor het volledige bedrag, exclusief BTW, gefinancierd worden met eventueel gebruikmaking van een slottermijn. De maandelijkse leasetermijn bestaat uit rente en aflossing. Door aan het einde van het contract de slottermijn te voldoen, wordt u tevens de juridische eigenaar van de auto.

Full Operational Lease is de meest complete vorm van leasen. U laat alle financiële, beheersmatige en administratieve taken over aan Renault Business Finance. Verzekering, onderhoud en vervangend vervoer zijn inbegrepen. Bovendien kunt u een contract uitbreiden met het gebruik van een brandstofpas. Full Operational Lease is een "off balance" financieringsnorm waarbij Renault Business Finance al uw zorgen uit handen neemt.

Driving Eco^2

Duurzame mobiliteit voor iedereen – dat is de droom waar wij bij Renault onvermoeibaar aan werken. Niet alleen het complete gamma van 100% elektrische modellen draagt hieraan bij, maar ook onze modellen met brandstofmotoren sparen het milieu – én uw portemonnee. **Renault eco^2** staat voor de betrokkenheid van Renault bij het milieu en richt zich op de totale levenscyclus van de auto. Het overgrote deel van de Renault modellen heeft het **eco^2-label**, deze auto's voldoen aan de volgende 3 criteria:

PRODUCTIE – productie in een ISO 14001 gecertificeerde fabriek die het milieu zo min mogelijk belast

CO_2-UITSTOOT – een CO_2-uitstoot van minder dan 120 g/km (of een voor biobrandstoffen geschikte motor)

RECYCLING – gebruik van meer dan 7% gerecyclede kunststoffen en voor minimaal 95% recyclebaar

Renault kan deze droom niet alleen verwezenlijken en heeft uw hulp hierbij nodig. **Driving eco^2** is ontwikkeld om u als bestuurder te helpen, door middel van tips en hulpmiddelen in de auto, het verbruik en de uitstoot te optimaliseren. Volg onderstaande tips en reduceer uw brandstofverbruik en uitstoot.

ANTICIPEREN – Anticipeer zoveel mogelijk in het verkeer, neem uw voet eerder van het gaspedaal en maak zo veel mogelijk gebruik van de remmende kracht van de motor in plaats van het rempedaal. Laat vroegtijdig het gaspedaal los bij drukte, kruispunten en/of verkeerslichten.

SCHAKELEN – Maak bij voorkeur gebruik van de schakelindicator die het ideale schakelmoment weergeeft. Rol uit in de versnelling, schakel pas terug wanneer de schakelindicator dit aangeeft. Gebruik de hoogst mogelijk versnelling bij constante snelheid of langzaam accelereren. Opschakelen van de 2^e naar de 4^e , of van de 3^e naar de 5^e versnelling kan in sommige gevallen brandstof besparen.

ACCELERATIE – Probeer niet te fel te accelereren, u verliest hiermee weinig tijd, maar bespaart veel brandstof. Accelereer vlot, maar geleidelijk, om zo snel mogelijk in een hogere versnelling te rijden. Rijd verder met een zo constant mogelijke snelheid en voorkom onnodig accelereren en remmen.

MOTORGEBRUIK – Maak zoveel mogelijk gebruik van het eventuele stop-/startsysteem. Zet de motor af wanneer langer dan 30 seconden niet gereden wordt. Laat de motor zo min mogelijk stationair draaien, ook niet om warm te draaien in de winter. Het is goedkoper en milieuvriendelijker om deze rustig warm te rijden.

AUTO – Gebruik de eventuele ECO-mode van de auto om verbruik en uitstoot te optimaliseren. Gebruik de airconditioning alleen wanneer dat echt nodig is, stel het verschil met de temperatuur buiten de auto op maximaal 5 graden verschil. Controleer de bandenspanning elke 3 maanden en houdt deze bij voorkeur op het snelweg- / beladen peil. Rijd niet met overbodige bagage en verwijder imperial of dakkoffer wanneer deze niet gebruikt worden om luchtweerstand te verkleinen.

Renault Z.E.

Een compleet gamma van elektrisch aangedreven voertuigen

De toekomst begint nu...

Klantenservice

Indien u vragen en/of opmerkingen heeft over onze producten en/of dealerorganisatie kunt u contact opnemen met Renault Klantenservice. U kunt ons telefonisch bereiken op het gratis **nummer 0800-0303**, via onze website **www.renault.nl**, of per post via het volgende adres: **Renault Klantenservice Postbus 75784 1118 ZX SCHIPHOL**

Renault ESPACE
op **www.renault.nl**

Alle prijzen gelden bij aflevering na januari 2021 - 77 11 650 580
Boeingavenue 275-1119 PD Schiphol-Rijk/Postbus 75784-1118 ZX Schiphol/Tel. 0800-0303/Handelsregister Amsterdam 33102829

Alles is in het werk gesteld om juiste en actuele informatie in deze uitgave ten tijde van zijn verschijning (januari 2021) te vermelden. Deze brochure werd samengesteld op basis van voorseries of prototypes. In het kader van zijn streven naar constante verbetering van zijn producten behoudt RENAULT zich het recht voor om op ieder moment wijzigingen in de specificaties en aan de beschreven en afgebeelde auto's door te voeren. Eventuele wijzigingen zullen zo snel mogelijk aan de RENAULT dealers worden doorgegeven. Per land kunnen de op de markt gebrachte versies verschillen en het kan voorkomen dat sommige uitrustingen niet leverbaar zijn (standaard, optioneel of als accessoire). Raadpleeg daarom uw plaatselijke RENAULT dealer voor de meest recente informatie. Vanwege technische beperkingen bij het drukproces kunnen de in deze brochure afgebeelde kleuren verschillen van de echte kleur van de lakken en van de materialen in het interieur. Alle rechten voorbehouden. RENAULT is op geen enkele wijze aansprakelijk voor mogelijke gevolgen van onjuistheden of onvolkomenheden van de inhoud van deze brochure. Gehele of gedeeltelijke reproductie van deze publicatie in welke vorm of met welk middel dan ook is verboden zonder voorafgaande schriftelijke toestemming van RENAULT.