RENAULT ESPACE FULL HYBRID E-TECH

200 KM

prawdziwym luksusem będzie zawsze przestrzeń

Renault Espace full hybrid E-Tech, szósta generacja ponadczasowego modelu marki, nadaje nowy wymiar pięcio- i siedmomiejscowym SUV-om. Jego design łączy płynną sylwetkę z muskularnymi kształtami. Zespół napędowy full hybrid E-Tech o mocy 200 KM, wyrafinowany komfort wnętrza i zaawansowane technologie pokładowe zapraszają do podróżowania w zupełnie nowym stylu.

zespół napędowy full hybrid E-Tech 200 KM zapewnia nawet do 1100 km zasięgu[1].

wersja 5- lub 7-miejscowa	**pojemność bagażnika do 943 l[2]**	**984 cm² powierzchni ekranów systemu openR i wyświetlacz head-up[3]**
samoładująca się hybryda o mocy 200 KM	**do 1100 km zasięgu[1]**	**32 zaawansowane systemy wspomagania prowadzenia**

[1] z pełnym bakiem paliwa w cyklu WLTP
[2] w wersji 5-miejscowej z tylną kanapą przesuniętą całkowicie do przodu; 777 dm³ zgodnie z protokołem VDA
[3] dostępny w zależności od wersji

interaktywne menu

01. stylistyka

02. komfort podróżowania

03. przyjemność prowadzenia

04. multimedia

05. zaawansowane systemy wspomagania prowadzenia

06. personalizacja

pobierz PDF

cennik z wyposażeniem

akcesoria

pełen elegancji design

Precyzyjnie wyrzeźbiony przód, płynna sylwetka, rasowe kształty, szklany panoramiczny dach* – Renault Espace full hybrid E-Tech wprowadza całkiem odmienną wizję SUV-ów klasy premium.

Charakterystyczny układ świateł w kształcie litery C z reflektorami full LED.

* dostępny w zależności od wersji

wersja esprit Alpine

Wersję esprit Alpine można rozpoznać po nadwoziu w szarym kolorze schiste satin, bardziej agresywnym sportowym zderzaku i szachownicy na osłonie chłodnicy. Unikatową osobowość tej wersji podkreślają aluminiowe diamentowane obręcze kół 20" daytona, wykończone grafitowym lakierem, i logotyp „esprit Alpine".

Akcenty charakterystyczne dla Alpine są także widoczne w kabinie: tapicerka z tkaniny łączonej z Alcantarą®, podkreślona niebieskimi przeszyciami, zagłówki ozdobione oryginalnym haftowanym motywem oraz aluminiowe pedały, które nadają dynamikę wnętrzu. Kierownicę obszytą Alcantarą® zdobią niebiesko-biało-czerwone przeszycia.

skonfiguruj i zamów →

menu ↑

komfort klasy premium

Zajmij miejsce w przestrzeni, w której wszystko zostało zaprojektowane z myślą o Twoim dobrym samopoczuciu. Ciesz się wykwintnym i przytulnym wnętrzem, mogącym pomieścić do siedmiu osób, oświetlonym przez duży, panoramiczny szklany dach[1] o powierzchni ponad 1 m². Wnętrze można w pełni dostosować do Twoich potrzeb, aby zapewnić najwyższy komfort podróżowania.

Usiądź wygodnie, a masujący[2], podgrzewany[2] fotel pokryty tapicerką w jasnopiaskowym kolorze[2] zabierze Cię w podróż pierwszą klasą. W doskonale dopracowanym pod względem ergonomii miejscu kierowcy znajdują się ekrany o łącznej powierzchni[3] do 984 cm².

[1] dostępny w zależności od wersji
[2] w standardzie w wersji iconic
[3] ekrany systemu openR o powierzchni 774 cm² oraz wyświetlacz head-up o powierzchni 210 cm², dostępny w opcji w zależności od wersji

przestronne wnętrze

Zarówno w konfiguracji 5-, jak i 7-miejscowej pasażerowie mają wielką swobodę ruchu: tylna kanapa daje się odsunąć o 22 cm i zapewnia pasażerom ilość miejsca na wysokości kolan[1] jedną z największych w tej klasie aut.

W drugim rzędzie siedzeń ilość miejsca na wysokości kolan wynosi 32 cm, a oparcia dają się odchylać o kąt 31°. W trzecim rzędzie siedzeń ilość miejsca na wysokości kolan wynosi 13 cm, a oparcia odchylone są pod kątem 14°.

Elektrycznie sterowana tylna klapa otwiera się automatycznie przez przesunięcie stopy pod progiem bagażnika. Pojemność bagażnika daje się dostosować do Twoich potrzeb: do 943 l w wersji 5-miejscowej[2] z kanapą przesuniętą maksymalnie do przodu oraz 2224 l po złożeniu wszystkich siedzeń w drugim rzędzie.

Schowki, o łącznej pojemności ponad 40 l, rozmieszczone w całej kabinie, w tym 25 l z przodu. Pasażerowie na tylnych siedzeniach mają do dyspozycji kieszenie w drzwiach o pojemności 2,2 l każda oraz uchwyty na kubki w środkowym podłokietniku.

[1] źródło: A2MAC1 i Renault / 2022
[2] w zależności od wersji, 777 dm^3 zgodnie z protokołem VDA
[3] 1818 dm^3, zgodnie z protokołem VDA

Harman Kardon® – brzmienie klasy Hi-Fi

Zanurz się w przestrzeni dźwięków godnej sali koncertowej najwyższej klasy. 12 głośników systemu Harman Kardon® o mocy 485 W, zamontowanych w płatach drzwi, po bokach deski rozdzielczej i w bagażniku, precyzyjnie odtwarza wszystkie szczegóły brzmienia 3D.

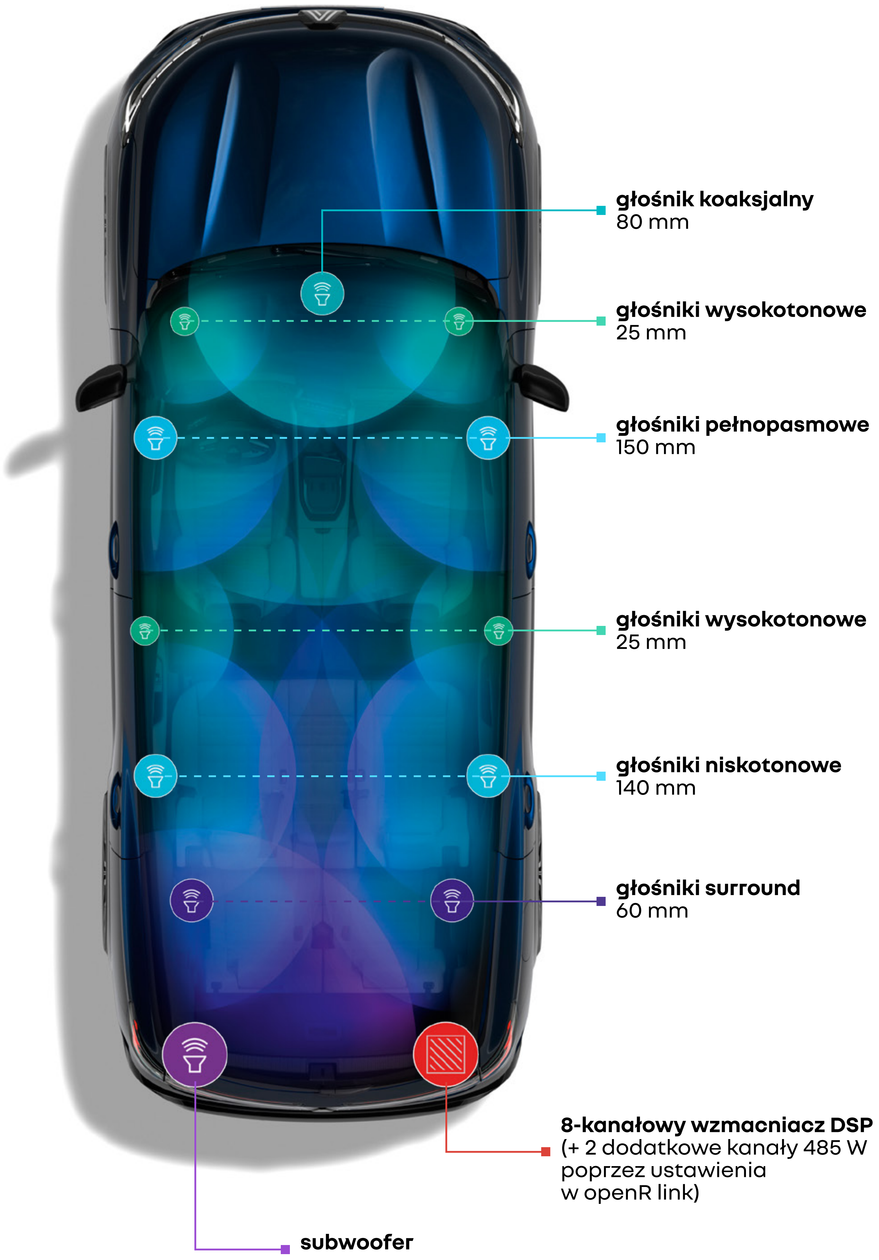

skonfiguruj i zamów →

menu ↑

zespół napędowy full hybrid E-Tech 200 KM

samoładujący się zespół napędowy
full hybrid

do
80%
czasu jazdy po mieście w trybie elektrycznym[1]

do
130 km/h
w trybie elektrycznym[1]

do
1100 km
zasięgu[2]

od
4,6 l/100 km
zużycie paliwa[3]

od
104 g/km
emisja CO_2[3]

W mieście poruszaj się nawet do 80% czasu w trybie elektrycznym[1] i oszczędzaj do 40%[4] paliwa. Akumulator trakcyjny jest doładowywany w fazach zwalniania i hamowania. Nie ma konieczności podłączania auta do sieci, by doładować akumulator.

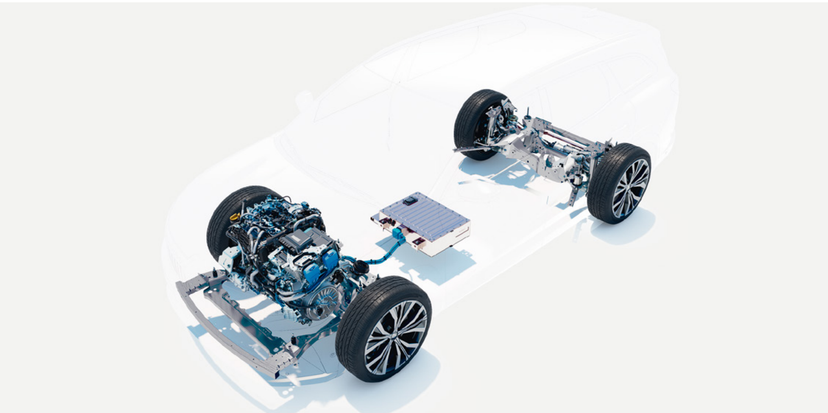

(1) czas jazdy w zależności od poziomu naładowania akumulatora trakcyjnego i stylu jazdy / dane wewnętrzne Renault / 2022
(2) z pełnym bakiem paliwa w cyklu WLTP
(3) zużycie paliwa od 4,6 do 4,9 l/100 km i od 104 do 110 g/km emisji CO_2, wartości homologowane w zależności od wersji / zgodnie z protokołem WLTP / źródło: UTAC / lipiec 2022 r.
(4) w przypadku napędu full hybrid E-Tech w porównaniu z napędem mild hybrid, zgodnie z protokołem WLTP City / źródło: UTAC i IDIADA / wrzesień 2022 r.

4Control advanced[1]

Cztery koła skrętne systemu 4Control advanced[1] dają gwarancję płynnego, precyzyjnego i w pełni bezpiecznego toru jazdy. Pełna kontrola nad pojazdem przy pokonywaniu łuków i zakrętów.

Średnica zawracania wynosząca zaledwie 10,4 m jest porównywalna z autami miejskimi.

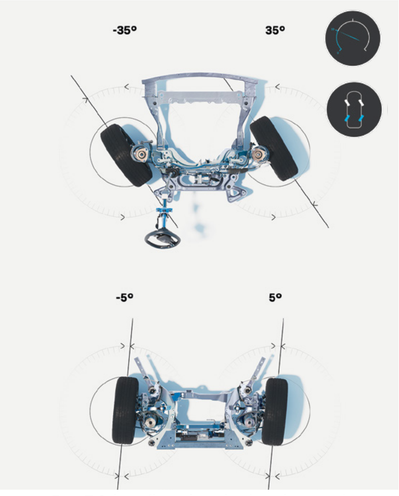

Do 50 km/h tylne koła skręcają w kierunku przeciwnym do skrętu kół przednich, co zmniejsza średnicę zawracania i ułatwia manewry.

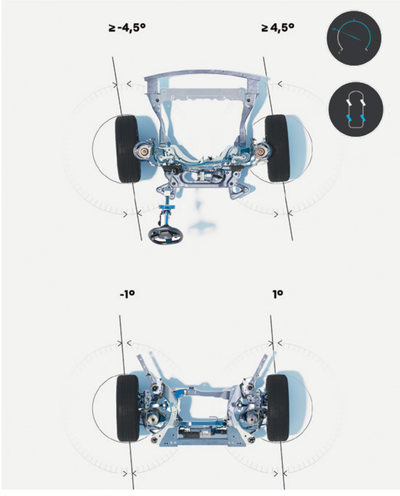

Powyżej 50 km/h koła tylne zaczynają skręcać w tym samym kierunku co koła przednie. Zapewnia to lepsze trzymanie się drogi i podnosi bezpieczeństwo.

[1] dostępny w zależności od wersji

skonfiguruj i zamów →

menu ↑

multimedialny system openR link z wbudowaną wyszukiwarką Google

Zapewnij sobie wyjątkową jakość podróżowania z dostępem do internetu dzięki systemowi multimedialnemu openR link[1], [2] z wbudowaną wyszukiwarką Google[1], [2]. Na wprost Ciebie są umieszczone ekrany wysokiej rozdzielczości o powierzchni 774 cm², zapewniające dostęp do szerokiej gamy usług i treści internetowych.

Waze, SongPop for Renault, Amazon Music... do 50 aplikacji o unikatowej treści dostępnych na Google Play[3].

Waze jest społecznościową aplikacją nawigacyjną z dostępem do informacji drogowych w czasie rzeczywistym. Podróżowanie z Waze zapewnia większy spokój ducha.

Nadaj rytm Twoim podróżom samochodem dzięki grze muzycznej **SongPop for Renault**. Graj wspólnie z rodziną lub przyjaciółmi i odkrywaj na nowo największe muzyczne szlagiery!

Ciesz się muzyką i rozrywką w czasie podróży dzięki aplikacji **Amazon Music**, dostępnej bezpłatnie w ramach subskrypcji Amazon Prime.

Słuchaj na żywo wszystkich relacji z wydarzeń sportowych dzięki aplikacji **L'Équipe for Renault**.

Vivaldi browser jest skuteczną i szybką przeglądarką internetową, nienaruszającą Twojej prywatności.

Miej bezpośredni dostęp w każdej chwili do wszystkich Twoich ulubionych stacji radiowych w Polsce lub za granicą dzięki **Radioplayer**.

Kabriol – pierwszy audioprzewodnik turystyczny z geolokalizacją dla dzieci. Setki historii i informacji geograficznych, które pozwolą wypełnić dzieciom czas w podróży.

Odkrywaj historie wokół siebie dzięki geolokalizowanym komentarzom w aplikacji **Karacal**. Uczyń z każdej podróży niepowtarzalną przygodę.

Gotów do gry? Quizy, zagadki i wyzwania czekają na Ciebie! Dzięki Renault i aplikacji edukacyjnej **Les Incollables®** podróżowanie staje się wspólną przygodą dla całej rodziny.

Dzięki **EasyPark** możesz planować i rezerwować miejsca postojowe spośród milionów takich miejsc w całej Europie. Wprowadź adres docelowy lub nawiguj za pomocą mapy.

Sybel

Sybel to wyjątkowa platforma do wyszukiwania ulubionych podcastów i odkrywania oryginalnych audiobooków.

(1) w zależności od kraju
(2) usługi mobilne My Renault, Mapy Google i Asystent Google są dostępne bezpłatnie przez 5 lat od daty wydania samochodu klientowi
(3) korzystanie z aplikacji pobranych z Google Play jest możliwe jedynie przez tethering danych z telefonu użytkownika

Google, Google Maps, Google Play, Waze i pozostałe marki są zastrzeżonymi znakami towarowymi Google LLC.

„Hej, Google…" – mów do niego, gdy chcesz zaplanować trasę, zmienić tryb jazdy lub ustawić temperaturę w kabinie. Asystent głosowy[1] jest do Twojej dyspozycji.

Zamknięta droga, zmieniony kierunek ruchu, roboty drogowe… Google Maps[1] zapewni dokładną nawigację nawet w przypadku braku połączenia z siecią.

[1] usługi mobilne My Renault, Mapy Google i Asystent Google są dostępne bezpłatnie przez 5 lat od daty wydania samochodu klientowi
Google, Google Maps, Google Aktualności, Waze i pozostałe marki są zastrzeżonymi znakami towarowymi Google LLC.

technologia multi-sense

Szybkość reakcji i brzmienie silnika, twardość układu kierowniczego, oświetlenie ambientowe, konfiguracja ekranu zespołu zegarów... Technologia multi-sense oferuje cztery tryby jazdy zapewniające spersonalizowane doznania zgodne z Twoimi upodobaniami.

skonfiguruj i zamów →

menu ↑

human first program
safety by Renault

32 zaawansowane systemy wspomagania prowadzenia

inteligentny tryb hybrydowy
Twój samochód przestawia się z wyprzedzeniem na spalinowy, hybrydowy lub w 100% elektryczny tryb jazdy – analizuje w sposób ciągły trasę podróży i wie, kiedy będziesz przejeżdżać przez miasto bądź natrafisz na szczególnie trudny odcinek drogi lub korek. W ten sposób zmniejszasz zużycie paliwa i poprawiasz osiągi samochodu.

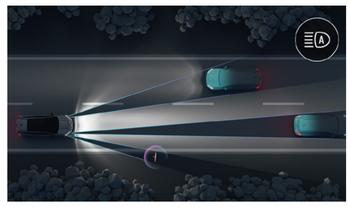

światła LED matrix vision
System automatycznie dostosowuje kształt wiązki światła do ruchu na drodze i warunków pogodowych, aby uniknąć oślepiania innych kierowców i zoptymalizować widoczność w nocy.

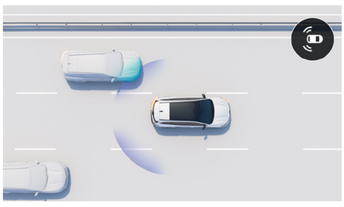

system monitorowania martwego pola i asystent zmiany pasa ruchu (BSI)
W przypadku próby zmiany pasa ruchu samochód ostrzega kierowcę o potencjalnym ryzyku kolizji z innym pojazdem wykonującym manewr wyprzedzania sąsiednim pasem w martwym polu widzenia. W razie wykrycia prawdopodobieństwa kolizji samochód dokonuje natychmiastowej automatycznej korekty toru jazdy.

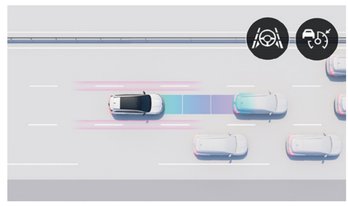

active driver assist
Reguluje prędkość samochodu z uwzględnieniem warunków drogowych, utrzymuje bezpieczną odległość od pojazdu poprzedzającego oraz utrzymuje samochód w osi pasa ruchu. Podczas jazdy w korkach samochód samoczynnie zatrzymuje się i ponownie rusza z miejsca.

kamera 3D 360°
4 kamery, których obraz pokazuje bezpośrednie otoczenie wokół pojazdu w promieniu 360°, pozwolą swobodnie wykonać niezbędne manewry.

system wspomagania nagłego hamowania podczas jazdy do tyłu (R-AEB)
System wykrywa przeszkody znajdujące się z tyłu samochodu. W przypadku zagrożenia nastąpi automatyczne zatrzymanie pojazdu.

prowadzenie

- active driver assist: aktywny inteligentny regulator prędkości* + funkcja utrzymywania samochodu w osi pasa ruchu
- wyświetlacz przezierny head-up 9,3"
- wspomaganie ruszania pod górę
- system kontroli bezpiecznej odległości
- system stabilizacji toru jazdy przyczepy
- predykcyjny system jazdy w trybie hybrydowym*
- ogranicznik prędkości
- regulator prędkości
- aktywny regulator prędkości
- inteligentny aktywny regulator prędkości*

oświetlenie

- automatyczne przełączanie świateł drogowych/mijania
- światła LED Adaptive Vision (z wbudowaną funkcją przeciwmgłową)
- światła LED matrix vision

parkowanie

- wspomaganie parkowania tyłem
- wspomaganie parkowania przodem
- boczne czujniki parkowania
- kamera 3D vision 360°
- kamera cofania
- system parkowania Easy Park Assist

bezpieczeństwo

- asystent zmiany pasa ruchu (BSI)
- system kontroli pasa ruchu (LDW)
- system utrzymywania pasa ruchu (LKA)
- system kontroli martwego pola (BSW)
- aktywny system wspomagania nagłego hamowania z funkcją wspomagania skrętu w lewo (AEBS)
- system wspomagania nagłego hamowania podczas jazdy do tyłu (R-AEB)
- aktywny system wspomagania nagłego hamowania z funkcją wykrywania pieszych, rowerzystów (AEBS)
- system wspomagania wyjeżdżania z miejsca parkingowego tyłem (RCTA)
- system awaryjnego utrzymywania pasa ruchu (ELKA)
- system rozpoznawania znaków drogowych (TSR)
- system ostrzegania o nadmiernej prędkości (OSP)
- funkcja bezpiecznego wysiadania (OSE)
- system kontroli zmęczenia kierowcy (DAA)

* dostępny przez 5 lat

skonfiguruj i zamów →

menu ↑

kolory nadwozia

niebieski nocturne (lm)

szary schiste satin (s)[1]

biała perła (p)

szary schiste (lm)

czerwony flamme (lm)

czarny etoile (lm)

p: lakier perłowy
s: lakier satynowy
lm: lakier metalizowany
[1] dostępny wyłącznie w wersji esprit Alpine
zdjęcia niewiążące

skonfiguruj i zamów →

menu ↑

wykończenie wnętrza

techno

- deska rozdzielcza pokryta miękką pianką, satynowana chromowana listwa z ambientowym oświetleniem i elementy dekoracyjne z materiału z recyklingu
- tapicerka materiałowa łączona z elementami skóry ekologicznej szaro-czarna

esprit Alpine

- deska rozdzielcza pokryta miękką pianką, elementy dekoracyjne z Alcantary® przeszytej niebieską nicią
- tapicerka materiałowa łączona z elementami Alcantary® czarna z niebieskimi przeszyciami
- tapicerka 3. rzędu siedzeń ze skóry ekologicznej TEP w kolorze czarnym (dla wersji 7-miejscowej)

iconic

- deska rozdzielcza pokryta skórą ekologiczną z podwójnymi przeszyciami, elementy dekoracyjne z drewna jesionowego
- tapicerka ze skóry ekologicznej TEP w kolorze kremowym lub czarnym
- tapicerka 3. rzędu siedzeń ze skóry ekologicznej TEP w kolorze kremowym lub czarnym, bez perforacji (dla wersji 7-miejscowej)

PDF

pobierz cennik z wyposażeniem w formacie PDF

tapicerki

tapicerka materiałowa łączona
z elementami skóry ekologicznej TEP,
czarna

tapicerka materiałowa łączona
z elementami Alcantary®, czarna
z niebieskimi przeszyciami

tapicerka ze skóry ekologicznej TEP
w kolorze czarnym

tapicerka ze skóry ekologicznej TEP
w kolorze kremowym

obręcze kół

felgi aluminiowe 19" komah

felgi aluminiowe 20" daytona

felgi aluminiowe 20" effie

skonfiguruj i zamów →

menu ↑

akcesoria

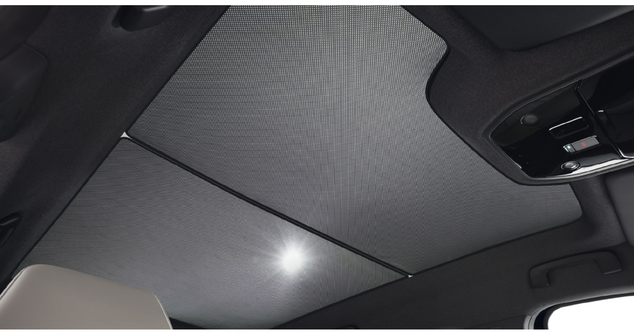

żaluzja przeciwsłoneczna szklanego panoramicznego dachu
W przypadku zbyt ostrego światła można stworzyć w kabinie przytulną atmosferę dzięki żaluzji przeciwsłonecznej zakrywającej powierzchnię szklanego panoramicznego dachu. Pakiet obejmuje dwie żaluzje przeciwsłoneczne dla całego dachu.

wielofunkcyjny organizer mocowany do zagłówka przedniego fotela
Wielofunkcyjny organizer posiada szereg pomysłowych kieszeni mogących pomieścić wszystkie przedmioty codziennego użytku.

wyjmowany tylny podłokietnik
Dla większej wygody pasażerów podróżujących na tylnych siedzeniach wyposaż samochód w wyjmowany podłokietnik tworzący dodatkowy schowek. Daje się on z łatwością zamienić w elegancki plecak na osobiste przedmioty – do wykorzystania zarówno w kabinie, jak i poza samochodem.

chowany elektryczny hak holowniczy
Automatyczny, w 100% elektryczny hak holowniczy wysuwa się poprzez naciśnięcie przycisku umieszczonego w bagażniku. W położeniu wsuniętym staje się niewidoczny, dzięki czemu nie zakłóca estetyki samochodu.

pakiet personalizacji w kolorze jasnoszarym
Dodaje szyku Twojemu Renault Espace full hybrid E-Tech – zdobi jego przód, dolny pas tylnego zderzaka i obudowy bocznych lusterek.

pobierz broszurę z akcesoriami w formacie PDF

skonfiguruj i zamów →

menu ↑

zespół napędowy

full hybrid E-Tech 200 KM
rodzaj paliwa
full hybrid + benzyna bezołowiowa (E10)
maksymalna moc kW EWG (KM) / maksymalne obroty (obr./min)
146 (199 KM) / 4500 obr./min
maksymalny moment obrotowy (Nm EWG) / przy prędkości obrotowej (obr./min)
205 + 205 (bez możliwości łączenia) / przy 1750 obr./min
akumulator trakcyjny
typ
litowo-jonowy
osiągi
prędkość maksymalna (km/h)
180
przyspieszenie od 0 do 100 km/h (s)
8,8
przyspieszenie: 80 km/h – 120 km/h (s)
5,8

pobierz cennik z danymi technicznymi w formacie PDF

wymiary i pojemność

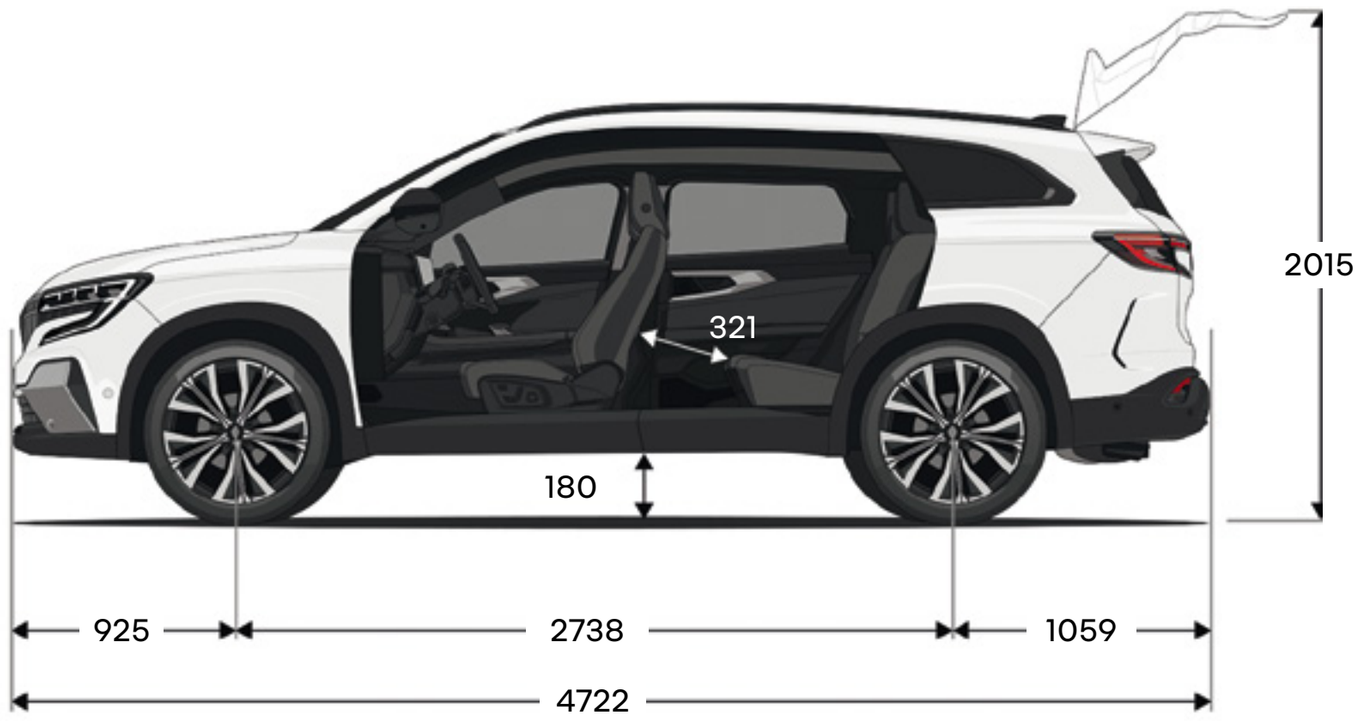

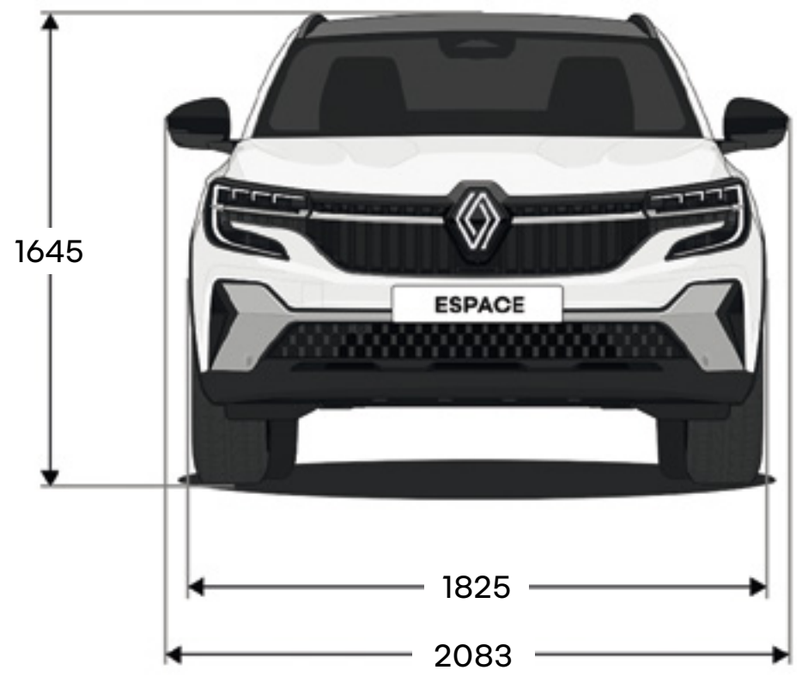

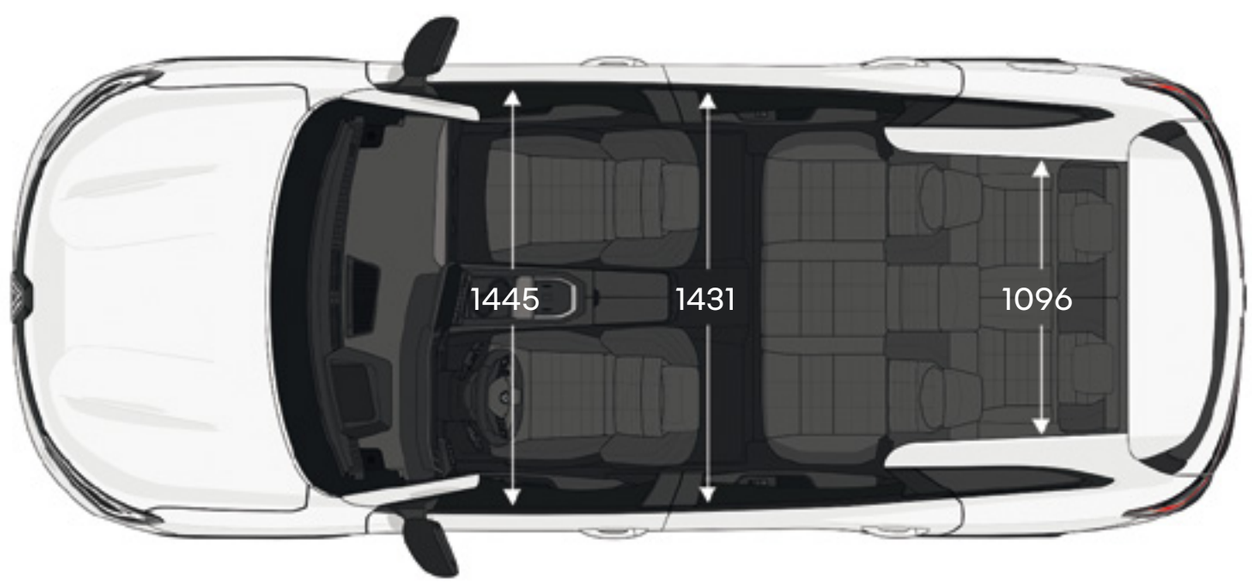

pojemność bagażnika w litrach	full hybrid E-Tech	
	5 miejsc	7 miejsc
konfiguracja 2-miejscowa	2224	2054
konfiguracja 5-miejscowa (z kanapą przesuniętą maksymalnie do przodu)	943	782
konfiguracja 5-miejscowa (z kanapą przesuniętą maksymalnie do tyłu)	692	520
konfiguracja 7-miejscowa	-	212

wymiary (mm)

skonfiguruj i zamów →

menu ↑

human first program
safety by Renault

Program „human first" jest kompleksowym programem bezpieczeństwa, opracowanym przez Renault we współpracy z badaczami, ekspertami i strażą pożarną.

Ponieważ bezpieczeństwo drogowe dotyczy wszystkich użytkowników dróg, zarówno pieszych, rowerzystów, jak i kierowców, program „human first" marki Renault stawia sobie za cel:

1. **zapobieganie wypadkom poprzez rozwój zaawansowanych systemów wspomagania prowadzenia i elementów zwiększających bezpieczeństwo**

   do 36 systemów wspomagania prowadzenia / ponad 60 elementów wyposażenia związanych z bezpieczeństwem, do 7 poduszek powietrznych, foteliki dziecięce (Isofix), system Renault Fixe4sure / ponad 2000 rozwiązań w zakresie bezpieczeństwa, opatentowanych przez Renault od 1970 roku

2. **ułatwianie powypadkowych akcji ratowniczych dzięki opracowanym wspólnie ze strażą pożarną innowacyjnym rozwiązaniom**

   QRescue / Fireman Access / ponad 5000 strażaków przeszkolonych w ciągu ostatnich 10 lat w 20 krajach na całym świecie / około 400 samochodów udostępnianych rocznie straży pożarnej do celów szkoleniowych

3. **zmniejszanie liczby wypadków i ich wagi poprzez intensywne inwestowanie w prace badawczo-rozwojowe**

   safety score / safety coach / usługi mobilne / big data / systemy sztucznej inteligencji i cyberbezpieczeństwa

więcej o programie „human first"

usługi
Renault Care Service

Wymień to, co konieczne, we właściwym czasie. Dzięki innowacyjnym rozwiązaniom online i ofercie przeglądów zapobiegawczych[1] serwisowanie Twojego Renault Espace full hybrid E-Tech nigdy nie było prostsze. Za pośrednictwem aplikacji My Renault możesz poznać cenę za wybraną usługę serwisową, zarezerwować wizytę w serwisie, a nawet uzyskać dostęp do historii serwisowej swojego auta.

[1] dostępne wkrótce

dowiedz się więcej o usługach Renault Care Service

Zostały podjęte wszelkie środki, aby zawarte w niniejszej publikacji informacje były dokładne i aktualne w dniu oddania do druku. Publikacja została przygotowana w oparciu o serie próbne lub prototypy. W ramach polityki stałego ulepszania swoich produktów Renault zastrzega sobie prawo do wprowadzania w każdej chwili zmian w odniesieniu do specyfikacji opisanych lub przedstawionych pojazdów. O zmianach tych Autoryzowani Partnerzy Renault będą powiadamiani w możliwie najkrótszym terminie. Mogą występować pewne różnice między wersjami wprowadzonymi na rynek w poszczególnych krajach, tzn. niektóre elementy wyposażenia nie będą dostępne (w wyposażeniu seryjnym, w opcji lub w akcesoriach). Niektóre elementy wyposażenia opcjonalnego mogą się wykluczać lub być ze sobą powiązane. Nie zawsze zamieszczone zdjęcia należy łączyć z opisem wersji oferowanych na rynku polskim. W celu uzyskania najbardziej aktualnych informacji prosimy o skontaktowanie się z najbliższym Autoryzowanym Partnerem Renault. Ze względu na ograniczenia techniczne druku kolory widoczne na fotografiach lub ilustracjach mogą się nieco różnić od rzeczywistych kolorów lakieru lub materiałów wykończeniowych wnętrza pojazdu. Wszelkie prawa zastrzeżone. Powielanie w jakiejkolwiek postaci oraz jakąkolwiek techniką części lub całości niniejszej publikacji bez uprzedniego pisemnego zezwolenia Renault jest zabronione. Niniejsza broszura nie stanowi oferty sprzedaży w rozumieniu przepisów Kodeksu cywilnego.

Publicis – zdjęcia: He&Me, © Renault Marketing 3D-Commerce
1.04.2025

Renault zaleca Castrol

skonfiguruj i zamów →

menu ↑