RENAULT
Passion for life

Yeni
Renault TALISMAN

TALISMAN

Kontrolünüz altında

*Araç üzerinde gösterilen ekipmanlar ve sunulanlar farklılık gösterebilir.

İkonik geniş sedan yeniden tasarlandı

Yeni TALISMAN ile dikkatleri üzerinize çekin. Yeniden tasarlanan ön ve arka tampon, dinamik dönüş sinyalleri, yeni renkler ve jantlar ile yeni TALISMAN'ın karakteri öne çıkıyor. Araç içinde ise deri döşeme, yeniden tasarlanmış orta konsol ve kaliteli malzeme ile mükemmellik ön planda.

*Araç üzerinde gösterilen ekipmanlar ve sunulanlar farklılık gösterebilir.

Business class yolculuk

Yeni TALISMAN'ın ısıtmalı deri koltukları, çift bölgeli otomatik kliması ve yeniden tasarlanmış orta konsolu ile yolculuklarınız hiç olmadığı kadar konforlu olacak. Ayrıca 7'' TFT sürücü ekranı, EASY LINK 9,3'' Multimedya sistemi, Head up display, yeni MULTI-SENSE ve 4CONTROL sistemi sürüş keyfinizi arttıracak.

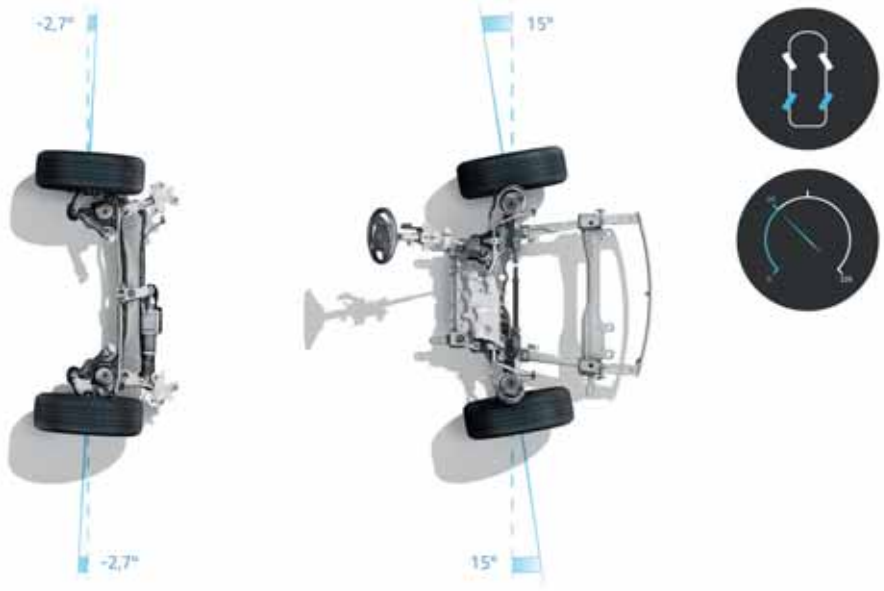

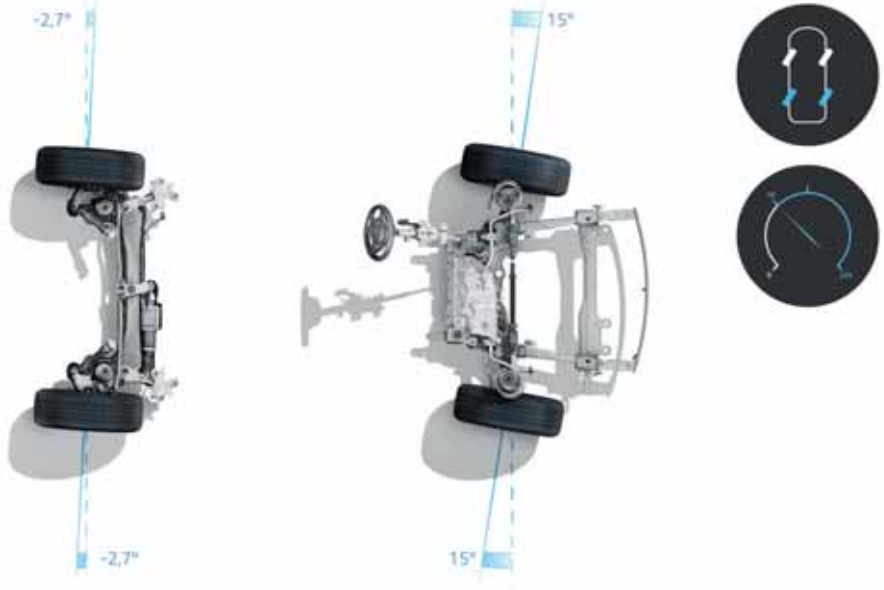

Yola hükmedin

Yeni TALISMAN 4 tekerleği en optimum seviyede kontrol eden 4CONTROL sistemi ile benzersiz bir manevra kabiliyeti sunuyor. 4CONTROL ile birleşen elektronik amortisörler yol tutuşunu daha da artırıyor.

TALISMAN
RENAULT

TALISMAN

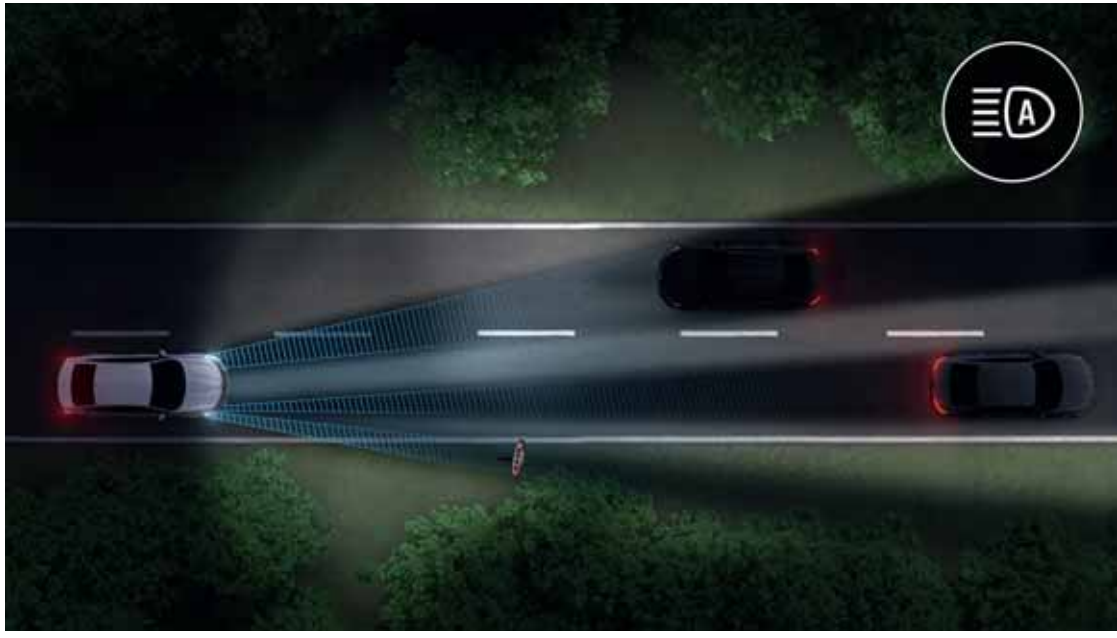

Gündüz gibi gece sürüşü

LED MATRIX VISION ön farlar yüksek teknolojisi sayesinde maksimum güvenlik sağlar. Yeni ön kamera sayesinde yaklaşan araç bilgisine göre LED segmenti otomatik açılıp kapanır. Böylece aydınlatma sürekli optimize edilir.

EASY DRIVE sürüş destek sistemleri

Yeni TALISMAN'daki EASY DRIVE sürüş destek sistemleri sizi sürüş stresinden kurtararak her durumda güven ve konfor sağlar.

1. (ACC) Adaptif Cruise Control: Öndeki araçla takip mesafesini düzenlemek ve hız sınırlamalarına uymak için hızı otomatik biçimde ayarlar, güvenliği asla elden bırakmaz.

2. **(LDW) Şerit Takip Sistemi:** Sinyal vermeden beklenmedik biçimde şerit değiştirdiğinizde, sesli olarak ve sürücü ekranından sizi uyarır.

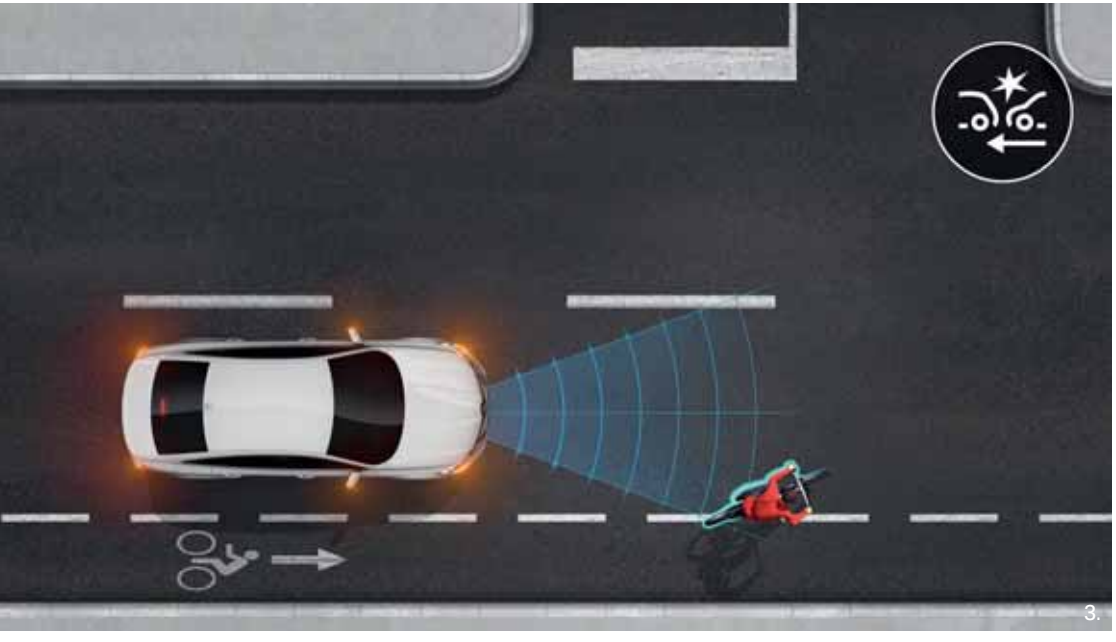

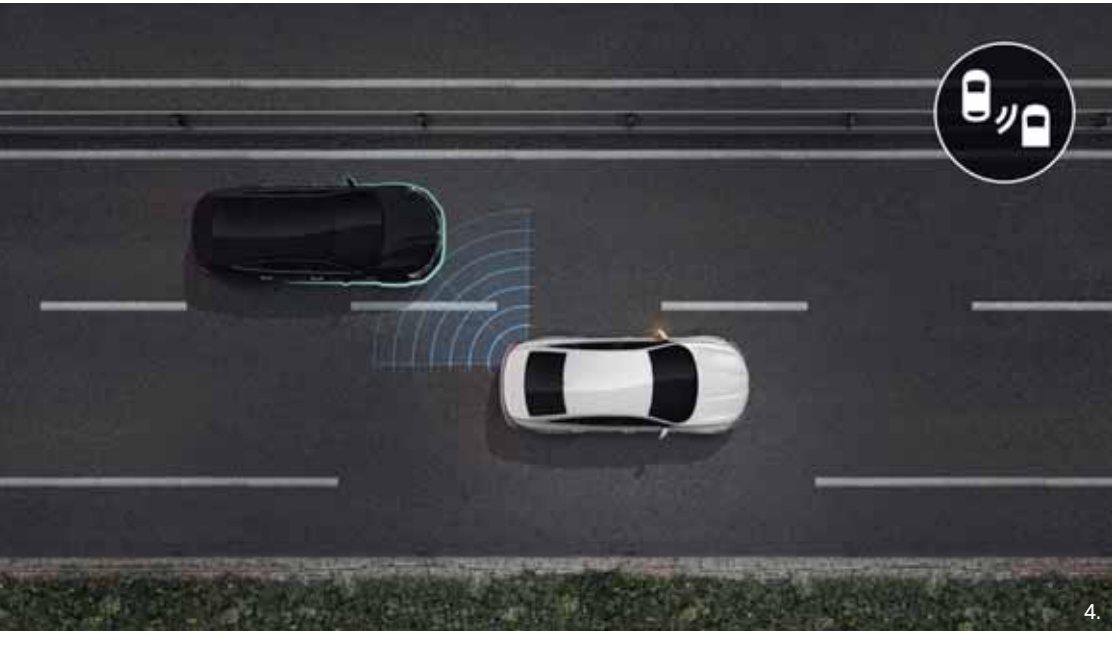

3. **(AEBS) Aktif Acil Fren Destek Sistemi:** Şehir içinde veya otoyolda, başka bir araçla çarpışmayı önler veya çarpışma etkisini azaltır. Düşük hızda, radar sistemi bir araç, bisikletli veya yaya ile her tür çarpışma riskini tespit eder ve tepki vermemeniz halinde fren yapar.

4. **(BSW) Kör Nokta Uyarı Sistemi:** Sürüş esnasında görüş alanınızın dışında bir araç olması durumunda aracınız sizi uyarır.

TALISMAN

EASY LINK Multimedya Sistemi

EASY LINK 9,3″ Multimedya sistemi sayesinde Apple CarPlay™ uyumlu telefonlar ile belirli uygulamalara erişebilirsiniz. Tüm bunların yanı sıra kablosuz şarj özelliği ile telefonunuzu kolayca şarj edebilirsiniz.

MULTI-SENSE teknolojisi sayesinde sürüş deneyiminizi Eco, Comfort, Sport veya MySense modları ile kişiselleştirebilirsiniz.

Apple Car Play™ bir Apple Inc. markasıdır.

Konforlu iç mekan

Geniş iç hacim, saklama alanları, bardaklıklar ve modülerlik... Yeni TALISMAN'da size en iyisini sunmak için hiçbir ayrıntı unutulmadı. Ön kısımda ısıtmalı deri koltuklar, arka kısımda karartılmış camlar ve geniş koltuklar yüksek konfor sunar. Arka koltuk sırtlığının 1/3-2/3 katlanma özelliği sayesinde uzun eşyalarınızı da rahatça taşıyabilirsiniz.

TALISMAN

Carlab

Renk kartelası

Yaratıcı Atölye

Boyutlar

Teknik Özellikler

Ekipman Özellikleri

Aksesuarlar

CARLAB **Renk Kartelası**

Sedef Beyaz (M)*

Baltık Gri (M)

Arsenik Gri (M)

Bulut Gri (M)

Cosmo Mavi (M)

Yıldız Siyah (M)

Retro Kırmızı (M)*

M: Metalik Renk *Özel Renk

Siyah deri döşeme

Kum gri deri döşeme

Kahverengi deri döşeme

18" alüminyum alaşımlı jantlar

19" alüminyum alaşımlı jantlar

Icon

Güvenlik Ve Sürüş Destek Sistemleri
- (ABS) Anti Blokaj Fren Sistemi
- (ESC) Elektronik Denge Programı
- (AFU) Acil Fren Destek Sistemi
- (HSA) Yokuşta Kalkış Destek Sistemi
- (ASR) Elektronik Patinaj Önleme Sistemi
- Sürücü ve ön yolcu hava yastıkları
- Yan ve perde hava yastıkları
- Hız ayar ve sınırlayıcı (Cruise Control)
- Ön ve arka park sensörü
- Geri görüş kamerası
- Dinamik LED dönüş sinyali
- LED ön sis farları
- LED ön farlar
- (AHL) Otomatik Uzun/Kısa Farlar
- (DW) Güvenli Mesafe Uyarı Sistemi
- (AEBS) Aktif Acil Fren Destek Sistemi
- (BSW) Kör Nokta Uyarı Sistemi
- (LCW) Şerit Değişimi Uyarı Sistemi
- (LDW) Şerit Takip Sistemi

Konfor
- Çift bölgeli otomatik klima
- Eller Serbest Renault Card sistemi
- Elektrikli park freni (Auto-hold)
- Otomatik yanan farlar
- Yağmur sensörü
- Elektrokrom çerçevesiz dikiz aynası
- Deri direksiyon
- Elektrikli, ısıtmalı, katlanır ve hafızalı yan aynalar
- Elektrikli ayarlanabilen, hafızalı, havalandırmalı, bel destekli, masajlı sürücü koltuğu
- Elektrikli ayarlanabilen, havalandırmalı, bel destekli, masajlı ön yolcu koltuğu
- Ön koltuk kol dayama
- Arka koltuk kol dayama
- Siyah deri döşeme
- Isıtmalı ön koltuklar

Multimedya
- EASY LINK 9,3" Multimedya sistemi: Bluetooth®, USB, Navigasyon
- Apple CarPlay

Sürüş Dinamikleri
- MULTI-SENSE sistemi
- Head Up Display

Diş Ekipmanlar
- Karartılmış arka camlar
- Eller Serbest Bagaj Kapağı
- 18" alüminyum alaşımlı jantlar

Opsiyonlar
- Metalik boya
- 19" alüminyum alaşımlı jantlar
- Kablosuz şarj özelliği
- Elektrikli açılır panoramik cam tavan
- LED MATRIX VISION ön farlar
- Kontrol Paketi: (ACC) Adaptif Cruise Control, (RCTA) Arka Çapraz Uyarı Sistemi, (TSR) Trafik İşaretleri Tanıma Sistemi, Eller Serbest Park Sistemi
- 4CONTROL sistemi
- Elektronik Amortisör
- Kahverengi deri döşeme
- Kum gri deri döşeme

*Araç üzerinde gösterilen ekipmanlar ve sunulanlar farklılık gösterebilir.

Boyutlar (mm)

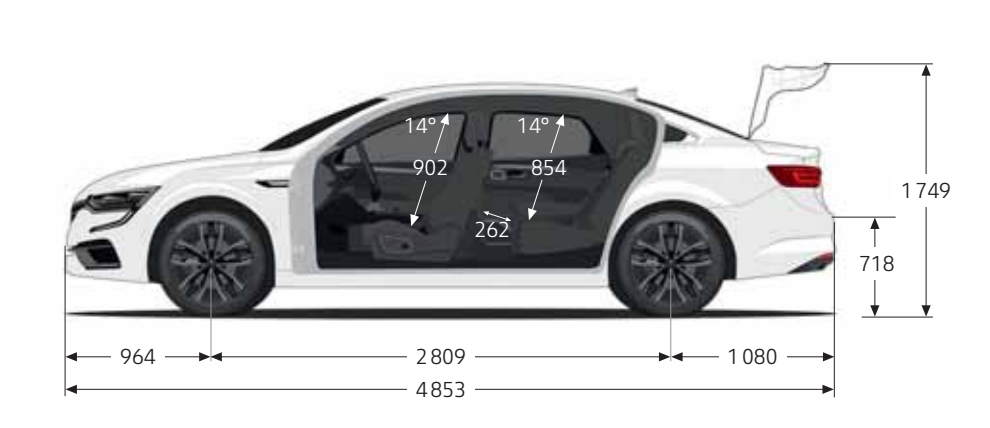

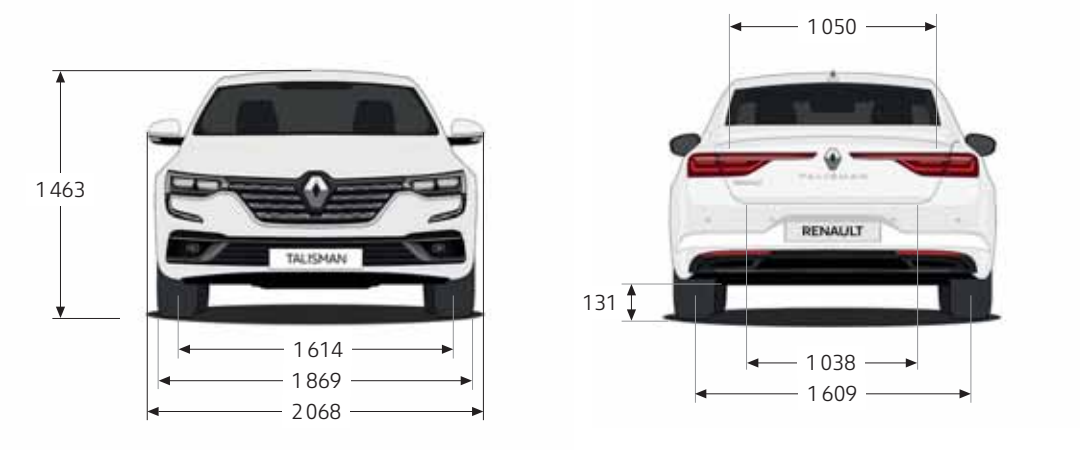

BAGAJ HACMİ (L)	
Bagaj hacmi	608
Bagaj hacmi, arka koltuklar yatırılmış olarak	1022

CARLAB **Teknik Özellikler**

	BENZİNLİ **1.3 TCe 160 bg EDC**
MOTOR TİPİ	
Silindir hacmi (cm3)	1332
Çap x Strok (mm)	72,2 X 81,4
Silindir/subap adedi	4 / 16
Maksimum güç (bg/dd)	157 / 5500 - 6000
Maksimum tork (Nm/dd)	270 / 1800 - 3750
Stop&Start	VAR
Emisyon normu	Euro 6
AKTARMA ORGANLARI	
Vites kutusu tipi	7 ileri / EDC (Çift Kavramalı Otomatik)
PERFORMANS	
Maximum hız (km/s)	207
0 - 100 km/s hızlanma (sn)	9,6
TÜKETİM DEĞERLERİ	
Yakıt deposu (l)	50****
CO_2 salımı (g/km)*,***	122 - 125
Yakıt tüketimi (l/ 100 km)**	
Şehiriçi	6,6 - 6,7
Şehir dışı	4,6 - 4,8
Ortalama	5,4 - 5,5
AĞIRLIK	
Aracın yürür vaziyette ağırlığı (sürücü dahil) (kg)	1497

*CO_2 karma salınım değerleridir.
**Yakıt tüketim ve CO_2 emisyonu değerleri, 715/2007 mevzuatına göre ölçülmüştür. Bu değerler sürüş şekli, kullanım şartları,yol durumu, donanım, araçtaki yük vb. göre farklılık gösterebilir.
***Tabloda yer alan ağırlık değerleri ilave donanımsız standart araca ait veriler olup, bu veriler üretim toleransları ve araçtaki donanım seçeneklerine göre değişiklik gösterebilir.
****Opsiyon olarak 4Control Sisteminin seçilmesi durumunda yakıt deposu 45 litredir.

CARLAB **Ekipman Özelilkleri**

	ICON
GÜVENLİK VE SÜRÜŞ DESTEK SİSTEMLERİ	
(ABS) Anti Blokaj Fren Sistemi	S
(ESC) Elektronik Denge Programı	S
(AFU) Acil Fren Destek Sistemi	S
(HSA) Yokuşta Kalkış Destek Sistemi	S
(ASR) Elektronik Patinaj Önleme Sistemi	S
Sürücü ve ön yolcu hava yastıkları	S
Yan ve perde hava yastıkları	S
Ön yolcu hava yastığı iptal kilidi	S
Çocuk koltuğu sabitleyici (ISOFIX)	S
Hız ayar ve sınırlayıcı (Cruise Control)	S
Ön ve arka park sensörü	S
Geri görüş kamerası	S
Dinamik LED dönüş sinyali	S
LED gündüz farları	S
LED ön sis farları	S
LED ön farlar	S
(AHL) Otomatik Uzun/Kısa Farlar	S
(DW) Güvenli Mesafe Uyarı Sistemi	S
(AEBS) Aktif Acil Fren Destek Sistemi	S
(BSW) Kör Nokta Uyarı Sistemi	S
(LCW) Şerit Değişimi Uyarı Sistemi	S
(LDW) Şerit Takip Sistemi	S
(ACC) Adaptif Cruise Control	Kontrol Paketi
(RCTA) Arka Çapraz Uyarı Sistemi	Kontrol Paketi
(TSR) Trafik İşaretleri Tanıma Sistemi	Kontrol Paketi
Eller Serbest Park Sistemi	Kontrol Paketi
LED MATRIX VISION ön farlar	O
KONFOR	
Çift bölgeli otomatik klima	S
Eller Serbest Renault Card sistemi	S
Elektrikli park freni (Auto-hold)	S
Otomatik yanan farlar	S
Yağmur sensörü	S
7" TFT gösterge ekranı	S
Tek dokunuşla açılan elektrikli ön ve arka camlar	S
Elektrokrom çerçevesiz dikiz aynası	S
Deri direksiyon	S
Yükseklik ve derinlik ayarlı direksiyon	S

	ICON
KONFOR	
Elektrikli, ısıtmalı, katlanır ve hafızalı yan aynalar	S
Elektrikli ayarlanabilen, hafızalı, havalandırmalı, bel destekli, masajlı sürücü koltuğu	S
Elektrikli ayarlanabilen, havalandırmalı, bel destekli, masajlı ön yolcu koltuğu	S
Ön koltuk kol dayama	S
Arka koltuk kol dayama	S
Arka koltuk sırtlığı 1/3-2/3 katlanma özelliği	S
Siyah deri döşeme	S
Isıtmalı ön koltuklar	S
Kahverengi deri döşeme	O
Kum gri deri döşeme	O
MULTİMEDYA	
EASY LINK 9,3" Multimedya sistemi: Bluetooth®, USB, Navigasyon	S
Apple CarPlay	S
Kablosuz şarj özelliği	O
SÜRÜŞ DİNAMİKLERİ	
MULTI-SENSE Sistemi	S
Head Up Display	S
4CONTROL Sistemi*	O
Elektronik Amortisör	O
DIŞ EKİPMANLAR	
Metalik boya	O
Karartılmış arka camlar	S
Eller Serbest Bagaj Kapağı	S
Elektrikli açılır panoramik cam tavan**	O
Yedek lastik	O
18" alüminyum alaşımlı jantlar	S
19" alüminyum alaşımlı jantlar***	O

* 4 Control Sistemi, Elektronik Amortisör ile birlikte alınmalıdır.
** Elektrikli açılır panoramik cam tavan, Kum gri deri döşeme ile birlikte alınmalıdır.
*** 19" alüminyum alaşımlı jantlar, Elektronik Amortisör ile birlikte alınmalıdır.

1.

1. QuickFix tavan çubukları, 480 L tavan bagajı ve Coach bisiklet taşıyıcı: QuickFix sistemi sayesinde kolayca monte edilebilen tavan çubukları ile tavan bagajını ya da kayak kızağını sabitleyebilirsiniz. Pratik bir şekilde sabitlenen Coach bisiklet taşıyıcı sayesinde arka görüşünüz ve bagaja erişiminiz kısıtlanmadan bisikletlerinizi istediğiniz her yere güvenli bir şekilde taşıyabilirsiniz.

2. Yarı elektrikli katlanabilir çeki demiri: Römork, karavan veya bisiklet taşıyıcısı bağlantısı için sadece birkaç saniyede aletsiz bağlanabilen bu sistemden faydalanabilirsiniz.

3. Kafalık askısı: Giysilerinizi asmak ve kırışmalarını önlemek için oldukça kullanışlıdır.

4. Premium halı paspas: Siparişe özel olarak kişiselleştirilebilen premium paspasları emniyet klipsleri sayesinde hızlıca sabitleyebilirsiniz.

5. Bagaj üstü spoiler: Yeni TALISMAN'ınızın sportifliğini vurgulamak için bagajınızı isteğinize göre renklendirilmiş bir spoiler ile kişiselleştirin.

6. Kapı eşiği: Yeni TALISMAN'ın aydınlatmalı kapı eşikleri aracınıza modern ve şık bir iç mekan sağlar.

7. Bagaj havuzu: Bagaj havuzu aracınızda size büyük ve kirli nesneleri kısıtlama olmaksızın taşıma imkanı sunar.

RENAULT'NUZA EN İYİ BİZ BAKARIZ!

3 YIL GARANTİ
100 000 km

GARANTİ

Yeni Araç Garantisi, malzeme, montaj ve üretim hatalarına karşı kilometre sınırı olmaksızın 2 yıldır.
Yeni Talisman, 2 yıl sınırsız kilometre garantisine ek olarak 3 yıl / 100.000 km (hangisi önce dolarsa) yeni araç garantisi kapsamındadır. Antikorozyon Garantisi, kilometre sınırı olmaksızın 12 yıl, Boya Garantisi ise kilometre sınırı olmaksızın 3 yıl süre için geçerlidir. Aracın yaşı ne olursa olsun, Renault Yetkili Servislerinde, yapılan tüm müdahaleler, malzeme, montaj ve üretim hatalarına karşı 2 yıl / 60.000 km Yedek Parça ve Onarım Garantisi kapsamındadır.

RENAULT ŞEBEKESİNDE SUNULAN DİĞER HİZMETLER

Hiç kimse Renault'nuzun bakım ve onarımını Renault'dan daha iyi yapamaz, aracınızı Renault'dan daha iyi donanım ve aksesuarlarla teçhiz edemez.

- İlk montaj parçalarına eşdeğer kalitede olan Renault Orjinal Yedek Parçaları Renault'nuzun orijinal değerinin korunmasını sağlar.
- Artı Oto, çok cazip şartlar ve uygun fiyatlarla otomobil kiralama hizmeti verir.
- Aracınızı kişiselleştirmek için, sağlam ve ileri teknolojili, geniş Renault Aksesuarları yelpazesinden seçiminizi yapabilirsiniz.
- Aracınıza yapılan her müdahaleden sonra aracınızdaki 40 nokta, Renault şebekesi çalışanları tarafından güvenliğiniz için ücretsiz olarak kontrol edilir. Sonuçlar, Kontrol Sertifikası ile size verilir. Ayrıca, aracınız, dış yıkaması yapılarak, size temiz bir şekilde teslim edilecektir.
- Her bir servis paketinin fiyatının baştan belli olduğu Renault Fix Servis Paketleri aracın bakımı için gerekli temel işlemleri ve bakım sırasında değiştirilen parçaları kapsıyor. Diğer bir deyişle, bu paketler size yedek parça, işçilik ve KDV'si içinde, "herşey dahil" fiyatlarla sunuluyor.

RENAULT YARDIM

Türkiye'nin her yerinde günde 24 saat, yılda 365 gün arızalı ve kazalı araçlara yol üzerinde onarım ve çekme hizmeti veren **Renault Yardım'a 444 62 47** numaralı telefondan ulaşabilirsiniz.

RENAULT YARDIM
444 62 47
365 GÜN 24 SAAT HİZMETİNİZDEYİZ.

BİREBİR İLETİŞİM MERKEZİ
Renault Diyalog : 444 66 22

Whatsapp : 444 66 22
/renaultturkiye
/renaultturkiye
/RenaultTurkey
/RenaultTurkey
www.renault.com.tr

RENAULT MAİS Motorlu Araçlar İmal ve Satış A.Ş.
Fatih Sultan Mehmet Mah. Balkan Cad. No: 47 34771 Ümraniye-İSTANBUL

RENAULT
Passion for life

RENAULT'DA SÖZÜMÜZ SÖZ

HIZLI YANIT	DİJİTAL KANALLARDAN GELEN İSTEKLERİNİZİ, 4 ÇALIŞMA SAATİ İÇİNDE YANITLIYORUZ.
DENEME SÜRÜŞÜ	DENEME ARACI PARKIMIZDAN SEÇECEĞİNİZ ARAÇLA, DENEME SÜRÜŞÜNÜZÜ, DERHAL VEYA UYGUN BİR RANDEVU İLE SAĞLIYORUZ.
BİLGİLENDİRME	SİPARİŞİNİZDEN ARAÇ TESLİMİNE KADAR, SİZİ SÜREKLİ BİLGİLENDİRİYORUZ.
SÜRPRİZ YOK	SERVİSTE ARACINIZI, BELİRTİLEN ZAMANDA VE ONAYLADIĞINIZ ÖDEME TUTARIYLA TESLİM EDİYORUZ.
SİZDEN ONAYLI	ONAYINIZ OLMADAN ARACINIZA YAPILAN İŞLEMLERDEN ÜCRET ALMIYORUZ.
ARAÇ TAHSİSİ	GARANTİ KAPSAMINDAKİ İŞLEMLERDE, ARACINIZIN HAREKETSİZ KALMASINA YOL AÇAN YEDEK PARÇANIN 3 İŞGÜNÜ İÇİNDE TEMİN EDİLEMEMESİ HALİNDE, SİZE GEÇİCİ ARAÇ TAHSİS EDİYORUZ.
GARANTİ	ÜCRETLİ YAPILAN TÜM BAKIM VE ONARIM İŞLEMLERİNE 2 YIL GARANTİ VERİYORUZ.
AVANTAJLI	BAKIM VE MEKANİK ONARIM İŞLEMLERİNDE, ARACINIZIN YAŞINA GÖRE ARTAN İNDİRİM ORANLARI SUNUYORUZ.

Sizi her zaman dinliyoruz.
renault.com.tr
Renault Diyalog: 444 66 22

TALISMAN

Renault Talisman ile tanışmak için
www.renault.com.tr'yi ziyaret edin

20MAIS0020 Eylül 2021

Broşürün içeriğinin, baskı tarihi itibarıyla doğru ve güncel olması için gereken tüm önlemler alınmıştır. Bu broşür, ön seri veya prototiplerden hazırlanmıştır. Sürekli ürün geliştirme politikası çerçevesinde Renault, broşürde tanıtılan ve görüntülenen araç ve aksesuarların özelliklerini her an değiştirme hakkını saklı tutar. Bu değişiklikler Renault Yetkili Satıcılarına en kısa sürede bildirilir. Ticarileştirildikleri ülkelere göre, versiyonlar arasında farklılıklar olabilir; bazı donanımlar mevcut olmayabilir (standart, opsiyon ve aksesuar olarak). En yeni bilgileri almak için, en yakın Renault Yetkili Satıcısına başvurunuz. Baskı tekniklerindeki sınırlar nedeniyle broşürde yer alan renkler, araçların gerçek boya veya iç döşeme renklerinden az da olsa farklı olabilir. Her hakkı mahfuzdur. Broşürün, hangi şekilde ve ne amaçla olursa olsun, Renault'nun ön onayı olmaksızın, tamamen veya kısmen çoğaltılması yasaktır.

Renault'nun tercihi Castrol

renault.com.tr