Yeni

Renault MASTER

MASTER

Yeni MASTER, Ticaret Ona Emanet

Van segmentinin tartışmasız lideri Yeni MASTER, Renault'nun bu alandaki liderliğini yeniden gözler önüne seriyor. Araç tamamen yeniden tasarlandı: İç ve dış tasarım, pratik özellikler, sürüş destek sistemleri, yeni ve daha yüksek verimlilikte motorlar. Model 350 farklı versiyonla sunuluyor, böylece talepleri en üst seviyede olan profesyonellerin ihtiyaçlarını bile karşılayabiliyor.

4 farklı uzunluk ve 3 farklı yükseklikle sunulan modelin taşıma kapasitesi 3.500 kg ile 4.500 kg arasında değişirken, önden çekişli veya arkadan itişli, van, şasi kabin ve sac kasa kamyonet seçenekleriyle sunuluyor. Yeni MASTER ihtiyaca özel bir van!

MASTER

Sağlam Yeni Master statü atlatır

İddialı tasarımıyla Yeni MASTER şirketinizin vitrini olacak.
Yükseltilmiş kaputuyla dikey ön tasarımı, krom radyatör ızgarası ve C şeklindeki LED DRL marka farlar modelin sağlamlığını, dinamizmini ve modernliğini ortaya koyuyor.
Her zaman profesyonellerin ihtiyaçlarını karşılayan Yeni MASTER işletmenizi geliştirirken ideal ortağınız olacak.

Sürüş hiç bu kadar keyifli olmamıştı

Bazen yağmurlu veya soğuk hava koşullarında profesyoneller zorlu ve yoğun günler yaşarlar. İşte bu yüzden, MASTER'ın yolcu bölmesi konfor, pratiklik ve işlevsellikten taviz vermeden daha fazla kalite ve daha etkin tasarım sunacak şekilde tamamen yeniden tasarlandı. Yeni gösterge paneli düzenli ve şık çizgileri ve yaratıcı istifleme alanlarıile öne çıkıyor.

Kolay yükleme

Yeni MASTER'da pratiklik ve verimlilik ön planda. Arka kapılar 180° açılabiliyor ve çok alçak olan karoser yan pervazı sayesinde ağır nesneleri yüklemek kolaylaşıyor. Bağlama halkaları (12 adede kadar) sayesinde eşyalar sabitlenebiliyor ve kapıların yan kısmında ideal olarak konumlandırılmış olan kollar sayesinde arka kısımda yapılan yükleme ve indirme işlemleri daha az zahmetli oluyor. Geniş arka ve yan açıklıkları ve optimum yükleme hacmi (8 m3 ila 17 m3) ile Yeni MASTER profesyonellerin günlük yaşam tarzına adapte olabiliyor.

12.51

MASTER

Uzmanlığımızı sizin uzmanlığınıza göre uyarladık

Yeni MASTER ihtiyaca özel bir hafif ticari araçtır! Geniş bir karoser seçeneği ile benzersiz ihtiyaçlara uygun özel versiyonlar yaratılabilir: Üst yapı işlemlerine uygun şasi kabin ve sac kasa kamyonet seçenekleri. Sac kasa kamyonetler %100 Renault güvencesi ile sunulurken şasi kabin seçeneklerimiz dilediğiniz üst yapı işlemlerine imkan sağlayacak şekilde tasarlanmıştır.

Yeni MASTER: Profesyonellerin ihtiyaçlarını tartışmasız şekilde daha fazla karşılar.

MASTER

Sürüşünüze dester sunar

Önceliklerimizden biri de güvenliğinizi sağlamaktır. Bu yüzden, yolculuklarınızı daha güvenli ve kusursuz hale getirmek için, Yeni MASTER daha geniş bir sürüş destek ekipman serisi ile sunuluyor Örnek mi?

Yan Rüzgâr Koruması (Side Wind Assist): Yeni MASTER, 70 km/saat hızın üzerindeki hızlarda güçlü yan rüzgarlara maruz kaldığında veya sollama sırasında aracın gidiş yönünü korumasına yardımcı olan bir sisteme sahiptir.

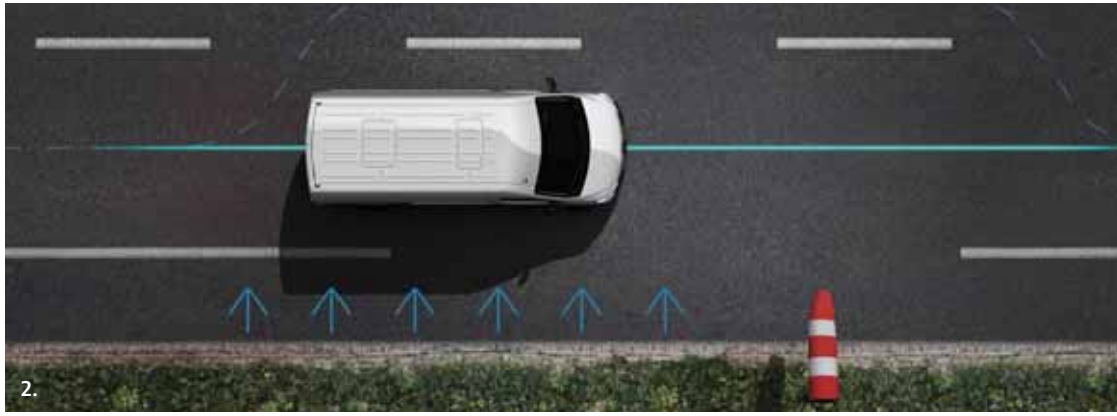

Önden çekişli

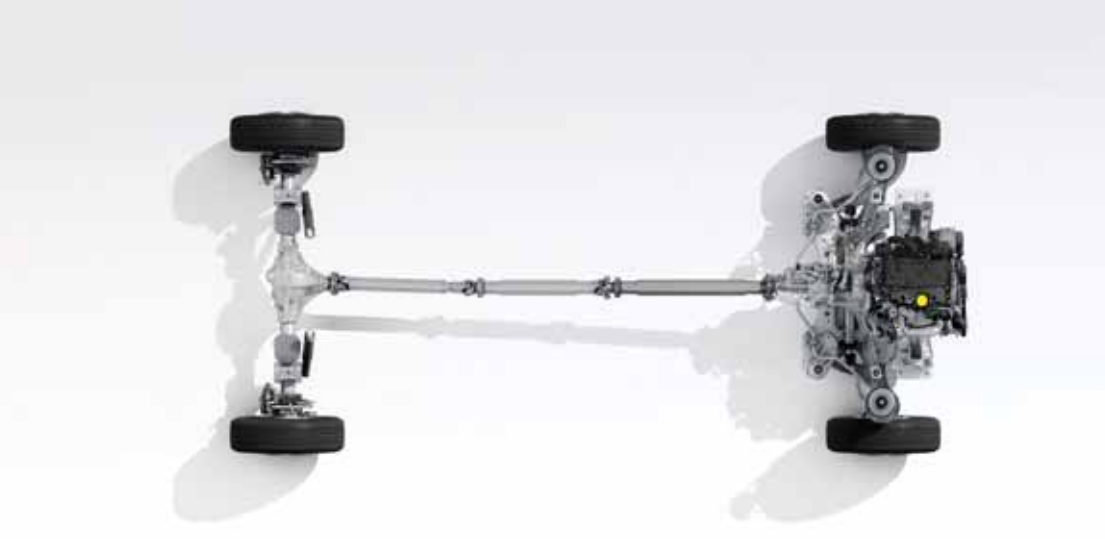

Arkadan itişli

İki çekiş sistemi mevcuttur

İşiniz kapsamında ağır, hantal ve kırılabilir yükler taşımanız gerekiyor mu? Yeni MASTER ihtiyaçlarınızı karşılayacak iki teknik seçenek sunuyor: Önden çekişli versiyon ve arkadan itişli versiyon. Hangisini seçmeli? Her biri rakipsiz bir yol tutuşuna ve kendine özgü avantajlara sahip. 13 mm daha alçak olan yükleme eşik yüksekliği ile, "MASTER Önden Çekişli" versiyon 3 farklı uzunluk seçeneği ile taşıma kapasitesi ve karayolu taşımacılığı için mükemmeldir. Ancak önceliğiniz çekişse, arka aksta en ağır yükleri taşıyabilen (özellikle çift tekerlek ile) ve her tür yolda 3 t** ağırlığa kadar römork çekebilen "MASTER Arkadan İtişli" versiyonu seçebilirsiniz. Sonuçta seçenek sahibi olmak iyidir değil mi?

* 3 t ağırlığa kadar Brüt Araç Ağırlığı.
** Çift tekerlekli arkadan itişli panelvan

MASTER

MASTER

Carlab

Chromo Zone MASTER Renkleri

Döşeme ve jantlar

Düzen şemaları

Boyutlar

Motor seçenekleri

Ekipman seçenekleri

CARLAB **Chromo zone**

O: Opak
M: Metalik
Fotoğrafların sözleşmesel bağlayıcılığı yoktur.

Döşeme

Kaleido Kumaş

Jant kapakları ve Jantlar

Mini Jant Kapağı

Kapalı taşıma

Geniş ve farklı ihtiyaçlarınız, Yeni Renault MASTER'ın 8 ila 17 m^3 arası yükleme hacmi ve geniş iç tertibat ve uzunluk x yükseklik kombinasyonlarıyla karşılanabilir.

Önden çekişli panelvan

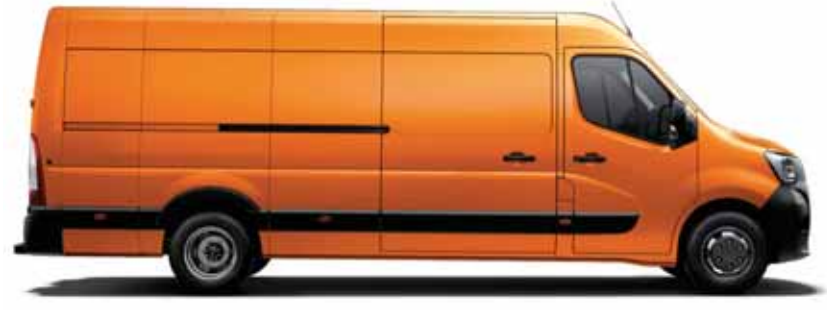

Arkadan itişli panelvan

Açık taşıma

2 farklı uzunlukta sunulan Renault Master açık nakliye araçları, her sektörün ihtiyaçlarını tam anlamıyla karşılıyor.

Sac Kasa Kamyonet

Şasi Kabin Kamyonet

CARLAB **Boyutlar**

Önden çekişli panelvan

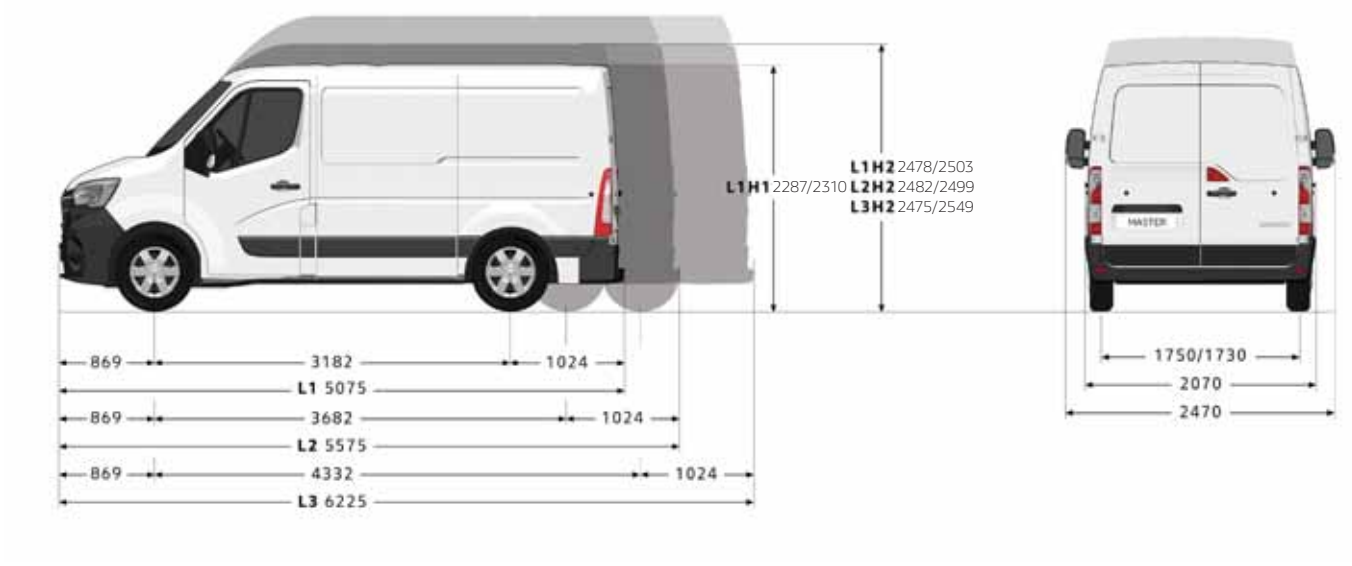

	L1H1 Panelvan	L1H2 Panelvan	L2H2 Panelvan	L3H2 Panelvan
AĞIRLIKLAR				
Boş Ağırlık (kg)	1,880	1,902	1,974	2,069
Azami yüklü ağırlık (kg)	3,500	3,500	3,500	3,500
İstiap haddi (kg)	1,620	1,598	1,526	1,431
Ön dingil maksimum yük (kg)	1,850	1,850	1,850	1,850
Arka dingil maksimum yük (kg)	2,100	2,100	2,100	2,100
Maks. römork ağırlığı (kg) (merkezi dingilli/ frensiz)	2.500 / 750	2.500 / 750	2.500 / 750	2.500 / 750
BOYUTLAR				
Faydalı hacim (m^3)	8.0	9.0	10.8	13.0
Toplam uzunluk (mm)	5,075	5,075	5,575	6,225
Dingil mesafesi (mm)	3,182	3,182	3,682	4,332
Toplam genişlik (aynalar hariç/ dahil) (mm)	2.070 / 2.470	2.070 / 2.470	2.070 / 2.470	2.070 / 2.470
Toplam yükseklik (yüksüz halde) (mm)	2.287 / 2.310	2.478 / 2.503	2.482 / 2.499	2.475 / 2.549
Araç yerden yüksekliği (azami yüklü durumda) (mm)	182	182	174	172

	L1H1 Panelvan	L1H2 Panelvan	L2H2 Panelvan	L3H2 Panelvan
Ön dingil uzantısı (mm)	869	869	869	869
Arka dingil uzantısı (mm)	1,024	1,024	1,024	1,024
Yük bölümü faydalı uzunluğu (tabandan) (mm)	2,583	2,583	3,083	3,733
Yük bölümü faydalı genişliği (mm)	1,765	1,765	1,765	1,765
Yük bölümü çamurluk arası	1,380	1,380	1,380	1,380
Yük bölümü faydalı yüksekliği (mm)	1,700	1,894	1,894	1,894
Sürgülü yan kapı genişliği (mm)	1,050	1,050	1,270	1,270
Sürgülü yan kapı yüksekliği (mm)	1,581	1,780	1,780	1,780
Arka kapı genişliği (mm)	1,580	1,580	1,580	1,580
Arka kapı yüksekliği (mm)	1,627	1,820	1,820	1,820
Arka kapı yükleme eşiği (min/max) (mm)	546 / 564	544 / 563	545 / 562	543 / 557
İki kaldırım arası dönüş çapı (m)	12.0	12.0	13.6	15.7
İki duvar arası dönüş çapı (m)	12.5	12.5	14.1	16.2

* Boş ağırlık verisi, sürücü hariç (75 kg), sıvılar tam dolu ve yakıt deposu %90 dolu düzeydeki ağırlığı temsil etmektedir.
* Tabloda yer alan boş ağırlık ve istiap haddi değerleri ilave donanımsız standard araca ait veriler olup, bu veriler üretim toleransları ve araçtaki donanım seçeneklerine göre değişiklik gösterebilir.

Arkadan itişli panelvan

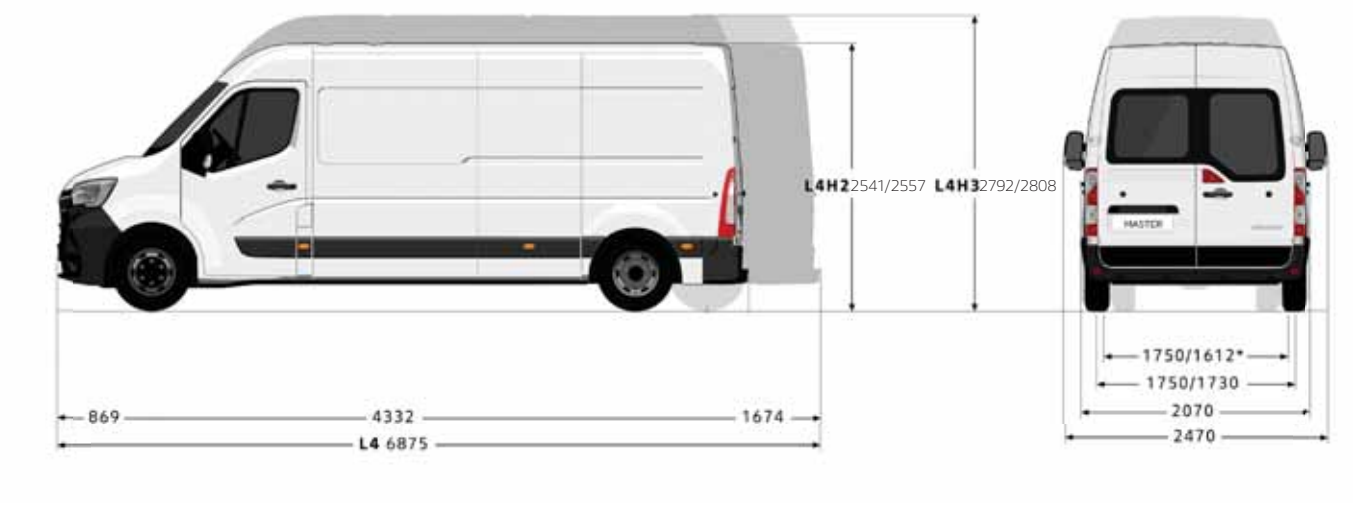

*Çift tekerlek

	L4H2 Panelvan	L4H3 Panelvan
AĞIRLIKLAR		
Boş Ağırlık (kg)	2,296	2,460
Azami yüklü ağırlık (kg)	3,500	4,500
İstiap haddi (kg)	1,204	2,040
Ön dingil maksimum yük (kg)	1,850	1,850
Arka dingil maksimum yük (kg)	2,300	3,200
Maks. römork ağırlığı (kg) (merkezi dingilli/ frensiz)	2.500 / 750	3.000 / 750
BOYUTLAR		
Faydalı hacim (m^3)	14.9	17.0
Toplam uzunluk (mm)	6,875	6,875
Dingil mesafesi (mm)	4,332	4,332
Toplam genişlik (aynalar hariç/dahil) (mm)	2.070 / 2.470	2.070 / 2.470
Toplam yükseklik (yüksüz halde) (mm)	2.541 / 2.557	2.792 / 2.808
Araç yerden yüksekliği (azami yüklü durumda) (mm)	167	167
Ön dingil uzantısı (mm)	869	869
Arka dingil uzantısı (mm)	1,674	1,674
Yük bölümü faydalı uzunluğu (tabandan) (mm)	4,383	4,383

	L4H2 Panelvan	L4H3 Panelvan
Yük bölümü faydalı uzunluğu (tabandan) (mm)	4,383	4,383
Yük bölümü faydalı genişliği (mm)	1,765	1,765
Yük bölümü çamurluk arası genişlik (mm)	1,380	1,080
Yük bölümü faydalı yüksekliği (mm)	1,798	2,048
Sürgülü yan kapı genişliği (mm)	1,270	1,270
Sürgülü yan kapı yüksekliği (mm)	1,684	1,684
Arka kapı genişliği (mm)	1,580	1,580
Arka kapı yüksekliği (mm)	1,724	1,724
Arka kapı yükleme eşiği (min/max) (mm)	682 / 704	700 / 715
İki kaldırım arası dönüş çapı (m)	15.7	15.7
İki duvar arası dönüş çapı (m)	16.2	16.2

* Boş ağırlık verisi, sürücü hariç (75 kg), sıvılar tam dolu ve yakıt deposu %90 dolu düzeydeki ağırlığı temsil etmektedir.
* Tabloda yer alan boş ağırlık ve istiap haddi değerleri ilave donanımsız standard araca ait veriler olup, bu veriler üretim toleransları ve araçtaki donanım seçeneklerine göre değişiklik gösterebilir.

CARLAB **Boyutlar**

Şasi tek kabin

ARKADAN İTİŞLİ

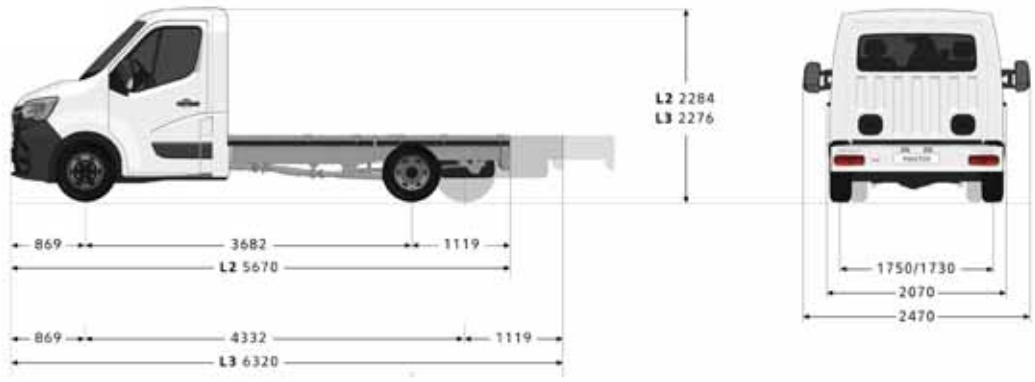

	L2 Tek Kabin Şasi	L3 Tek Kabin Şasi
AĞIRLIKLAR		
Boş Ağırlık (kg)	1,878	1,928
Azami yüklü ağırlık (kg)	3,500	3,500
İstiap haddi (kg)	1,622	1,572
Ön dingil maksimum yük (kg)	1,850	1,850
Arka dingil maksimum yük (kg)	2,300	2,300
Maks. römork ağırlığı (kg) (merkezi dingilli/ frensiz)	2.500 / 750	2.500 / 750
BOYUTLAR		
Toplam uzunluk (mm)	5,670	6,320
Dingil mesafesi (mm)	3,682	4,332

	L2 Tek Kabin Şasi	L3 Tek Kabin Şasi
Faydalı şasi uzunluğu (min) (mm)	3,184	3,834
Baz araç toplam genişlik (aynalar hariç/dahil) (mm)	2.070 / 2.470	2.070 / 2.470
Toplam yükseklik (yüksüz halde) (mm)	2,284	2,276
Şasi yüksekliği (mm)	771 / 774	771 / 775
Araç yerden yüksekliği (mm) (azami yüklü durumda)	166	166
Ön dingil uzantısı (mm)	869	869
Arka dingil uzantısı (mm)	1,119	1,119
İki kaldırım arası dönüş çapı (m)	13.6	15.7
İki duvar arası dönüş çapı (m)	14.1	16.2

* Boş ağırlık verisi, sürücü hariç (75 kg), sıvılar tam dolu ve yakıt deposu %90 dolu düzeydeki ağırlığı temsil etmektedir.
* Tabloda yer alan boş ağırlık ve istiap haddi değerleri ilave donanımsız standard araca ait veriler olup, bu veriler üretim toleransları ve araçtaki donanım seçeneklerine göre değişiklik gösterebilir.

Şasi çift kabin

ÖNDEN ÇEKİŞLİ

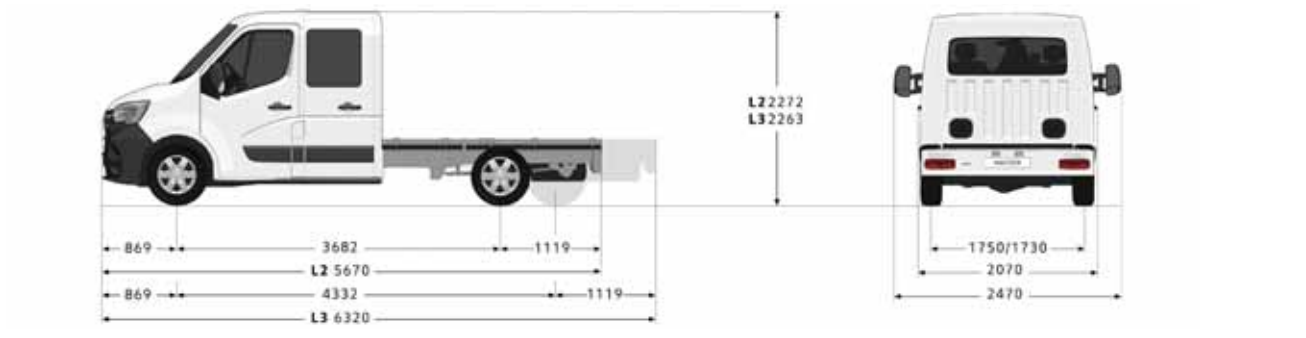

	L2 Çift Kabin Şasi	L3 Çift Kabin Şasi
AĞIRLIKLAR		
Boş Ağırlık (kg)	1,949	1,958
Azami yüklü ağırlık (kg)	3,500	3,500
İstiap haddi (kg)	1,551	1,542
Ön dingil maksimum yük (kg)	1,850	1,850
Arka dingil maksimum yük (kg)	2,100	2,100
Maks. römork ağırlığı (kg) (merkezi dingilli/ frensiz)	2.500 / 750	2.500 / 750
BOYUTLAR		
Toplam uzunluk (mm)	5,670	6,320
Dingil mesafesi (mm)	3,682	4,332

	L2 Çift Kabin Şasi	L3 Çift Kabin Şasi
Faydalı şasi uzunluğu (min) (mm)	2,434	3,084
Baz araç toplam genişlik (aynalar hariç/dahil) (mm)	2.070 / 2.470	2.070 / 2.470
Toplam yükseklik (yüksüz halde) (mm)	2,272	2,263
Şasi yüksekliği (mm)	727/732	731/736
Araç yerden yüksekliği (mm) (azami yüklü durumda)	169	169
Ön dingil uzantısı (mm)	869	869
Arka dingil uzantısı (mm)	1,119	1,119
İki kaldırım arası dönüş çapı (m)	13.6	15.7
İki duvar arası dönüş çapı (m)	14.1	16.2

* Boş ağırlık verisi, sürücü hariç (75 kg), sıvılar tam dolu ve yakıt deposu %90 dolu düzeydeki ağırlığı temsil etmektedir.
* Tabloda yer alan boş ağırlık ve istiap haddi değerleri ilave donanımsız standard araca ait veriler olup, bu veriler üretim toleransları ve araçtaki donanım seçeneklerine göre değişiklik gösterebilir.

Yüksek performanslı ve daha verimli motorlar

Euro 6d-Temp standart uygulamasının bir parçası olarak, Yeni Master motor ürün gamını modernize etti. Avantajlar: %100 TWIN TURBO ürün gamı, daha yüksek güç, daha yüksek tork ve böylece daha fazla sürüş keyfi ve daha iyi ivmelenme. Tüm bunlar yakıt tüketimini ve CO2 emisyonlarını önemli ölçüde azaltıyor.

Nasıl seçmeliyim?

- Ağır veya daha iyi çekiş gerektiren (arkadan itişli) modellerde, EUROVId modor ürün gami ENERGY dCi 145 bg ve ENERGY dCi 165 bg ile beklentileriniz karşılar.
- Standart modellerde Euro 6d-Temp standartlarına uygun Energy dCi 150 bg motor ihtiyaçlarınıza mükemmel şeklide adapte edilir.

"Twin Turbo" teknolojisi

Dizel motorda, düşük hızlarda tork ile yüksek gücü birleştirir, bu da doğrudan sürüş keyfini artırır. İki standart olarak monte edilmiş turboşarj içerir:

- İlk turbo düşük hızlarda yüksek tork sağlayarak kalkışta ve araç çalıştırıldığında hassasiyeti artırır.

- İkinci turbo daha yüksek hızlarda devreye girer ve motor enerjisini tüketmeden daha fazla güç ve sorunsuz, istikrarlı ve doğrusal hızlanma sağlar.

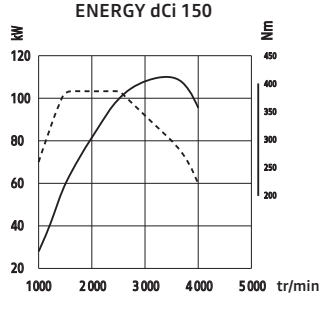

EURO 6/VI ve AdBlue®

Yeni ürün gamındaki SCR (katalitik redüksiyon sistemi) sayesinde AdBlue® adlı bir sıvı enjekte edilerek tüm motorlarımızın NOx emisyonları önemli ölçüde düşürülebilir. AdBlue®, egzoz borusunun başına enjekte edilen sıvı, toksik ve yanıcı olmayan su bazlı bir sıvı solüsyondur. Kirletici emisyonlarını önemli ölçüde azaltırken, motorlarımızın performansını korur. AdBlue® deposu ön karoserin altında yer alır ve aracın sağ tarafında bulunan bir kapaktan doldurulur (ayrıca servis istasyonlarında bir şişe veya HGV AdBlue® pompasıyla da doldurulabilir).

Motorlar

	2.3 dCi Common Rail Direkt Enjeksiyon Turbo Dizel		
	Arkadan İtiş 145 bg*	**Önden Çekiş 150 bg***	**Arkadan İtiş 165 bg***
MOTOR			
Silindir hacmi (cm3)	2,299	2,299	2,299
Silindir/Subap adedi	4-16	4-16	4-16
Maksimum güç (bg)/devir (dev/dak)	145 - 3.500	150 / 3.500	165 / 3.500
Maksimum tork (Nm)/devir (dev/dak)	360 / 1.500	385 / 1.500	380 / 1.500
Yakıt tipi	Dizel	Dizel	Dizel
Emisyon normu	Euro6	Euro6	Euro6
Twin-Turbo	Var	Var	Var
Stop & Start	Var	Var	Var
Vites tipi	Manuel	Manuel	Manuel
Vites sayısı	6 İleri	6 İleri	6 İleri
TÜKETİM VE SALIM DEĞERLERİ			
Ortalama yakıt tüketimi (l/100km)	8.1	5,8 - 6,1	8.1
Ortalama CO2 salımı (g/km)	211	154-161	211
ÖNDEN ÇEKİŞLİ PANELVAN			
L1H1 3,5T	-	√	-
L1H2 3,5T	-	√	-
L2H2 3,5T	-	√	-
L3H2 3,5T	-	√	-
ARKADAN İTİŞLİ PANELVAN			
L4H2 3,5T Tek Teker	-	-	√
L4H3 4,5T Çift Teker	-	-	√
TEK KABİN ŞASİ KAMYONET			
L2 Arkadan İtiş 3,5 T	√	-	-
L3 Arkadan İtiş 3,5 T	√	-	-
ÇİFT KABİN ŞASİ KAMYONET			
L2 Önden Çekiş 3,5 T	-	√	-
L3 Önden Çekiş 3,5 T	–	√	-

* Motor ve yakıt tüketim değerleri sırasıyla L3 145 bg Tek Kabin Şasi, L3H2 150 bg Panelvan ve L4H2 165 bg Panelvan için verilmiştir.
* Yakıt tüketim ve CO2 emisyonu değerleri, 715/2007 mevzuatına göre ölçülmüştür. Bu değerler sürüş şekli, kullanım şartları, yol durumu, donanım,araçtaki yük vb. göre farklılık gösterebilir.

CARLAB **Ekipman ve seçenekleri**

PANELVAN	L1H1	L1H2	L2H2	L3H2	L4H2	L4H3
GÜVENLİK						
Anti Blokaj Fren Sistemi (ABS)	S	S	S	S	S	S
Acil Fren Destek Sistemi (AFU)	S	S	S	S	S	S
Elektronik Denge Programı (ESP)	S	S	S	S	S	S
Anti Patinaj Sistemi (ASR)	S	S	S	S	S	S
Yol Tutuş Desteği (Grip Control)	S	S	S	S	S	S
Yokuş Kalkış Destek Sistemi	S	S	S	S	S	S
Yan Rüzgar Koruma	S	S	S	S	S	S
Römork Savrulma Önleyici (Çeki Demiri Olduğunda)	S	S	S	S	S	S
Sürücü hava yastığı	S	S	S	S	S	S
Ön yolcu hava yastığı	O	O	O	O	O	O
Ön gergili ve güç limitörlü, 3 noktalı ön emniyet kemerleri	S	S	S	S	S	S
Ön ve arka disk frenler	S	S	S	S	S	S
Immobilizer	S	S	S	S	S	S
Şerit Takip Sistemi	-	-	-	-	-	S
İÇ EKİPMANLAR						
Manuel klima	O	O	O	O	O	O
Polen filtresi	S	S	S	S	S	S
Otomatik yanan farlar & yağmur sensörü	S	S	S	S	S	S
Elektrikli ve ısıtmalı yan aynalar	S	S	S	S	S	S
Elektrikli ön camlar	S	S	S	S	S	S
TFT yol bilgisayarı	S	S	S	S	S	S
Güç destekli yükseklik ayarlı direksiyon	S	S	S	S	S	S
Yükseklik, sırtlık eğim ve bel desteği ayarlı sürücü koltuğu	S	S	S	S	S	S
Ön kol dayama	S	S	S	S	S	S
Döner masaya dönüşebilen sürücü yanı çift kişilik koltuk	S	S	S	S	S	S
Hız ayar ve sınırlayıcı (Cruise Control)	Uzun Yol Paketi	Uzun Yol Paketi	Uzun Yol Paketi	Uzun Yol Paketi	Uzun Yol Paketi	Uzun Yol Paketi
Uzaktan kumandalı merkezi kilit	S	S	S	S	S	S
Hareket halinde kapıların otomatik olarak kilitlenmesi	S	S	S	S	S	S
Ön konsola entegre vites kolu	S	S	S	S	S	S
Kapalı/Açık saklama gözleri	S	S	S	S	S	S
Tavan rafı	S	S	S	S	S	S
"Farlar açık" sesli uyarı sistemi	S	S	S	S	S	S
Eco Mode	S	S	S	S	S	S
12 V priz	S	S	S	S	S	S
Camlı ara bölme	S	S	S	S	S	S
Yük bölümünde kancalar	S	S	S	S	S	S
Üstyapı Paketi (Ön sis farı & ara bölmesiz & ön tekli koltuk)	-	-	-	-	-	O

PANELVAN	L1H1	L1H2	L2H2	L3H2	L4H2	L4H3
MULTİMEDYA						
Radyo-MP3 çalar	S	S	S	S	S	S
USB ve AUX bağlantısı	S	S	S	S	S	S
Bluetooth bağlantısı	S	S	S	S	S	S
R&Go desteği	S	S	S	S	S	S
Direksiyondan kumandalı müzik sistemi	S	S	S	S	S	S
DIŞ EKİPMANLAR						
C-Şeklinde led gündüz farları	S	S	S	S	S	S
Ön sis farları	Uzun Yol Paketi	Uzun Yol Paketi	Uzun Yol Paketi	Uzun Yol Paketi	Uzun Yol Paketi	Uzun Yol Paketi
Darbe emici yan çıtalar	S	S	S	S	S	S
Sağ sürgülü kapı	S	S	S	S	S	S
Sol sürgülü kapı	O	O	O	O	O	O
180° açılır camlı arka kapılar	S	S	S	S	S	S
Ön ve arka paçalık	S	S	S	S	S	S
Arka basamak	-	-	-	-	S	S
Siyah plastik katlanabilir yan aynalar	S	S	S	S	S	S
Siyah kapı kolları	S	S	S	S	S	S
105 lt yakıt deposu	S	S	S	S	S	S
Gövde altına yerleştirilmiş stepne	S	S	S	S	S	S

S: Standart O: Opsiyonel

CARLAB **Ekipman ve seçenekleri**

ŞASİ KABİN	L2 Tek Kabin	L3 Tek Kabin	L2 Çift Kabin	L3 Çift Kabin
GÜVENLİK				
Anti Blokaj Fren Sistemi (ABS)	S	S	S	S
Acil Fren Destek Sistemi (AFU)	S	S	S	S
Elektronik Denge Programı (ESP)	S	S	S	S
Anti Patinaj Sistemi (ASR)	S	S	S	S
Yol Tutuş Desteği (Grip Control)	S	S	S	S
Yokuş Kalkış Destek Sistemi	S	S	S	S
Römork Savrulma Önleyici (Çeki Demiri Olduğunda)	S	S	S	S
Sürücü hava yastığı	S	S	S	S
Ön yolcu hava yastığı	O	O	O	O
Ön gergili ve güç limitörlü, 3 noktalı ön emniyet kemerleri	S	S	S	S
Ön ve arka disk frenler	S	S	S	S
Immobilizer	S	S	S	S
İÇ EKİPMANLAR				
Manuel klima	O	O	O	O
Polen filtresi	S	S	S	S
Otomatik yanan farlar & yağmur sensörü	S	S	S	S
Elektrikli ve ısıtmalı yan aynalar	S	S	S	S
Elektrikli ön camlar	S	S	S	S
2.sıra açılır camlar	-	-	S	S
TFT yol bilgisayarı	S	S	S	S
Güç destekli yükseklik ayarlı direksiyon	S	S	S	S
Yükseklik, sırtlık eğim ve bel desteği ayarlı sürücü koltuğu	S	S	S	S
Ön kol dayama	S	S	S	S
Döner masaya dönüşebilen sürücü yanı çift kişilik koltuk	S	S	S	S
Hız ayar ve sınırlayıcı (Cruise Control)	Uzun Yol Paketi	Uzun Yol Paketi	Uzun Yol Paketi	Uzun Yol Paketi
Uzaktan kumandalı merkezi kilit	S	S	S	S
Hareket halinde kapıların otomatik olarak kilitlenmesi	S	S	S	S
Ön konsola entegre vites kolu	S	S	S	S
Kapalı/Açık saklama gözleri	S	S	S	S
Tavan rafı	S	S	S	S
"Farlar açık" sesli uyarı sistemi	S	S	S	S
Eco Mode	S	S	S	S
12 V priz	S	S	S	S

ŞASİ KABİN	L2 Tek Kabin	L3 Tek Kabin	L2 Çift Kabin	L3 Çift Kabin
MULTİMEDYA				
Radyo-MP3 çalar	S	S	S	S
USB ve AUX bağlantısı	S	S	S	S
Bluetooth bağlantısı	S	S	S	S
R&Go desteği	S	S	S	S
Direksiyondan kumandalı müzik sistemi	S	S	S	S
DIŞ EKİPMANLAR				
C-Şeklinde led gündüz farları	S	S	S	S
Ön sis farları	Uzun Yol Paketi	Uzun Yol Paketi	Uzun Yol Paketi	Uzun Yol Paketi
Darbe emici yan çıtalar	S	S	S	S
Siyah plastik katlanabilir yan aynalar	S	S	S	S
Siyah kapı kolları	S	S	S	S
Ön ve arka paçalık	S	S	S	S
105 lt yakıt deposu	S	S	S	S
Şasi altına yerleştirilmiş stepne	S	S	S	S
ÜST YAPI				
Sac Kasa	O	O	O	O

S: Standart O: Opsiyonel

RENAULT'NUZA EN İYİ BİZ BAKARIZ!

3 YIL GARANTİ
100 000 km

GARANTİ

Yeni Araç Garantisi, malzeme, montaj ve üretim hatalarına karşı kilometre sınırı olmaksızın 2 yıldır.
Master, 2 yıl sınırsız kilometre garantisine ek olarak 3 yıl / 100.000 km (hangisi önce dolarsa) yeni araç garantisi kapsamındadır. Antikorozyon Garantisi, kilometre sınırı olmaksızın 12 yıl, Boya Garantisi ise kilometre sınırı olmaksızın 3 yıl süre için geçerlidir. Aracın yaşı ne olursa olsun, Renault Yetkili Servislerinde ücretli yapılan tüm müdahaleler, malzeme, montaj ve üretim hatalarına karşı 2 yıl / 100.000 km Yedek Parça ve Onarım Garantisi kapsamındadır.

RENAULT ŞEBEKESİNDE SUNULAN DİĞER HİZMETLER

Hiç kimse Renault'nuzun bakım ve onarımını Renault'dan daha iyi yapamaz, aracınızı Renault'dan daha iyi donanım ve aksesuarlarla teçhiz edemez.

- İlk montaj parçalarına eşdeğer kalitede olan Renault Orjinal Yedek Parçaları Renault'nuzun orijinal değerinin korunmasını sağlar.
- Artı Oto, çok cazip şartlar ve uygun fiyatlarla otomobil kiralama hizmeti verir.
- Aracınızı kişiselleştirmek için, sağlam ve ileri teknolojili, geniş Renault Aksesuarları yelpazesinden seçiminizi yapabilirsiniz.
- Aracınıza yapılan her müdahaleden sonra aracınızdaki 40 nokta, Renault şebekesi çalışanları tarafından güvenliğiniz için ücretsiz olarak kontrol edilir. Sonuçlar, Kontrol Sertifikası ile size verilir. Ayrıca, aracınız, dış yıkaması yapılarak, size temiz bir şekilde teslim edilecektir.
- Her bir servis paketinin fiyatının baştan belli olduğu Renault Fix Servis Paketleri aracın bakımı için gerekli temel işlemleri ve bakım sırasında değiştirilen parçaları kapsıyor. Diğer bir deyişle, bu paketler size yedek parça, işçilik ve KDV'si içinde, "herşey dahil" fiyatlarla sunuluyor.

RENAULT YARDIM

Türkiye'nin her yerinde günde 24 saat, yılda 365 gün arızalı ve kazalı araçlara yol üzerinde onarım ve çekme hizmeti veren **Renault Yardım'a 444 62 47** numaralı telefondan ulaşabilirsiniz.

RENAULT YARDIM
444 62 47
365 GÜN 24 SAAT HİZMETİNİZDEYİZ.

BİREBİR İLETİŞİM MERKEZİ
Renault Diyalog : 444 66 22

Whatsapp : 444 66 22
/renaultturkiye
/renaultturkiye
/RenaultTurkey
/RenaultTurkey
www.renault.com.tr

RENAULT MAİS Motorlu Araçlar İmal ve Satış A.Ş.
Fatih Sultan Mehmet Mah. Balkan Cad. No: 47 34771 Ümraniye-İSTANBUL

RENAULT
Passion for life

RENAULT'DA SÖZÜMÜZ SÖZ

HIZLI YANIT	DİJİTAL KANALLARDAN GELEN İSTEKLERİNİZİ, 4 ÇALIŞMA SAATİ İÇİNDE YANITLIYORUZ.
DENEME SÜRÜŞÜ	DENEME ARACI PARKIMIZDAN SEÇECEĞİNİZ ARAÇLA, DENEME SÜRÜŞÜNÜZÜ, DERHAL VEYA UYGUN BİR RANDEVU İLE SAĞLIYORUZ.
BİLGİLENDİRME	SİPARİŞİNİZDEN ARAÇ TESLİMİNE KADAR, SİZİ SÜREKLİ BİLGİLENDİRİYORUZ.
SÜRPRİZ YOK	SERVİSTE ARACINIZI, BELİRTİLEN ZAMANDA VE ONAYLADIĞINIZ ÖDEME TUTARIYLA TESLİM EDİYORUZ.
SİZDEN ONAYLI	ONAYINIZ OLMADAN ARACINIZA YAPILAN İŞLEMLERDEN ÜCRET ALMIYORUZ.
ARAÇ TAHSİSİ	GARANTİ KAPSAMINDAKİ İŞLEMLERDE, ARACINIZIN HAREKETSİZ KALMASINA YOL AÇAN YEDEK PARÇANIN 3 İŞGÜNÜ İÇİNDE TEMİN EDİLEMEMESİ HALİNDE, SİZE GEÇİCİ ARAÇ TAHSİS EDİYORUZ.
GARANTİ	ÜCRETLİ YAPILAN TÜM BAKIM VE ONARIM İŞLEMLERİNE 2 YIL GARANTİ VERİYORUZ.
AVANTAJLI	BAKIM VE MEKANİK ONARIM İŞLEMLERİNDE, ARACINIZIN YAŞINA GÖRE ARTAN İNDİRİM ORANLARI SUNUYORUZ.

Sizi her zaman dinliyoruz.
renault.com.tr
Renault Diyalog: 444 66 22

MASTER

Yeni Renault MASTER

Ticaret Ona Emanet

Renault Master deneyiminizi
zenginleştirin: **www.renault.com.tr**

20MAIS0007 Mart 2020

Bu yayının basıldığında doğru ve güncel olmasını sağlamak için tüm önlemler alınmıştır. Bu belge ön üretim ve prototip modelleri kullanılarak oluşturuldu. Sürekli ürün iyileştirme politikasına paralel olarak, Renault tanımlanan ve sunulan spesifikasyonları, araçları ve aksesuarlarda her zaman değişiklik yapma hakkını saklı tutar. Bu tür değişiklikler Renault bayilerine mümkün olduğunca hızlı bir şekilde iletilir. Satışın gerçekleştiği ülkeye bağlı olarak, bazı versiyonlar farklılık gösterebilir ve bazı ekipmanlar mevcut olmayabilir (standart, opsiyon veya aksesuar olarak). Lütfen en güncel bilgiler için en yakın bayinizle görüşün. Baskıyla ilgili teknik nedenlerden ötürü, bu belgede yer alan renkler gerçek boya veya iç döşeme rengine kıyasla hafif bir farklılık gösterebilir. Tüm hakları saklıdır. Renault şirketinin ön onayı olmaksızın bu yayının tümünün veya bir kısmını herhangi bir formatta veya herhangi bir yöntemle kopyalanması yasaktır.

Renault'nun tercihi Castrol

renault.com.tr